CLX-3170 Series

Impresora multifunción

Manual del usuario

imagine las posibilidades

Gracias por adquirir este producto Samsung. Para recibir un servicio más completo, registre su producto en

www.samsung.com/global/register

SAMSUNG

funciones del nuevo producto láser

El equipo cuenta con numerosas funciones especiales que aumentan la calidad de los documentos que imprime. Con este equipo, puede:

FUNCIONES ESPECIALES

Impresión con calidad y velocidad superiores

- Puede imprimir en una amplia gama de colores usando cian, magenta, amarillo y negro.
- Puede imprimir con una resolución de hasta 2.400 x 600 ppp. Consulte la *Sección de software*.
- La impresora imprime a una velocidad de hasta 16 ppm en papel de tamaño A4 y a una velocidad de hasta 17 ppm en papel de tamaño Carta. En modo de color, la impresora imprime a una velocidad de hasta 4 ppm en papel de tamaño A4 o Carta.

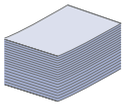

Manejo de diferentes tipos de materiales de impresión

- El alimentador manual admite papeles con membrete, sobres, etiquetas, transparencias, materiales de tamaño personalizado, postales y papel de gran gramaje. En el alimentador manual cabe 1 hoja de papel.
- La bandeja 1 para 150 hojas admite papel normal de varios tamaños.

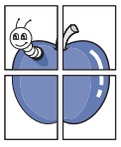

Creación de documentos profesionales

- Impresión de marcas de agua. Puede personalizar sus documentos con palabras, tales como “Confidencial”. Consulte la *Sección de software*.
- Impresión de pósteres. El texto y los gráficos de las páginas del documento se amplían e imprimen en la hoja. Luego, puede pegarlos para formar un póster. Consulte la *Sección de software*.
- Puede usar papeles con membrete y formularios preimpresos en papel común. Consulte la *Sección de software*.

Ahorro de tiempo y dinero

- Para ahorrar papel, puede imprimir varias páginas en una sola hoja.
- El equipo ahorra energía automáticamente, ya que reduce el consumo de energía cuando no está en uso.
- Es posible imprimir en ambas caras del papel para ahorrar papel (impresión a doble cara). Consulte la *Sección de software*.

Impresión en diferentes entornos

- Puede imprimir en sistemas Windows 2000 y con Windows XP/2003/Vista además de Linux y Macintosh.
- La impresora está equipada con una interfaz USB y una interfaz de red.

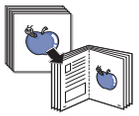

Copia de originales en varios formatos

- La impresora puede imprimir varias copias de imágenes del documento original en una sola página.
- Existen funciones especiales que permiten eliminar el fondo de catálogos y periódicos.
- Se puede ajustar y mejorar la calidad de impresión y el tamaño de la imagen al mismo tiempo.

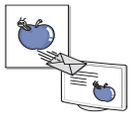

Digitalización de originales y envío inmediato

- Digitalice documentos en color y utilice los formatos de compresión JPEG, TIFF y PDF.
- Digitalice y envíe archivos a varios destinos en forma rápida con la función de digitalización en red.

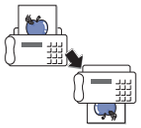

Configuración de la hora para enviar un fax (CLX-3170FN/CLX-3170FW únicamente)

- Puede especificar una hora determinada para la transmisión del fax y también puede enviarlo a varios destinos almacenados.
- Después del envío, el equipo puede imprimir los informes del fax de acuerdo con la configuración.

FUNCIONES POR MODELO

El equipo está diseñado para satisfacer todas las necesidades de los documentos: desde la impresión y la copia, hasta las soluciones en red más avanzadas para los negocios.

Las funciones básicas de este equipo incluyen:

FUNCIONES	CLX-3170	CLX-3170N	CLX-3170FN	CLX-3170FW
USB 2.0	●	●	●	●
Interfaz de memoria USB	●	●	●	●
ADF (Automatic Document Feeder - Alimentador automático de documentos)			●	●
Ethernet 10/100 Base TX LAN con cable		●	●	●
Interfaz de red LAN inalámbrica de 802.11b/g				●
FAX			●	●

(●: Incluidas, en blanco: No disponible)

ACERCA DE ESTE MANUAL DEL USUARIO

Este manual del usuario brinda información básica sobre el equipo y explicaciones detalladas de uso. Tanto usuarios principiantes como profesionales pueden consultar el manual mientras instalan y utilizan el equipo.

En este manual se utilizan algunos términos de manera intercambiable:

- Documento es sinónimo de original.
- Papel es sinónimo de material o material de impresión.

La siguiente tabla presenta las convenciones del manual:

CONVENCIÓN	DESCRIPCIÓN	EJEMPLO
Negrita	Se emplea para texto de la pantalla o marcas en el equipo.	**Comenzar**
Nota	Se emplea para brindar información adicional o especificaciones detalladas de funciones y características del equipo.	El formato de la fecha puede variar según el país.
Precaución	Se emplea para dar información sobre cómo proteger el equipo de posibles fallas o daños mecánicos.	No toque la parte inferior verde del cartucho de tóner.
Nota al pie	Se emplea para brindar información detallada sobre una palabra o una frase.	a. Páginas por minuto
(Para obtener más información, consulte la página 1)	Se emplea para indicar al usuario la página de referencia donde encontrará más información detallada.	(Para obtener más información, consulte la página 1)

INFORMACIÓN ADICIONAL

En los siguientes recursos, ya sea en papel o en formato digital, podrá encontrar información sobre cómo configurar y utilizar el equipo.

Guía rápida de instalación 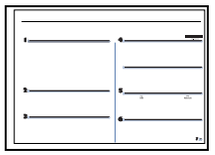	Contiene información sobre cómo configurar el equipo. Para preparar el equipo, debe seguir las instrucciones de la guía.
Manual del usuario en línea 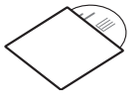	Contiene instrucciones detalladas sobre cómo utilizar todas las funciones del equipo e información sobre mantenimiento, solución de problemas e instalación de accesorios. También incluye una *Sección de software*, donde se ofrece información sobre cómo imprimir documentos con el equipo en diferentes sistemas operativos y cómo aprovechar las utilidades del software.
Ayuda del controlador de la impresora 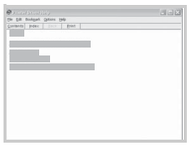	Brinda información de ayuda sobre las propiedades del controlador de la impresora e instrucciones sobre cómo configurarlas para la impresión. Para acceder a una pantalla de ayuda del controlador, haga clic en **Ayuda**, en el cuadro de diálogo de propiedades de la impresora.
Sitio web de Samsung	Si tiene acceso a Internet, puede obtener ayuda, asistencia, controladores de impresora, manuales e información para realizar pedidos en el sitio web de **Samsung** en www.samsungprinter.com.

información sobre seguridad

SÍMBOLOS Y PRECAUCIONES DE SEGURIDAD IMPORTANTES

Significado de los iconos y los símbolos utilizados en el manual del usuario:

ADVERTENCIA	Situaciones peligrosas o prácticas inseguras que pueden provocar lesiones corporales graves o la muerte.
PRECAUCIÓN	Situaciones peligrosas o prácticas inseguras que pueden provocar lesiones corporales menores o daños materiales.
PRECAUCIÓN	Para disminuir el riesgo de incendios, explosiones, descargas eléctricas o lesiones corporales al utilizar el equipo, tenga en cuenta estas precauciones de seguridad básicas:
	NO lo intente.
	NO lo desmonte.
	NO lo toque.
	Siga las instrucciones de manera explícita.
	Desconecte el enchufe de la toma de pared.
	Compruebe que el equipo esté conectado a tierra para evitar descargas eléctricas.
	Comuníquese con el centro de servicio técnico para obtener ayuda.

Estos símbolos de advertencia están aquí para evitar que usted y que otras personas sufran lesiones. Siga las advertencias de manera explícita. Cuando termine de leer esta sección, guárdela en un lugar seguro para consultarla en el futuro.

1. Lea todas las instrucciones hasta comprenderlas.
2. Aplique el sentido común siempre que utilice aparatos eléctricos.
3. Siga todas las advertencias e instrucciones marcadas en el producto y en la documentación adjunta al mismo.
4. Si existe una instrucción de funcionamiento que entre en conflicto con la información de seguridad, preste atención a la seguridad. Puede que haya malinterpretado las instrucciones de funcionamiento. Si no puede resolver el conflicto, póngase en contacto con su distribuidor o representante para que le proporcione ayuda.
5. Desconecte el equipo de la toma de CA (Corriente Alterna) y de la salida del teléfono antes de comenzar con la limpieza. No utilice limpiadores líquidos ni aerosoles. Utilice únicamente un paño húmedo.
6. No coloque el equipo en una plataforma, mesa o carrito inestable. Podría caerse y dañarse seriamente.
7. No coloque nunca el equipo encima o cerca de un radiador, calentador, aparato de aire acondicionado o de ventilación.
8. No coloque nada encima de los cables de alimentación. No sitúe su equipo en lugares de paso en los que las personas puedan caminar sobre los cables.
9. No sobrecargue las tomas de alimentación ni los cables de extensión ya que pueden reducir el rendimiento y pueden suponer un riesgo de incendio o de descarga eléctrica.
10. No permita que ningún animal toque el cable telefónico ni los cables de conexión con la PC.
11. No introduzca ningún objeto en el equipo a través de las aberturas de la carcasa. Estos objetos podrían entrar en contacto con puntos de voltaje peligrosos y provocar riesgos de incendio o descarga eléctrica. No derrame ningún líquido en el interior o exterior del equipo.

12. Para reducir el riesgo de descarga eléctrica, no desmonte el equipo. Llévelo a un servicio técnico calificado si necesita repararlo. La apertura o extracción de las cubiertas pueden exponerlo a voltajes peligrosos u otros riesgos. Un montaje incorrecto puede provocar descargas eléctricas al volver a utilizar la unidad.

13. Desconecte el equipo de la PC, la salida de teléfono y la toma de CA (Corriente Alterna), y consulte al servicio técnico en las siguientes situaciones:

- Si alguna parte del cable de suministro eléctrico, del cable de conexión o del enchufe se encuentra dañada o deteriorada.
- Si se derrama líquido en la unidad.
- Si la unidad ha estado expuesta a lluvia o agua.
- Si el producto no funciona correctamente después de haber seguido las instrucciones.
- Si se ha caído la unidad o la carcasa parece estar dañada.
- Si la unidad muestra un cambio repentino en el rendimiento.

14. Ajuste únicamente los controles que se indican en las instrucciones de funcionamiento. Un ajuste inadecuado de otros controles puede producir un deterioro en la unidad y precisará de un trabajo adicional de un técnico calificado para devolver a la unidad su funcionamiento normal.

15. Evite utilizar su equipo durante una tormenta eléctrica. Existe un riesgo remoto de descarga eléctrica. Si es posible, se recomienda desconectar el cable de alimentación de CA (Corriente Alterna) del teléfono durante una tormenta.

16. Utilice el cable de corriente proporcionado con el equipo para emplear el equipo con total seguridad. Si utiliza un cable de más de 2 metros en un equipo a 110 V, deberá emplear un cable de 16 AWG[a] o superior.

17. Utilice exclusivamente el cable de línea telefónica número 26 AWG o superior.

18. GUARDE ESTAS INSTRUCCIONES.

a. AWG: American Wire Gauge

NOTIFICACIÓN DE SEGURIDAD DEL LÁSER

Esta impresora ha obtenido en los Estados Unidos la certificación que garantiza el cumplimiento de los requisitos establecidos en DHHS 21 CFR, capítulo 1, Sección J, para productos láser de Clase I (1). En el resto de los países, la impresora está certificada como producto láser de Clase I, lo que garantiza el cumplimiento de los requisitos de IEC 825.

Los productos láser de la Clase I no se consideran peligrosos. El sistema láser y la impresora han sido diseñados de forma que las personas no puedan estar expuestas a radiaciones de láser superiores al nivel de Clase I durante el funcionamiento normal, el mantenimiento por parte del usuario o en las condiciones de reparación y mantenimiento prescritas.

Advertencia

No utilice ni realice operaciones de mantenimiento en la impresora sin la cubierta de protección del dispositivo láser/escáner. El rayo reflejado, aunque invisible, puede provocar daños en los ojos.

Al utilizar este producto, deberán observarse siempre las precauciones básicas de seguridad, para reducir el riesgo de incendio, descarga eléctrica y lesiones a personas::

SEGURIDAD FRENTE AL OZONO

Durante su funcionamiento normal, esta impresora emite ozono. El ozono emitido no representa ningún riesgo para el operador. Sin embargo, es aconsejable que la máquina esté ubicada en un área bien ventilada.

Si desea obtener información adicional acerca del ozono, póngase en contacto con su distribuidor de Samsung más cercano.

AHORRO DE ENERGÍA

Este equipo incorpora una tecnología avanzada de ahorro de energía que permite reducir el consumo de energía cuando el equipo no está en uso.

El consumo de energía se reduce automáticamente cuando el equipo no recibe datos durante un período prolongado.

ENERGY STAR y la marca ENERGY STAR son marcas registradas de Estados Unidos.

Para obtener información acerca del programa ENERGY STAR, consulte http://www.energystar.gov.

RECICLAJE

Recicle o deshágase del material de embalaje de este producto siguiendo las normas medioambientales adecuadas.

ELIMINACIÓN CORRECTA DE ESTE PRODUCTO (MATERIAL ELÉCTRICO Y ELECTRÓNICO DE DESCARTE)

(Aplicable en la Unión Europea y en países europeos con sistenmas de recogida selectiva de residuos)

La presencia de esta marca en el producto o en el material informativo que lo acompaña, indica que al finalizar su vida útil no deberá eliminarse junto con otros residuos domésticos. Para evitar los posibles daños al medio ambiente o a la salud humana que representa la eliminación incontrolada de residuos, separe este producto de otros tipos de residuos y recíclelo correctamente para promover la reutilización sostenible de recursos materiales.

Los usuarios particulares pueden contactar con el establecimiento donde adquirieron el producto, o con las autoridades locales pertinentes, para informarse sobre cómo y dónde pueden llevarlo para que sea sometido a un reciclaje ecológico y seguro.

Los usuarios comerciales pueden contactar con su proveedor y consultar las condiciones del contrato de compra. Este producto no debe eliminarse mezclado con otros residuos comerciales.

EMISIONES DE RADIOFRECUENCIA

Regulaciones FCC

Este dispositivo ha sido probado y cumple los límites establecidos para dispositivos digitales de Clase B, de conformidad con el Apartado 15 de las normas de la FCC. Estos límites se establecen para garantizar una protección razonable frente a interferencias perjudiciales en entornos residenciales. Este equipo genera, utiliza y puede emitir energía de radiofrecuencia y, si no se instala y utiliza de acuerdo con las instrucciones, puede producir interferencias perjudiciales en las comunicaciones por radio. Sin embargo, no existe garantía de que no se produzcan interferencias en una instalación en particular. En caso de que este equipo produzca interferencias perjudiciales para la recepción de radio o televisión, lo cual puede determinarse encendiendo y apagando el equipo, se recomienda al usuario que trate de corregir las interferencias adoptando una o más de las siguientes medidas:

- Cambiar la orientación o la colocación de la antena receptora.
- Aumentar la separación entre el equipo y el receptor.
- Conectar el equipo en una toma de un circuito distinto del que está conectado el receptor.
- Consultar a su distribuidor o solicitar los servicios de un técnico de radio/TV.

⚠ Todos los cambios o modificaciones que se efectúen sin el consentimiento del fabricante responsable del cumplimiento podrían invalidar el permiso del usuario para trabajar con el equipo.

Normativa sobre radio-interferencias para Canadá

Este aparato digital no excede los límites de la Clase B sobre la emisión de ruidos en las señales de radio producidos por aparatos digitales, tal y como se expone en las normativas sobre radio-interferencias del Ministerio de Industria de Canadá, ICES-003.

Cet appareil numérique respecte les limites de bruits radioélectriques applicables aux appareils numériques de Classe B prescrites dans la norme sur le matériel brouilleur: “Appareils Numériques”, ICES-003 édictée par l’Industrie et Sciences Canada.

ESTADOS UNIDOS DE AMÉRICA

Comisión Federal de Comunicaciones (Federal Communications Commission, FCC)

Emisor intencional según el apartado 15 de la FCC

Es posible que el sistema de impresión, destinado a uso privado o en oficinas, contenga dispositivos de radio tipo LAN de baja potencia (dispositivos de comunicación inalámbrica de radiofrecuencia [RF]) que funcionen en la banda de 2,4/5 GHz. Esta sección sólo se aplica si existen dichos dispositivos. Consulte la etiqueta del sistema para comprobar la existencia de dispositivos inalámbricos.

Si en la etiqueta del sistema aparece un número de ID de la FCC, los dispositivos inalámbricos que puedan existir en el sistema sólo se podrán utilizar en Estados Unidos.

La FCC ha establecido una norma general de separación de 20 cm (8 pulgadas) entre el dispositivo y el cuerpo en caso de emplear un dispositivo inalámbrico cerca del cuerpo (sin incluir las extremidades). Cuando los dispositivos inalámbricos estén conectados, deberán mantenerse a más de 20 cm (8 pulgadas) del cuerpo. La salida de potencia de los dispositivos inalámbricos que puede llevar incorporado el sistema se encuentra muy por debajo de los límites de exposición a RF establecidos por la FCC.

Este transmisor no debe colocarse ni funcionar junto con otra antena u otro transmisor.

El funcionamiento de este dispositivo está sujeto a las dos condiciones siguientes: (1) es posible que el dispositivo no cause interferencias perjudiciales y (2) el dispositivo debe aceptar cualquier interferencia recibida, incluso aquellas que puedan provocar un uso inapropiado del mismo.

Los dispositivos inalámbricos no pueden ser reparados por el usuario. No los modifique de ningún modo. Cualquier modificación realizada en un dispositivo inalámbrico anulará la autorización de su uso. Póngase en contacto con el fabricante para llevar a cabo la reparación y el mantenimiento.

Norma de la FCC sobre el uso de LAN inalámbricas:

Cuando se instala y pone en funcionamiento esta combinación de transmisor y antena, el límite de exposición a radiofrecuencia de 1 mW/cm2 puede superarse en distancias próximas a la antena instalada. Por lo tanto, el usuario debe mantenerse como mínimo a 20 cm de la antena en todo. Este dispositivo no puede colocarse con ningún otro transmisor ni antena transmisora.

MARCA DE FAX

La ley estadounidense de protección al abonado de redes telefónicas de 1991 (Telephone Consumer Protection Act) prohíbe la utilización de computadoras u otros dispositivos electrónicos para enviar mensajes mediante equipos de fax que no especifiquen en el margen superior o inferior de cada página transmitida o en la primera página la siguiente información:

(1) fecha y hora de la transmisión

(2) identificación de la empresa, entidad comercial o persona que realiza el envío y

(3) número de teléfono del equipo que efectúa el envío o bien de la empresa, entidad comercial o persona correspondiente.

La compañía telefónica podrá implementar cambios en sus instalaciones, equipos o procedimientos en la medida que fuese necesario para el desarrollo de sus actividades y no viole las normas y reglamentos establecidos en el apartado 68 emitido por la Comisión Federal de Comunicaciones (FCC, Federal Communication Commission). Si tales modificaciones ocasionaran incompatibilidad entre el equipo de un abonado y los de la compañía, se tuviese que modificar o alterar el equipo, o se afectara su uso o rendimiento, el usuario será debidamente notificado por escrito, a fin de evitar la interrupción del servicio.

NÚMERO DE EQUIVALENCIA DE LLAMADA

El número de equivalencia de llamada (REN, Ringer Equivalence Number) y el correspondiente al registro en la FCC figuran en la etiqueta situada en la base o en la parte posterior del equipo. En algunos casos la compañía telefónica podría solicitar esos números.

El número de equivalencia de llamada determina la carga eléctrica de la línea telefónica y resulta útil para establecer si existe “sobrecarga”. La instalación de varios tipos de equipamiento en la misma línea telefónica podría ocasionar problemas en el envío y recepción de llamadas, especialmente en el timbre de llamada de los llamados entrantes. La suma de todos los números de equivalencia de llamada del equipamiento conectado a la línea telefónica debería ser menor a cinco, a fin de asegurar un servicio adecuado por parte de la compañía telefónica. El total de esta suma puede no aplicarse en su línea. Si alguno de los equipos telefónicos evidencia fallas en su funcionamiento, desconéctelo de inmediato de la línea telefónica, ya que podría dañar la red.

Las regulaciones de la FCC establecen que los cambios o alteraciones al equipo que no hayan sido expresamente aprobados por el fabricante podrían inhabilitar al usuario para operarlo. En caso de que un equipo dañe la red de telefonía, la compañía telefónica deberá notificar al cliente de la posible interrupción del servicio. Sin embargo, de no ser posible tal notificación previa, la compañía podrá interrumpir el servicio momentáneamente, siempre que:

a) notifique de inmediato al usuario;
b) se dé al cliente la posibilidad de corregir el problema del equipo;
c) se informe al cliente de su derecho a presentar un reclamo ante la FCC conforme a los procedimientos establecidos en el apartado 68, subapartado E.

Asimismo, deberá tener en cuenta que:

- El equipo no está diseñado para conectarse con sistemas PBX digitales.
- Si intenta conectar un módem a la computadora o al fax en la misma línea telefónica que la del equipo, podrían surgir problemas de envío y recepción en todos los dispositivos. Se recomienda no conectar ningún otro equipo a la línea, a excepción del teléfono.
- Si reside en una zona donde son frecuentes las tormentas eléctricas o los picos de alta tensión, se recomienda instalar dispositivos de protección contra sobrecargas para la línea telefónica y la de suministro eléctrico. Podrá adquirir esos dispositivos en su distribuidor o en tiendas especializadas en electrónica y telefonía.
- Cuando desee programar números de emergencia o realizar llamadas de prueba a dichos números, utilice un número que no sea el de emergencia para avisar al operador del servicio de emergencias sobre el procedimiento. El operador le proporcionará más instrucciones sobre cómo probar el número de emergencia.
- Este equipo no puede utilizarse con monedas o en líneas telefónicas compartidas.
- El equipo provoca acoplamiento magnético en instrumentos de audición.

Puede conectar este equipo a la red telefónica por medio de un tomacorriente modular estándar, USOC RJ-11C.

REEMPLAZO DE LA FICHA INCORPORADA (ÚNICAMENTE PARA EL REINO UNIDO)

Importante

El cable de alimentación principal de este equipo está provisto de una ficha estándar de 13 A (BS 1363) y un fusible de 13 A. Cuando cambie o examine el fusible, debe volver a ajustar el fusible de 13 A correcto. Luego necesita volver a colocar la cubierta del fusible. Si ha perdido la cubierta del fusible, no utilice la ficha hasta que obtenga otra cubierta.

Póngase en contacto con el establecimiento donde adquirió el equipo.

La ficha de 13 A es la que se utiliza con mayor frecuencia en el Reino Unido y debería resultar adecuada. Sin embargo, algunos edificios (principalmente los antiguos) no cuentan con tomas de 13 A normales. En ese caso, necesita adquirir un adaptador de ficha adecuado. No retire la ficha moldeada.

Si corta la ficha moldeada, desháguese de ella inmediatamente.
No debe volver a colocar cable a la ficha y puede recibir una descarga eléctrica si la conecta a la toma.

Advertencia importante:

Debe conectar el equipo a tierra.

Los hilos metálicos del cable de alimentación principal presentan los siguientes colores:

- Verde y amarillo: Tierra
- Azul: Neutro
- Marrón: Vivo

Si los hilos metálicos del cable de alimentación principal no coinciden con los colores marcados en la ficha, haga lo siguiente:

Debe conectar el cable verde y amarillo a la clavija marcada con la letra “E” o con el símbolo de seguridad “Símbolo de tierra” o de color verde y amarillo o verde.

Debe conectar el cable azul a la clavija marcada con la letra “N” o de color negro.

Debe conectar el cable marrón a la clavija marcada con la letra “L” o de color rojo.

Debe contar con un fusible de 13 A en la ficha, adaptador, o en el tablero de distribución.

DECLARACIÓN DE CONFORMIDAD (PAÍSES EUROPEOS)

Aprobaciones y certificaciones

La marca CE aplicada a este producto simboliza la Declaración de conformidad de Samsung Electronics Co., Ltd. con la siguiente directiva aplicable 93/68/EEC de la Unión europea de las fechas indicadas:

1 de enero de 1995: Directiva del Consejo 73/23/EEC: Aproximación de las leyes de los estados miembros relacionadas con equipos de bajo voltaje.
1 de enero de 1996: Directiva del Consejo 89/336/EEC (92/31/EEC): Aproximación de las leyes de los estados miembros relacionadas con la compatibilidad electromagnética.
9 de marzo de 1999: Directiva del Consejo 1999/5/EC sobre equipos de radio y terminales de telecomunicaciones y sobre el reconocimiento mutuo de su conformidad. Una declaración completa que define las directivas relevantes y los estándares mencionados se puede obtener del representante de Samsung Electronics Co., Ltd.

Certificado de CE

Certificado para la directiva 1999/5/CE sobre Equipo de radio y equipo de terminales de telecomunicaciones (FAX)

Este producto Samsung ha sido certificado por Samsung para la conexión de un terminal paneuropeo a la red telefónica pública conmutada analógica (PSTN) de acuerdo con la Directiva 1999/5/EC. El producto se ha diseñado para que funcione con las PSTN nacionales y PBX compatibles de los países europeos.

En caso de problemas, debe ponerse en contacto en primera instancia con Euro QA Lab of Samsung Electronics Co., Ltd.

El producto ha sido probado en TBR21 y/o TBR 38. Como ayuda en el uso y aplicación del equipo de terminales que cumpla con este estándar, el Instituto Europeo de Estándares de Telecomunicaciones (ETSI) ha enviado un documento consultivo (EG 201 121) que contiene notas y requisitos adicionales para garantizar la compatibilidad en red de terminales TBR21. El producto ha sido diseñado teniendo en cuenta todas las notas consultivas relevantes contenidas en este documento y cumple en su totalidad con todas ellas.

Información sobre la homologación de dispositivos de radio de la Unión Europea (Radio Approval) (para productos equipados con dispositivos de radio homologados por la Unión Europea)

Este producto es una impresora; es posible que el sistema de la impresora, destinada a uso privado o en oficinas, contenga dispositivos de radio tipo LAN de baja potencia (dispositivos de comunicación inalámbrica de radiofrecuencia [RF]) que funcionen en la banda de 2,4 GHz/5 GHz. Está sección sólo es aplicable en caso de que existan dichos dispositivos. Consulte la etiqueta del sistema para comprobar la existencia de dispositivos inalámbricos.

Si en la etiqueta del sistema aparece una marca CE CE con un número de registro del Organismo Notificado y el símbolo de alerta, los dispositivos inalámbricos que puedan existir en el sistema sólo pueden utilizarse en la Unión Europea o en zonas asociadas.

La salida de potencia de los dispositivos inalámbricos que puede llevar incorporada la impresora se encuentra muy por debajo de los límites de exposición a RF definidos por la Comisión Europea mediante la directiva R&TTE.

Estados europeos que poseen homologación de dispositivos inalámbricos:

UE	Austria, Bélgica, Chipre, República Checa, Dinamarca, Estonia, Finlandia, Francia (con restricciones de frecuencia), Alemania, Grecia, Hungría, Irlanda, Italia, Letonia, Lituania, Luxemburgo, Malta, Países Bajos, Polonia, Portugal, Eslovaquia, Eslovenia, España, Suecia y el Reino Unido.
Países de la UE/AELC	Islandia, Liechtenstein, Noruega y Suiza

Estados europeos con restricciones de uso:

UE	En Francia, el rango de frecuencia está limitado a 2446,5-2483,5 MHz para dispositivos que superen una potencia de transmisión de 10 mW, como los inalámbricos
Países de la UE/AELC	Sin limitaciones actualmente.

Información general sobre el uso de dispositivos inalámbricos

Es posible que el sistema de la impresora contenga dispositivos de radio tipo LAN de baja potencia (dispositivos de comunicación inalámbrica de radiofrecuencia [RF]) que funcionen en la banda de 2,4 GHz/5 GHz. La siguiente sección consta de una serie de consideraciones generales que deben tenerse en cuenta al utilizar un dispositivo inalámbrico.

En las secciones específicas de cada país (o secciones de grupos de países) aparecen limitaciones adicionales, precauciones y observaciones para los distintos países. Los dispositivos inalámbricos del sistema sólo pueden emplearse en los países que aparecen en las marcas de homologación de dispositivos de radio (Radio Approval) de la etiqueta de especificaciones del sistema. Si no aparece el país en el que se va a utilizar el dispositivo inalámbrico, póngase en contacto con la agencia local pertinente para obtener información acerca de los requisitos. Los dispositivos inalámbricos están regulados de manera muy estricta y su uso puede no estar permitido.

La salida de potencia de los dispositivos inalámbricos que puede llevar incorporada la impresora se encuentra muy por debajo de los límites de exposición a RF conocidos hasta ahora. El fabricante cree que los dispositivos inalámbricos (que pueden estar incorporados en la impresora) son seguros, ya que emiten menos energía de la que se permite en las normas de seguridad y recomendaciones de radiofrecuencia. Independientemente de los niveles de potencia, debe prestarse atención para reducir al máximo el contacto durante el funcionamiento.

Como norma general, suele mantenerse una separación de 20 cm (8 pulgadas) entre el dispositivo y inalámbrico y el cuerpo en caso de emplear un dispositivo inalámbrico cerca del cuerpo (sin incluir las extremidades). Cuando el dispositivo inalámbrico esté conectado y transmitiendo, deberá mantenerse a más de 20 cm (8 pulgadas) del cuerpo.

Este transmisor no debe colocarse ni funcionar junto con otra antena u otro transmisor.

Existen circunstancias que requieren restricciones para los dispositivos inalámbricos. A continuación se ofrecen algunos ejemplos de restricciones comunes:

- La comunicación inalámbrica de radiofrecuencia puede interferir con los equipos de aviones comerciales. Las normas de aviación actuales obligan a desconectar los dispositivos inalámbricos cuando se viaje en avión. Los dispositivos de comunicación IEEE 802.11 (también denominado Ethernet inalámbrica) y Bluetooth son ejemplos de dispositivos que ofrecen comunicación inalámbrica.
- En entornos en los que el riesgo de interferencia con otros dispositivos o servicios pueda resultar peligroso, debe restringirse o prohibirse el uso de dispositivos inalámbricos. Tal es el caso de aeropuertos, hospitales o atmósferas cargadas de oxígeno o gas inflamable. En entornos en los que no esté seguro de si se pueden utilizar o no dispositivos inalámbricos, pregunte a la autoridad pertinente antes utilizar o conectar el dispositivo.
- Cada país posee distintas restricciones de uso para dispositivos inalámbricos. Puesto que su sistema está equipado con un dispositivo inalámbrico, cuando viaje con él a otros países, consulte a las autoridades locales pertinentes antes de desplazarse para saber si existen restricciones de uso para dispositivos inalámbricos en el país de destino.
- Si el sistema viene equipado con un dispositivo inalámbrico interno incorporado, no lo ponga en funcionamiento si no están todas las cubiertas y tapas en su sitio o si el sistema no está totalmente montado.
- Los dispositivos inalámbricos no pueden ser reparados por el usuario. No los modifique de ningún modo. Cualquier modificación realizada en un dispositivo inalámbrico anulará la autorización de su uso. Póngase en contacto con el fabricante para llevar a cabo la reparación y el mantenimiento.
- Utilice únicamente controladores homologados para el país en el que se usará el dispositivo. Consulte el "System Restoration Kit" (kit de restauración del sistema) del fabricante o póngase en contacto con el Servicio técnico del fabricante para obtener más información.

SAMSUNG ELECTRONICS

EU Declaration of Conformity

We, Samsung Electronics Co., Ltd.

of Samsung Electronics Co., Ltd.
#259, Gongdan-dong, Gumi-si.Gyeongbuk, Korea, [730-030]

of Samsung Electronics(Shandong) Digital Printing Co., Ltd.
#264209, Samsung Road, Weihai Hi-Tech IDZ, Shandong Province, China

declare under our sole responsibility that the product

to which this declaration relates is in conformity with

Low Voltage Directive 2006/95/EC
EMC Directive 89/336/EEC , 92/31/EEC

By application of the following standards,

LVD	: EN 60950-1:2001+A11	EN 60825-1:1993+A1:2002
EMC	: EN 55022:1998+A1:2000+A2:2003	EN 55024:1998+A1:2001+A2:2003
	EN61000-3-2:2000	EN61000-3-3:1995+A1:2001

(Manufacturer)

Samsung Electronics Co., Ltd. #259,
Gongdan-Dong, Gumi-Si
Gyeonggbuk, Korea [730-030] Korea

2007-03-21 — (place and date of issue)

Whan-Soon Yim / Senior Manager — (name and signature of authorized person)

(Representative in the EU)

Samsung Electronics Euro QA Lab.
Blackbushe Business Park, Saxony Way
Yateley, Hampshire, GU46 6GG, UK

2007-03-21 — (place and date of issue)

Yong-Sang Park / Manager — (name and signature of authorized person)

contenido

2 Funciones del nuevo producto láser
5 Información sobre seguridad

INTRODUCCIÓN 19

19 Descripción general del equipo
19 Vista frontal
19 Vista posterior
20 Descripción general del panel de control
20 CLX-3170FN/CLX-3170FW únicamente
21 CLX-3170/CLX-3170N únicamente
22 Descripción del indicador LED Status
22 Reconocimiento del estado del cartucho de tóner
23 Descripción general de los menús
24 Software suministrado
24 Funciones del controlador de la impresora
24 Controlador de la impresora

CÓMO COMENZAR 25

25 Configuración del hardware
25 Configuración de la red
25 Sistemas operativos compatibles
26 Configuración del protocolo de red en el equipo
26 Requisitos del sistema
26 Windows
26 Linux
27 Macintosh
27 Instalación del software
28 Configuración básica del equipo
28 Ajuste de altitud
28 Cambio del idioma de la pantalla
28 Configuración de la fecha y la hora
28 Cambio del modo de reloj
29 Cambio del modo predeterminado
29 Configuración de los sonidos
29 Introducción de caracteres mediante el teclado numérico
30 Uso de los modos de ahorro
30 Continuación automática
30 Uso del programa SetIP
30 Utilizando una red inalámbrica
30 Configuración de los ajustes de red básicos
31 Selección del tipo de autenticación
31 Ajuste de la codificación

CARGA DE ORIGINALES Y MATERIAL DE IMPRESIÓN 32

32 Carga de originales
32 En el cristal del escáner
32 En el ADF (CLX-3170FN/CLX-3170FW únicamente)
33 Selección de material de impresión
34 Especificaciones acerca del material de impresión
35 Tamaños de material compatibles en cada modo
35 Directrices para materiales de impresión especiales
36 Cambio del tamaño de papel en la bandeja
37 Carga de papel
37 Carga de papel en la bandeja 1
38 Impresión con materiales de impresión especiales
38 Alimentación manual del material de impresión
38 Configuración del tipo y del tamaño del papel

contenido

COPIA 39

39 Copia
39 Modificación de la configuración de las copias
39 Oscuridad
39 Tipo de original
39 Copia reducida o ampliada
40 Cambio de los ajustes de copia predeterminados
40 Copia de tarjetas de ID
40 Uso de funciones de copia especiales
40 Copia de 2 ó 4 páginas por hoja
40 Copia de tamaño póster
40 Copia de duplicaciones
41 Borrado del fondo de la imagen
41 Mej. gris
41 Configuración del tiempo de espera de la copia

DIGITALIZACIÓN 42

42 Información básica sobre el proceso de digitalización
42 Digitalización desde el panel de control
42 Digitalización a programas de aplicación
43 Configuración de información de digitalización en Gestor de escaneado de Samsung
43 Digitalización con una conexión local
43 Preparación para la digitalización en red
43 Digitalización a correo electrónico
44 Cambio de los ajustes para cada trabajo de digitalización
44 Cambio de los ajustes de digitalización predeterminados
44 Configuración de la Agenda
44 Registro de números de correo electrónico de acceso rápido
44 Configuración de los números de correo electrónico de grupo
45 Utilizar las entradas de la Agenda
45 Búsqueda de una entrada en la Agenda
45 Impresión de la Agenda

IMPRESIÓN BÁSICA 46

46 Impresión de un documento
46 Cancelación de un trabajo de impresión

FAX 47

47 Envío de un fax
47 Configuración del encabezado de fax
47 Ajuste de la configuración del documento
48 Envío de un fax automáticamente
48 Envío de un fax manualmente
48 Confirmación de una transmisión
48 Rellamada automática
48 Repetición de la última llamada
48 Envío de un fax a varios destinos
49 Envío de un fax diferido
49 Envío de un fax prioritario
50 Recepción de un fax
50 Cambio de los modos de recepción
50 Recepción automática en el modo de Fax
50 Recepción manual en el modo de Teléfono
50 Recepción manual con un teléfono auxiliar
50 Recepción automática en el modo de Contest./Fax
50 Recepción de faxes mediante el modo de DRPD

contenido

51 Recepción en el modo de recepción segura
51 Activación del modo de recepción segura
51 Recepción de faxes en la memoria
51 Reenvío de faxes
52 Configuración del fax
52 Modificación de las opciones de configuración del fax
53 Cambio de la configuración de documento predeterminada
54 Impresión automática del informe de fax enviado
54 Configuración de la Agenda

UTILIZACIÓN DE UN DISPOSITIVO DE MEMORIA USB 56

56 Acerca de la memoria USB
56 Conexión de un dispositivo de memoria USB
56 Digitalización a un dispositivo de memoria USB
56 Digitalización
57 Personalización de la digitalización a USB
57 Impresión desde un dispositivo de memoria USB
57 Para imprimir un documento desde un dispositivo de memoria USB
57 Copias de seguridad de datos
57 Copias de seguridad de datos
58 Restauración de datos
58 Administración de la memoria USB
58 Borrado de un archivo de imagen
58 Formateo de un dispositivo de memoria USB
58 Visualizar el estado de la memoria USB

MANTENIMIENTO 59

59 Impresión de informes
59 Impresión de un informe
59 Ajuste del contraste del documento
60 Borrado de la memoria
60 Limpieza del equipo
60 Limpieza de la parte externa
60 Limpieza de la parte interna
62 Limpieza de la unidad de digitalización
62 Mantenimiento del cartucho
62 Almacenamiento del cartucho de tóner
62 Duración estimada del cartucho
62 Redistribución del tóner
63 Sustitución del cartucho de tóner
64 Envío de notificación de nuevo tóner
64 Sustitución de la unidad de imágenes
66 Sustitución del contenedor de tóner residual
66 Piezas de mantenimiento
67 Revisión de las piezas recambiables
67 Control de la impresora desde el sitio web
67 Para acceder a SyncThru™ Web Service
67 Comprobación del número de serie de la impresora

contenido

SOLUCIÓN DE PROBLEMAS 68

68 Consejos para evitar atascos de papel
68 Eliminación de atascos de documentos (CLX-3170FN/CLX-3170FW únicamente)
68 Error en la salida de documentos
69 Problema en el rodillo
69 Solución de atascos de papel
69 En la bandeja 1
69 En el área de la unidad de fusión
70 En el área de salida del papel
72 Descripción de los mensajes de la pantalla
74 Resolución de otros problemas
74 Alimentación de papel
75 Problemas en la impresión
76 Problemas en la calidad de impresión
79 Problemas de copia
79 Problemas de digitalización
80 Problemas de Gestor de escaneado de Samsung
80 Configuración del fax (CLX-3170FN/CLX-3170FW únicamente)
80 Problemas habituales de Windows
81 Problemas más comunes en Linux
82 Problemas habituales de Macintosh

PEDIDO DE SUMINISTROS Y ACCESORIOS 83

83 Suministros
83 Cómo adquirir productos

ESPECIFICACIONES 84

84 Especificaciones generales
85 Especificaciones de la impresora
85 Especificaciones del escáner
85 Especificaciones de la copiadora
86 Especificaciones de fax (CLX-3170FN/CLX-3170FW únicamente)

GLOSARIO 87

ÍNDICE 91

CONTACT SAMSUNG WORLDWIDE 93

introducción

A continuación, se indican los componentes principales del equipo:

Este capítulo incluye:

- Descripción general del equipo
- Descripción general del panel de control
- Descripción del indicador LED Status
- Reconocimiento del estado del cartucho de tóner
- Descripción general de los menús
- Software suministrado
- Funciones del controlador de la impresora

DESCRIPCIÓN GENERAL DEL EQUIPO

Vista frontal

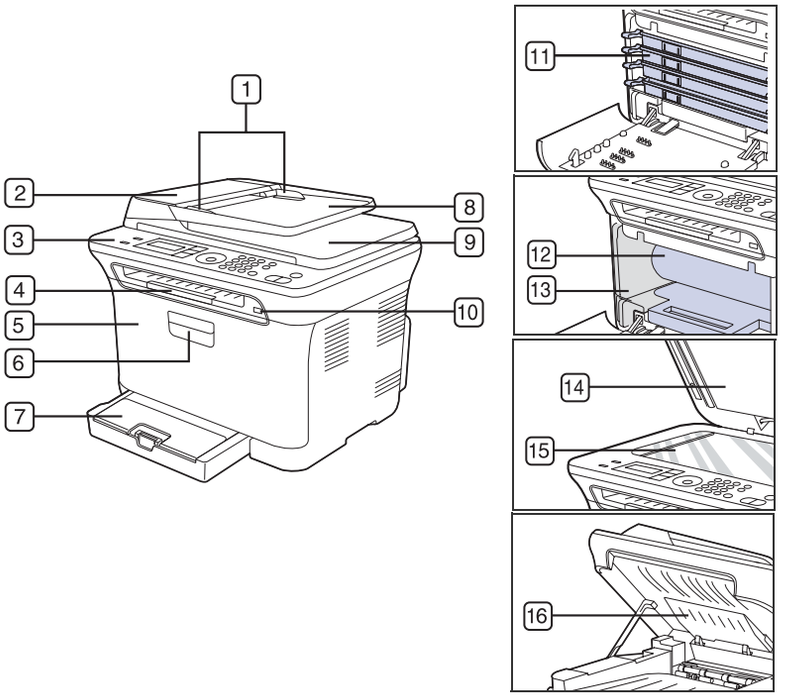

1	**Guías de ancho del documento**	9	**Bandeja de salida de documentos**
2	**ADF**[a]	10	**Puerto de memoria USB**
3	**Panel de control**	11	**Cartucho de tóner**
4	**Soporte de salida**	12	**Unidad de imágenes**
5	**Cubierta frontal**	13	**Contenedor de tóner residual**
6	**Asa de la cubierta frontal**	14	**Tapa del escáner**
7	**Bandeja 1**	15	**Cristal del escáner**
8	**Bandeja de entrada de documentos**	16	**Unidad de digitalización**

a. CLX-3170FN/CLX-3170FW tiene la función ADF.

Vista posterior

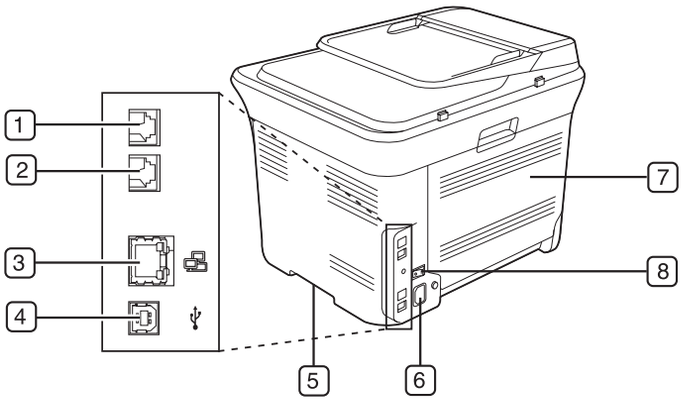

1	**Toma de teléfono auxiliar (EXT)**[a]	5	**Asa**
2	**Toma de línea telefónica**[a]	6	**Toma de alimentación**
3	**Puerto de red**	7	**Cubierta posterior**
4	**Puerto USB**	8	**Interruptor de alimentación**

a. CLX-3170FN/CLX-3170FW únicamente.

DESCRIPCIÓN GENERAL DEL PANEL DE CONTROL

CLX-3170FN/CLX-3170FW únicamente

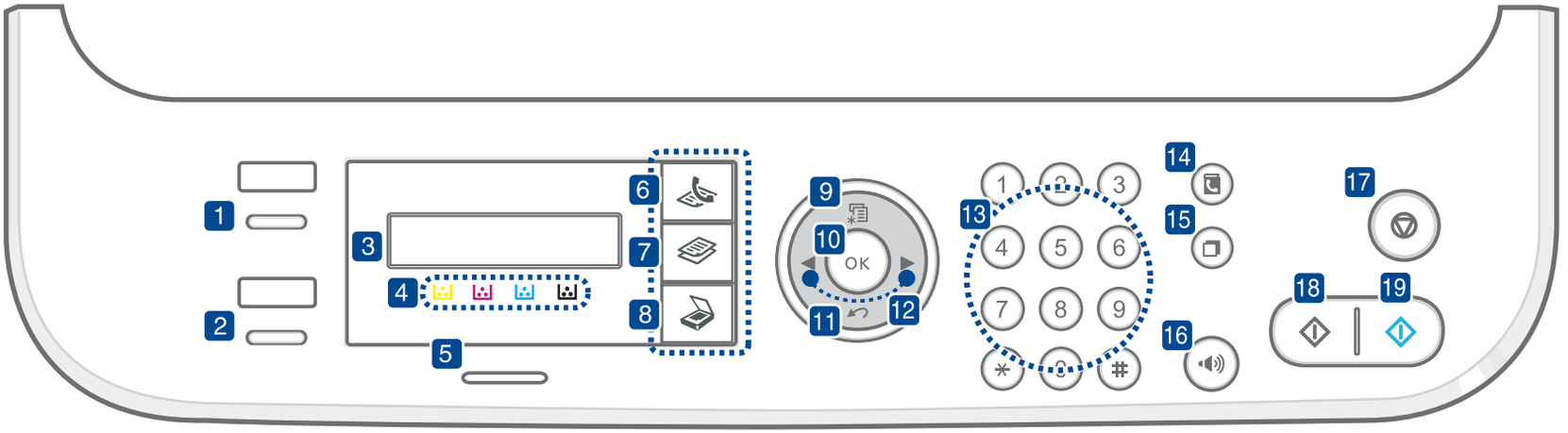

1	**ID Copy**	Permite copiar ambos lados de una tarjeta de ID, como una licencia de conducir, en un solo lado de la hoja. Consulte “Copia de tarjetas de ID” en la página 40.
2	**Direct USB**	Permite imprimir directamente archivos almacenados en un dispositivo de memoria USB mientras está conectado al puerto de memoria USB en la parte frontal del equipo. Consulte “Acerca de la memoria USB” en la página 56.
3	**Pantalla**	Muestra el estado actual y los mensajes del sistema durante el funcionamiento de la impresora.
4	**Colores de tóner**	Los colores de tóner que aparecen debajo de la pantalla LCD funcionan en conjunto con los mensajes de la pantalla. Consulte el indicador LED Status con los mensajes del cartucho de tóner. Consulte “Reconocimiento del estado del cartucho de tóner” en la página 22.
5	**Wireless/ Status**	Muestra el estado de la impresora. Consulte “Descripción del indicador LED Status” en la página 22.
6	**Fax**	Activa el modo de fax.
7	**Copy**	Activa el modo de copia.
8	**Scan/Email**	Activa el modo de digitalización.
9	**Menu**	Entra en el modo de menús y permite desplazarse por los menús disponibles.
10	**OK**	Confirma la selección de la pantalla.
11	**Back**	Regresa al nivel de menú superior.
12	**Flecha izquierda/ derecha**	Permiten desplazarse por las opciones disponibles del menú seleccionado y aumentar o reducir los valores. Cuando introduzca caracteres, utilice la tecla derecha para agregar espacios en blanco.
13	**Teclado numérico**	Marca un número o introduce caracteres alfanuméricos. Consulte “Letras y números del teclado” en la página 29.
14	**Address Book**	Permite buscar las direcciones de correo electrónico almacenadas.
15	**Redial/ Pause**	En el modo listo, vuelve a marcar el último número o, en modo de edición, inserta una pausa en un número de fax.
16	**On Hook Dial**	Permite establecer la conexión telefónica.
17	**Stop/Clear**	Detiene una operación en cualquier momento. En el modo listo, borra o cancela las opciones de copia, como el contraste, el ajuste de tipo de documento, el tamaño de copia y la cantidad de copias.
18	**Black Start**	Inicia un trabajo en modo de color blanco y negro.
19	**Color Start**	Inicia un trabajo en modo de color.

- Es posible que las ilustraciones de este manual del usuario difieran de su equipo en función de las opciones o modelos de que disponga.
- La superficie de la bandeja de salida podría calentarse si imprime muchas páginas seguidas. Asegúrese de no tocar la superficie y no permita que los niños se acerquen a ella.

CLX-3170/CLX-3170N únicamente

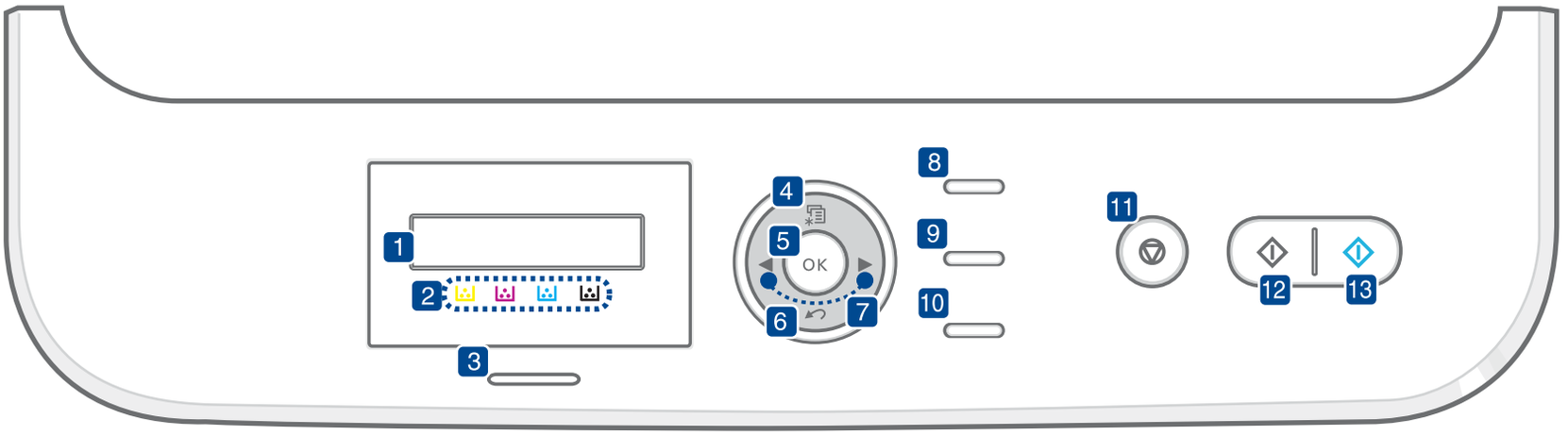

1 **Pantalla**	Muestra el estado actual y los mensajes del sistema durante el funcionamiento de la impresora.
2 **Colores de tóner**	Los colores de tóner que aparecen debajo de la pantalla LCD funcionan en conjunto con los mensajes de la pantalla. Consulte el indicador LED Status con los mensajes del cartucho de tóner. Consulte “Reconocimiento del estado del cartucho de tóner” en la página 22.
3 **Wireless/Status**	Muestra el estado de la impresora. Consulte “Descripción del indicador LED Status” en la página 22.
4 **Menu**	Entra en el modo de menús y permite desplazarse por los menús disponibles.
5 **OK**	Confirma la selección de la pantalla.
6 **Back**	Regresa al nivel de menú superior.
7 **Flecha izquierda/ derecha**	Permiten desplazarse por las opciones disponibles del menú seleccionado y aumentar o reducir los valores. Cuando introduzca caracteres, utilice la tecla derecha para agregar espacios en blanco.
8 **ID Copy**	Permite copiar ambos lados de una tarjeta de ID, como una licencia de conducir, en un solo lado de la hoja. Consulte “Copia de tarjetas de ID” en la página 40.
9 **Scan to**	Permite acceder a una lista de los programas del ordenador a los cuales se puede enviar la imagen digitalizada. Se debe crear la lista de digitalización utilizando el software de Samsung (Utilidad de configuración de impresora) que viene con el equipo. Para obtener detalles, consulte la Sección de software.
10 **Direct USB**	Permite imprimir directamente archivos almacenados en un dispositivo de memoria USB mientras está conectado al puerto de memoria USB en la parte frontal del equipo. Consulte “Acerca de la memoria USB” en la página 56.
11 **Stop/Clear**	Detiene una operación en cualquier momento. En el modo listo, borra o cancela las opciones de copia, como el contraste, el ajuste de tipo de documento, el tamaño de copia y la cantidad de copias.
12 **Black Start**	Inicia un trabajo en modo de color blanco y negro.
13 **Color Start**	Inicia un trabajo en modo de color.

- Es posible que las ilustraciones de este manual del usuario difieran de su equipo en función de las opciones o modelos de que disponga.
- La superficie de la bandeja de salida podría calentarse si imprime muchas páginas seguidas. Asegúrese de no tocar la superficie y no permita que los niños se acerquen a ella.

DESCRIPCIÓN DEL INDICADOR LED STATUS

El color del indicador **Status** indica el estado actual de la impresora.

ESTADO		DESCRIPCIÓN
Apagado		• El equipo está apagado. • El equipo está en el modo de ahorro de energía. Cuando se reciben datos o cuando se pulsa cualquier botón, se pone en línea automáticamente. • No se puede utilizar la función inalámbrica.
Verde	**Intermitente**	• Cuando el indicador LED parpadea lentamente, significa que la impresora está recibiendo datos del equipo. • Cuando el indicador LED parpadea rápidamente, significa que el equipo está imprimiendo datos.
	Encendido	• El equipo está encendido y listo para ser utilizado. • Se puede utilizar la función inalámbrica.
Rojo	**Intermitente**	• Ha sucedido un error menor y el equipo está esperando a que se solucione. Compruebe el mensaje de la pantalla y resuelva el problema consultando “Descripción de los mensajes de la pantalla” en la página 72. • El nivel del cartucho de tóner es bajo. Solicite un nuevo cartucho de tóner; consulte “Pedido de suministros y accesorios” en la página 83. Para mejorar la calidad de impresión temporalmente, redistribuya el tóner. Consulte “Sustitución del cartucho de tóner” en la página 63.
	Encendido	• Ha ocurrido un problema, como un atasco de papel, se abrió la cubierta o no hay papel en la bandeja, y la impresora no puede continuar con la tarea. Compruebe el mensaje en la pantalla y consulte “Descripción de los mensajes de la pantalla” en la página 72 para resolver el problema. • El cartucho de tóner está vacío, agotado o debe reemplazarse. Consulte “Descripción de los mensajes de la pantalla” en la página 72.

Compruebe siempre el mensaje en la pantalla para resolver el problema. Las instrucciones de la sección Solución de problemas le servirán de guía para que el equipo funcione correctamente. Consulte “Descripción de los mensajes de la pantalla” en la página 72 para obtener más información.

RECONOCIMIENTO DEL ESTADO DEL CARTUCHO DE TÓNER

El estado de los cartuchos de tóner se muestra en el indicador LED **Status** y en la pantalla LCD. Si el cartucho de impresión está a punto de agotarse o necesita reemplazarse, el indicador LED **Status** se enciende en rojo y la pantalla muestra el mensaje correspondiente. Sin embargo, la flecha o flechas muestran el color del tóner de que se trata o que debe reemplazarse por un nuevo cartucho.

Por ejemplo:

El ejemplo de arriba muestra el estado del cartucho amarillo que indica la flecha. Compruebe el mensaje para averiguar cuál es el problema y cómo resolverlo. Consulte “Descripción de los mensajes de la pantalla” en la página 72 para acceder a la información detallada sobre mensajes de error.

DESCRIPCIÓN GENERAL DE LOS MENÚS

El panel de control permite acceder a los diversos menús para configurar la impresora o usar sus funciones. A estos menús se accede pulsando **Menu**. Consulte el diagrama siguiente.

Algunos menús pueden no aparecer en la pantalla en función de las opciones o modelos de los que disponga. En ese caso, dichas opciones no están disponibles.

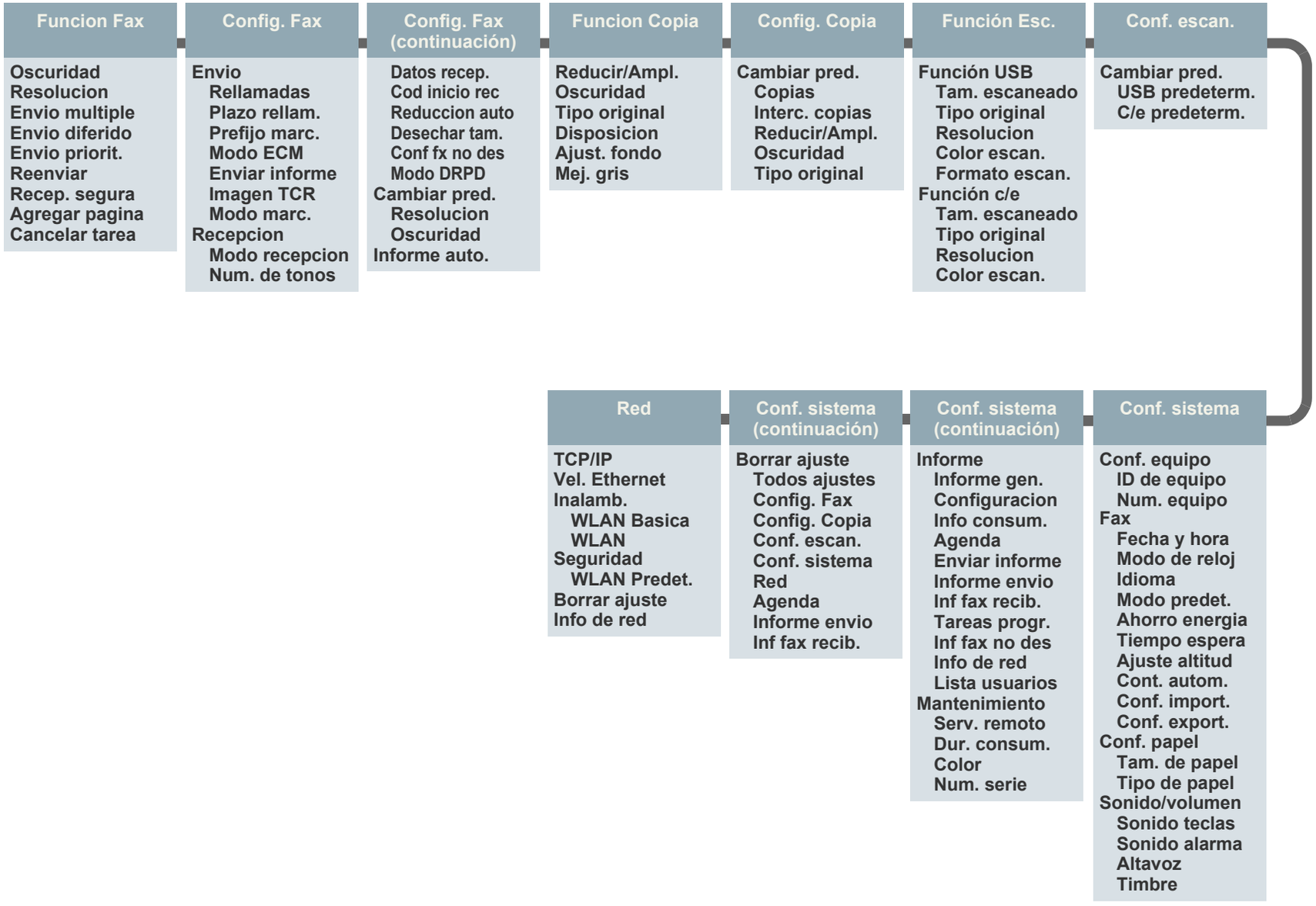

SOFTWARE SUMINISTRADO

Después de configurar la impresora y de conectarla al equipo, debe instalar el software de la impresora, utilizando el CD incluido, para utilizarla como impresora y como escáner. El CD brinda el siguiente software.

CD	CONTENIDO	
CD del software de la impresora	Windows	• **Controlador de la impresora**: Utilice este controlador para aprovechar al máximo las funciones de la impresora. • **Controlador del escáner**: Los controladores TWAIN y Windows Image Acquisition (WIA) permiten digitalizar documentos en el equipo. • **Smart Panel**: Este programa permite supervisar el estado del equipo y muestra avisos cuando se produce un error durante un proceso de impresión. • **SmarThru 4**[a]: Es el software para Windows del equipo multifunción. • **SetIP**: Utilice este programa para configurar las direcciones TCP/IP del equipo.
	Linux	• **Controlador de la impresora**: Utilice este controlador para ejecutar la impresora desde un equipo con Linux e imprimir documentos. • **SANE**: Utilice este controlador para digitalizar documentos. • **Smart Panel**: Este programa permite supervisar el estado del equipo y muestra avisos cuando se produce un error durante un proceso de impresión.
	Macintosh	• **Controlador de la impresora**: Utilice este controlador para aprovechar al máximo las funciones de la impresora. • **Controlador del escáner**: El controlador TWAIN permite digitalizar documentos en el equipo. • **Smart Panel**: Este programa permite supervisar el estado del equipo y muestra avisos cuando se produce un error durante un proceso de impresión.

a. Permite modificar una imagen digitalizada de diversas formas, por medio de un editor de imágenes eficaz, y enviarla por correo electrónico. También permite abrir otro programa de edición de imágenes, como Adobe Photoshop, desde SmarThru. Para obtener más información, consulte la ayuda de la pantalla suministrada en el programa SmarThru.

FUNCIONES DEL CONTROLADOR DE LA IMPRESORA

Los controladores de la impresora admiten las siguientes funciones estándar:

- Orientación, tamaño, origen y tipo de material del papel
- Cantidad de copias

Además, se pueden utilizar diversas funciones especiales de impresión. La tabla siguiente muestra una descripción general de las funciones compatibles con los controladores de la impresora:

Controlador de la impresora

FUNCIÓN	WINDOWS	LINUX	MACINTOSH
Modo de color	O	O	O
Opción de calidad del equipo	O	O	O
Impresión de pósteres	O	X	X
Varias páginas por hoja (en una misma cara)	O	O (2, 4)	O (2, 4, 6, 9, 16)
Impresión con ajuste a la página	O	X	O
Impresión a escala	O	X	O
Marcas de agua	O	X	X
Superposición	O	X	X

cómo comenzar

Este capítulo brinda instrucciones detalladas para configurar el equipo.

Este capítulo incluye:

- Configuración del hardware
- Configuración de la red
- Requisitos del sistema
- Instalación del software
- Configuración básica del equipo
- Utilizando una red inalámbrica

CONFIGURACIÓN DEL HARDWARE

En esta sección se indican los pasos necesarios para configurar el hardware explicado en la *Guía rápida de instalación*. Asegúrese de leer la *Guía rápida de instalación* y de completar los siguientes pasos.

1. Seleccione una ubicación estable.
   Seleccione un lugar estable y plano que disponga del espacio suficiente para que el aire circule. Deje espacio suficiente para abrir las cubiertas y las bandejas.
   Esta zona debe estar bien ventilada y alejada de la luz solar directa o de cualquier fuente de calor, frío y humedad. No coloque la impresora cerca del borde del escritorio o de la mesa.

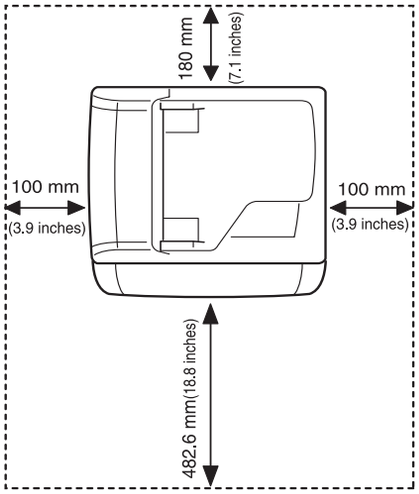

   Se puede imprimir a una altitud por debajo de los 1.000 m (3.281 pies). Consulte el ajuste de altitud para optimizar la impresión. Consulte “Ajuste de altitud” en la página 28 para obtener más información.
   Coloque el equipo sobre una superficie plana y estable, cuya inclinación no supere los 2 mm (0,08 pulgadas). De lo contrario, la calidad de impresión puede verse afectada.

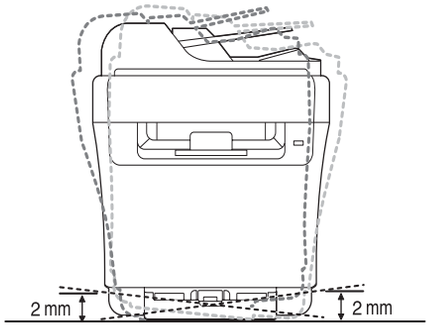

2. Abra la caja del equipo y revise todos los elementos suministrados.
3. Retire la cinta de embalaje del equipo.
4. Instale el cartucho de tóner.
5. Cargue papel. Consulte la sección “Carga de papel” en la página 37.
6. Compruebe que el equipo tenga todos los cables conectados.
7. Encienda el equipo.

Al mover el equipo, no lo incline ni lo ponga boca abajo. De hacerlo, el tóner puede contaminar el interior del equipo, con lo que se dañaría o se obtendría una impresión defectuosa.

CONFIGURACIÓN DE LA RED

Deberá configurar los protocolos de red de la impresora para utilizarla en el entorno de red. Puede utilizar el panel de control del equipo para configurar las opciones básicas de la red.

Sistemas operativos compatibles

En la siguiente tabla se presentan los entornos de red compatibles con la impresora:

ELEMENTO	REQUISITOS
Interfaz de red	• Ethernet 10/100 Base-TX • IEEE 802.11b/g LAN inalámbrica (CLX-3170FW únicamente)
Sistema operativo de red	• Windows 2000/XP/2003/Vista • Varios sistemas operativos Linux • MAC OS 10.3 a 10.5
Protocolos de red	• TCP/IP en Windows • IPP • SNMP
Servidor de direccionamiento dinámico	• DHCP • BOOTP

Si se encuentra en un entorno de direcciones IP dinámicas y tiene que configurar el protocolo de red DHCP, vaya a http://developer.apple.com/networking/bonjour/download/, seleccione el programa Bonjour para Windows correspondiente al sistema operativo de su equipo e instálelo. Este programa le permitirá establecer automáticamente los parámetros de red. Siga las instrucciones de la ventana de instalación. Este programa no es compatible con Linux.

Configuración del protocolo de red en el equipo

Para configurar los parámetros de red TCP/IP siga los pasos que se indican a continuación.

1. Compruebe que el equipo esté conectado a la red con un cable Ethernet RJ-45.
2. Asegúrese de que el equipo esté encendido.
3. Pulse **Menu** en el panel de control hasta que aparezca **Red** en la línea inferior de la pantalla y pulse **OK**.
4. Pulse fecha derecha/izquierda hasta que aparezca **TCP/IP** y pulse **OK**.
5. Pulse fecha derecha/izquierda hasta que aparezca **Estatica** y pulse **OK**.
6. Pulse fecha derecha/izquierda hasta que aparezca **Direccion IP** y pulse **OK**.
   Escriba un número entre 0 y 255 utilizando el teclado numérico y pulse fecha derecha/izquierda para moverse entre bytes.
   Repita este paso para completar la dirección desde el primero hasta el cuarto número.
7. Cuando haya terminado, pulse **OK**.
   Repita los pasos 6 y 7 para configurar los demás parámetros TCP/IP: Máscara de subred y dirección gateway.

Si no está seguro de cómo realizar la configuración, consulte al administrador de la red.

También puede configurar la red con los programas de administración de redes.

- **SyncThru™ Web Admin Service**: Solución de administración de impresoras basada en web para administradores de red. **SyncThru™ Web Admin Service** ofrece un método eficaz para administrar dispositivos de red, y permite supervisar equipos en red y solucionar sus problemas de manera remota desde cualquier sitio con acceso corporativo a Internet. Descargue este programa de http://solution.samsungprinter.com.
- **SyncThru™ Web Service**: Servidor web incorporado en el servidor de impresión en red que permite:
  - Configurar los parámetros de red necesarios para conectar la impresora a diferentes entornos de red.
  - Personalizar la configuración del equipo.
- **SetIP**: Programa de utilidades que permite seleccionar una interfaz de red y configurar manualmente las direcciones IP que se utilizarán con el protocolo TCP/IP. Consulte “Uso del programa SetIP” en la página 30.

CLX-3170FW se puede utilizar en entornos de red inalámbrica. Consulte “Utilizando una red inalámbrica” en la página 30.

REQUISITOS DEL SISTEMA

Antes de comenzar, asegúrese de que el sistema cumpla con los siguientes requisitos:

Windows

El equipo admite los siguientes sistemas operativos de Windows.

SISTEMA OPERATIVO	REQUISITO (RECOMENDADO)		
	CPU	RAM	ESPACIO LIBRE EN LA UNIDAD DE DISCO DURO
Windows 2000	PentiumII 400 MHz (Pentium III 933 MHz)	64 MB (128 MB)	600 MB
Windows XP	Pentium III 933 MHz (Pentium IV 1 GHz)	128 MB (256 MB)	1,5 GB
Windows 2003 Server	Pentium III 933 MHz (Pentium IV 1 GHz)	128 MB (512 MB)	De 1,25 GB a 2 GB
Windows Vista	Pentium 4,3 GHz	512 MB (1.024 MB)	15 GB

- Internet Explorer 5.0 o posterior es el requisito mínimo para todos los sistemas operativos de Windows.
- Podrán instalar el software los usuarios con derechos de administrador.

Linux

ELEMENTO	REQUISITOS
Sistema operativo	Red Hat 8.0 a 9.0 Fedora Core 1, 2, 3, 4 Mandrake 9.2 a 10.1 SuSE 8.2 a 9.2
CPU	Pentium IV 1 GHz o superior
RAM	256 MB o superior
Espacio libre en la unidad de disco duro	1 GB o más
Conexión	Interfaz USB, interfaz de red
Software	Linux Kernel 2.4 o superior Glibc 2.2 o superior CUPS SANE (sólo para dispositivos con escáner)

- También es necesario crear una partición swap de 300 MB o más para trabajar con imágenes digitalizadas grandes.
- El controlador del escáner para Linux admite la resolución óptica al máximo.

Macintosh

ELEMENTO	REQUISITOS
Sistema operativo	MAC 10.3 a 10.5
CPU	Procesador Intel Power Macintosh PC, G4/G5
RAM	512 MB para una Mac basada en Intel, 128 MB para una Mac basada en Power PC
Espacio libre en la unidad de disco duro	1 GB
Conexión	Interfaz USB, interfaz de red

INSTALACIÓN DEL SOFTWARE

Debe instalar el software del equipo para realizar impresiones. El software incluye controladores, aplicaciones y otros programas sencillos.

- El procedimiento siguiente se emplea cuando el equipo funciona como equipo de red. Si desea conectar el equipo mediante un cable USB, consulte la *Sección de software*.
- El siguiente procedimiento está basado en el sistema operativo Windows XP. Los procedimientos y las ventanas emergentes que aparecen durante la instalación pueden diferir según el sistema operativo, la función de la impresora o la interfaz en uso.

1. Asegúrese de completar la configuración de la red del equipo (Consulte la sección “Configuración de la red” en la página 25). Todas las aplicaciones del equipo deben estar cerradas antes de comenzar la instalación.
2. Introduzca el CD-ROM del software de la impresora en la unidad de CD-ROM.
   El CD-ROM se ejecutará automáticamente y aparecerá la ventana de instalación.
   Si la ventana de instalación no aparece, haga clic en **Inicio** > **Ejecutar**. Escriba X:**Setup.exe**, pero reemplace “X” por la letra de la unidad y haga clic en **OK**.
   Si utiliza Windows Vista, haga clic en **Inicio** > **Todos los programas** > **Accesorios** > **Ejecutar**, y escriba X:**Setup.exe**.
   Si aparece la ventana **Reproducción automática** en Windows Vista, haga clic **Ejecutar Setup.exe** en el campo **Instalar o ejecutar el programa** y haga clic **Continuar** en la ventana **Control de cuentas de usuario**.
3. Haga clic en **Siguiente**.

- La ventana anterior puede diferir ligeramente en caso de que esté reinstalando el controlador.

4. Seleccione **Instalación típica para una impresora en red** y haga clic en **Siguiente**.

5. Aparecerá la lista de equipos disponibles en la red. Seleccione la impresora que desea instalar y haga clic en **Siguiente**.

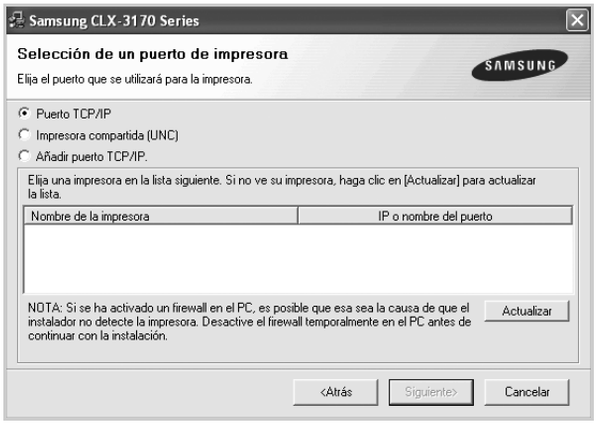

- Si no ve su equipo en la lista, haga clic en **Actualizar** para actualizar la lista o seleccione **Añadir puerto TCP/IP** para agregar el equipo a la red. Para añadir el equipo a la red, introduzca el nombre del puerto y la dirección IP del equipo.
  Para confirmar la dirección IP o MAC del equipo, imprima una página de configuración de la red.
  Consulte la sección “Impresión de informes” en la página 59.
- Para encontrar una impresora de red compartida (ruta UNC), seleccione **Impresora compartida (UNC)** e introduzca de manera manual el nombre compartido o busque una impresora compartida haciendo clic en el botón **Examinar**.

Si no está seguro de cuál es la dirección IP, póngase en contacto con el administrador de la red o imprima la información de la red. Consulte la sección “Impresión de informes” en la página 59.

6. Una vez completada la instalación, se abrirá una ventana que le solicitará que imprima un página de prueba y que se registre como usuario de equipos Samsung para recibir información de Samsung. Si así lo desea, seleccione la(s) casilla(s) de verificación correspondiente(s) y haga clic en **Finalizar**.

   - Si el equipo no funciona bien después de la instalación, vuelva a instalar el controlador de la impresora. Consulte la *Sección de software*.
   - Durante el proceso de instalación del controlador de la impresora, el instalador del controlador detecta la información de la ubicación de su sistema operativo y establece el tamaño de papel predeterminado para el equipo. Si va a utilizar una ubicación de Windows distinta, debe cambiar el tamaño de papel para que coincida con el que utiliza habitualmente. Una vez completada la instalación, vaya a las propiedades de la impresora para cambiar el tamaño del papel.

CONFIGURACIÓN BÁSICA DEL EQUIPO

Una vez completada la instalación, puede ajustar la configuración predeterminada del equipo. Consulte la sección siguiente si desea especificar o modificar valores.

Ajuste de altitud

La calidad de impresión se ve afectada por la presión atmosférica, la cual está determinada por la altura a la que se encuentra el equipo con respecto al nivel del mar. La siguiente información lo guiará para configurar el equipo en la mejor calidad de impresión.

Antes de configurar el valor de la altura, defina la altitud en la que está usando el equipo.

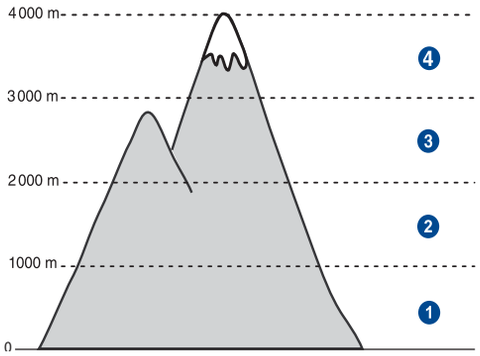

1	Normal
2	Alto 1
3	Alto 2
4	Alto 3

1. Asegúrese de haber instalado el controlador de la impresora con el CD del software de la impresora suministrado.
2. Haga doble clic en el icono **Smart Panel** en la barra de tareas de Windows (o en el Área de notificación en Linux). También puede hacer clic en **Smart Panel** en la barra de estado en Mac OS X.
3. Haga clic en **Conf. de la impresora**.
4. Haga clic en **Ajuste** > **Ajuste de altitud**. Seleccione el valor apropiado de la lista desplegable y haga clic en **Aplicar**.

   Si el equipo está conectado a una red, aparecerá la pantalla **SyncThru Web Service** automáticamente. Haga clic en **Ajustes del equipo** > **Configuración** (o **Configuración del equipo**) > **Ajuste de altura**. Seleccione el valor apropiado de altitud y luego haga clic en **Aplicar**.

Cambio del idioma de la pantalla

Para cambiar el idioma que aparece en la pantalla del panel de control, siga los pasos que se indican a continuación:

1. Pulse **Menu** hasta que aparezca **Conf. sistema** en la línea inferior de la pantalla y pulse **OK**.
2. Pulse **OK** cuando aparezca **Conf. equipo**.
3. Pulse fecha derecha/izquierda hasta que aparezca **Idioma** y pulse **OK**.
4. Pulse fecha derecha/izquierda hasta que aparezca el idioma que busca y pulse **OK**.
5. Pulse **Stop/Clear** para volver al modo listo del equipo.

Configuración de la fecha y la hora

La fecha y la hora actuales se muestran en la pantalla cuando la impresora está encendida y lista para trabajar. En las impresoras CLX-3170FN/CLX-3170FW, todos los faxes tendrán la fecha y la hora impresas.

1. Pulse **Menu** hasta que aparezca **Conf. sistema** en la línea inferior de la pantalla y pulse **OK**.
2. Pulse **OK** cuando aparezca **Conf. equipo**.
3. Pulse fecha derecha/izquierda hasta que aparezca **Fecha y hora** y pulse **OK**.
4. Introduzca la fecha y la hora correctas con el teclado numérico.
   Mes = 01 a 12
   Día = 01 a 31
   Año = requiere cuatro dígitos
   Hora = 01 a 12 (modo de 12 horas)
   00 a 23 (modo de 24 horas)
   Minuto = 00 a 59

   El formato de la fecha puede variar según el país.
   También puede utilizar fecha derecha/izquierda para colocar el cursor debajo del dígito que quiere corregir e introducir un nuevo número.
5. Para seleccionar **AM** o **PM** para el formato de 12 horas, pulse el botón * o # o cualquier número.
   Cuando el cursor no esté bajo el indicador AM o PM, al pulsar el botón * o **#,** el cursor se moverá hasta el indicador.
   Puede cambiar el modo de reloj al formato de 24 horas (por ejemplo, 01:00 PM aparecerá como 13:00). Si desea obtener información más detallada, consulte la sección siguiente.
6. Pulse **OK** para guardar la fecha y la hora.
   Si introduce un número incorrecto, aparecerá **Fuera de rango**, y la impresora no continuará con el siguiente paso. Cuando esto ocurra, deberá volver a introducir el número correcto.
7. Pulse **Stop/Clear** para volver al modo listo del equipo.

Cambio del modo de reloj

Puede ajustar el equipo para que muestre la hora actual usando el formato de 12 horas o el de 24 horas.

1. Pulse **Menu** hasta que aparezca **Conf. sistema** en la línea inferior de la pantalla y pulse **OK**.
2. Pulse **OK** cuando aparezca **Conf. equipo**.
3. Pulse fecha derecha/izquierda hasta que aparezca **Modo de reloj** y pulse **OK**.
4. Pulse fecha derecha/izquierda para seleccionar el otro modo y pulse **OK**.
5. Pulse **Stop/Clear** para volver al modo listo del equipo.

Cambio del modo predeterminado

El equipo viene predeterminado en el modo de copia. Puede cambiar este modo predeterminado de fax al modo de copia (CLX-3170FN/CLX-3170FW únicamente).

1. Pulse **Menu** hasta que aparezca **Conf. sistema** en la línea inferior de la pantalla y pulse **OK**.
2. Pulse **OK** cuando aparezca **Conf. equipo**.
3. Pulse fecha derecha/izquierda hasta que aparezca **Modo predet.** y pulse **OK**.
4. Pulse fecha derecha/izquierda hasta que aparezca el modo predeterminado que busca y pulse **OK**.
5. Pulse **Stop/Clear** para volver al modo listo del equipo.

Configuración de los sonidos

Puede controlar los siguientes sonidos:

- **Sonido teclas**: Enciende y apaga el sonido de tecla. Con esta opción en **Activado**, suena un tono cada vez que se pulsa una tecla.
- **Sonido alarma**: Enciende y apaga el sonido de alarma. Si esta opción está configurada en **Activado**, se oirá un tono de alarma cuando se produzca un error o finalice una comunicación por fax.
- **Altavoz**: Enciende o apaga los sonidos de la línea telefónica que se emiten por el altavoz, como el tono de marcación o el tono de fax. Si esta opción está configurada en **Com.**, que significa “Común”, el altavoz estará activado hasta que responda el equipo remoto.

  Puede regular el volumen utilizando **On Hook Dial**.

- **Timbre**: Ajusta el volumen del timbre. Para ajustar el volumen del timbre puede seleccionar **Desactivado**, **Bajo**, **Med** o **Alto**.

Altavoz, timbre, sonido de tecla y sonido de alarma

1. Pulse **Menu** hasta que aparezca **Conf. sistema** en la línea inferior de la pantalla y pulse **OK**.
2. Pulse fecha derecha/izquierda hasta que aparezca **Sonido/ volumen** y pulse **OK**.
3. Pulse fecha derecha/izquierda hasta que aparezca la opción de sonido que busca y pulse **OK**.
4. Pulse fecha derecha/izquierda hasta que aparezca el estado o el volumen para el sonido que ha seleccionado y pulse **OK**.
5. Cuando sea necesario, repita los pasos 3 al 5 para otros sonidos.
6. Pulse **Stop/Clear** para volver al modo listo del equipo.

Volumen del altavoz para On Hook Dial

1. Pulse **On Hook Dial**. Escuchará un tono de marcación.
2. Pulse fecha derecha/izquierda hasta que consiga el volumen que desea.
3. Pulse **Stop/Clear** para guardar el cambio efectuado y volver al modo listo.

Puede ajustar el volumen del altavoz sólo si está conectado a la línea telefónica.

Introducción de caracteres mediante el teclado numérico

Para realizar distintas tareas, es posible que deba introducir nombres y números. Por ejemplo, cuando configura el equipo, debe introducir su nombre o el de su empresa, y el número de fax. Cuando guarda números de fax o direcciones de correo electrónico en la memoria, puede que también quiera introducir los nombres correspondientes.

Introducción de caracteres alfanuméricos

1. Cuando se le solicite que escriba una letra, localice el botón que lleva el carácter deseado. Pulse el botón varias veces hasta que aparezca en pantalla la letra correcta.

   Por ejemplo, para introducir la letra **O**, pulse **6**, que lleva la etiqueta **MNO**.

   Cada vez que pulse **6**, la pantalla mostrará una letra diferente: **M**, **N**, **O**, **m**, **n**, **o** y, por último, **6**.

   Además puede introducir caracteres especiales, como un espacio, el signo "+" y otros. Si desea obtener información más detallada, consulte la siguiente sección.
2. Para introducir más letras, repita el paso 1.

   Si la letra siguiente está en la etiqueta del mismo botón, mueva el cursor pulsando el botón derecho fecha derecha/izquierda y después pulse el botón con la etiqueta que muestre la letra deseada. El cursor se desplazará hacia la derecha y la siguiente letra aparecerá en la pantalla.

   Puede introducir un espacio pulsando dos veces **1**.
3. Cuando haya finalizado de introducir letras, pulse **OK**.

Letras y números del teclado

TECLA	NÚMEROS, LETRAS O CARACTERES ASIGNADOS
1	1 @ / . ‘
2	2 A B C a b c
3	3 D E F d e f
4	4 G H I g h i
5	5 J K L j k l
6	6 M N O m n o
7	7 P Q R S p q r s
8	8 T U V t u v
9	9 W X Y Z w x y z
0	0 + - , &
*	*
Nº	Nº

Corrección de números o nombres

Si comete un error al introducir un número o un nombre, pulse el botón izquierdo fecha derecha/izquierda para borrar el último dígito o carácter. A continuación, escriba el número o carácter correcto.

Inserción de una pausa

En algunos sistemas telefónicos, deberá marcar un código de acceso (9, por ejemplo) y esperar un segundo tono de llamada. En dichos casos, debe insertar una pausa en el número de teléfono. Puede introducir una pausa mientras configura los botones de acceso rápido o de marcación rápida.

Para insertar una pausa, pulse **Redial/Pause** en el lugar apropiado mientras introduce el número de teléfono. En la ubicación correspondiente de la pantalla aparecerá el signo “-”.

Uso de los modos de ahorro

Modo de ahorro de energía

El modo de ahorro de energía permite reducir el consumo eléctrico de la impresora cuando no está en uso. Puede activar este modo y seleccionar el periodo que la impresora deberá esperar después de imprimir un trabajo, antes de pasar a un estado de consumo reducido.

1. Pulse **Menu** hasta que aparezca **Conf. sistema** en la línea inferior de la pantalla y pulse **OK**.
2. Pulse **OK** cuando aparezca **Conf. equipo**.
3. Pulse fecha derecha/izquierda hasta que aparezca **Ahorro energia** y pulse **OK**.
4. Pulse fecha derecha/izquierda hasta que aparezca el ajuste de tiempo que busca y pulse **OK**.
5. Pulse **Stop/Clear** para volver al modo listo del equipo.

Continuación automática

Esta opción permite configurar la impresora para que siga imprimiendo o no en caso de que el tamaño de papel establecido y el papel presente en la bandeja no coincidan.

1. Pulse **Menu** hasta que aparezca **Conf. sistema** en la línea inferior de la pantalla y pulse **OK**.
2. Pulse **OK** cuando aparezca **Conf. equipo**.
3. Pulse fecha derecha/izquierda hasta que aparezca **Cont. autom.** y pulse **OK**.
4. Pulse fecha derecha/izquierda hasta que aparezca la opción de encuadernación deseada.
   - **Activado**: Si el tamaño de papel no coincide con el tamaño de papel de la bandeja, la impresión comienza automáticamente cuando transcurre el tiempo establecido.
   - **Desactivado**: Espera hasta que se pulsa **Black Start** o **Color Start** en el panel de control cuando el tamaño de papel no coincide con el tamaño de papel de la bandeja.
5. Pulse **OK** para guardar la selección.
6. Pulse **Stop/Clear** para volver al modo listo del equipo.

Uso del programa SetIP

- Sólo puede utilizar el programa SetIP cuando el equipo está conectado a una red.
- El siguiente procedimiento está basado en el sistema operativo Windows XP.

Este programa es para la configuración IP de red que utiliza la dirección MAC que es el número de serie de la tarjeta de o la interfaz de red. Especialmente, es para que el administrador de red configure varias IP de red al mismo tiempo.

Si se encuentra en un entorno de direcciones IP dinámicas y tiene que configurar el protocolo de red DHCP, vaya a http://developer.apple.com/networking/bonjour/download/, seleccione el programa Bonjour para Windows correspondiente al sistema operativo de su equipo e instálelo. Este programa le permitirá reparar automáticamente los parámetros de red. Siga las instrucciones de la ventana de instalación. Este programa no es compatible con Linux.

Instalación del programa

1. Introduzca el CD del controlador que se proporciona con el equipo. Cuando el CD del controlador se ejecute automáticamente, cierre la ventana.
2. Inicie **Explorador de Windows** y abra la unidad X (X representa la unidad de CD-ROM).
3. Haga doble clic en **Aplicación** > **SetIP**.
4. Abra la carpeta del idioma que va a utilizar.
5. Haga doble clic en **Setup.exe** para instalar este programa.
6. Siga las instrucciones que aparecen en la ventana para completar la instalación.

Inicio del programa

1. En el menú **Inicio** de Windows, seleccione **Todos los programas** > **Samsung Network Printer Utilities** > **SetIP**.
2. Seleccione el nombre de la impresora y haga clic en .

   Si no puede encontrar el nombre de la impresora, haga clic en para actualizar la lista.
3. Introduzca la dirección de MAC de la tarjeta de red, la dirección IP, la máscara de subred, la puerta de enlace predeterminada y luego haga clic en **Aplicar**.

   Si no conoce la dirección MAC de la tarjeta de red, imprima el informe sobre información de red del equipo.
   Consulte la sección “Impresión de informes” en la página 59.
4. Haga clic en **OK** para confirmar la configuración.
5. Haga clic en **Salir** para cerrar **SetIP** el programa.

Si no está seguro de cómo realizar la configuración, consulte al administrador de la red.

También puede configurar la red con los programas de administración de redes.

- **SyncThru™ Web Admin Service**: Solución de administración de impresoras basada en web para administradores de red. **SyncThru™ Web Admin Service** brinda una forma eficaz de administrar los dispositivos de red, y permite revisarlos y solucionar problemas de forma remota desde cualquier sitio con acceso corporativo a Internet. Descargue este programa desde http://www.solution.samsungprinter.com.
- **SyncThru™ Web Service**: Servidor web incorporado en el servidor de impresión en red que permite:
  - Configurar los parámetros de red necesarios para conectar la impresora a diferentes entornos de red.
  - Personalizar la configuración del equipo.

UTILIZANDO UNA RED INALÁMBRICA

Configuración de los ajustes de red básicos

Debe configurar los parámetros de red adecuados para utilizar la impresora en una red inalámbrica. Para ello, puede usar tanto el panel de control como **SyncThru Web Service**, un sitio web incorporado de la impresora. Esta sección brinda información básica sobre los parámetros de red de 802.11b/g, que se pueden configurar desde el panel de control.

Puede configurar los ajustes básicos de la red inalámbrica, como el SSID, el modo de funcionamiento y los canales. Puede recuperar la configuración básica si selecciona una red inalámbrica o si realiza la configuración manualmente.

1. Pulse **Menu** en el panel de control hasta que aparezca **Red** en la línea inferior de la pantalla y pulse **OK**.
2. Pulse fecha derecha/izquierda hasta que aparezca **Inalamb.** y pulse **OK**.
3. Pulse fecha derecha/izquierda hasta que aparezca **WLAN Basica** y pulse **OK**.
4. Pulse fecha derecha/izquierda para seleccionar el método de configuración que desea y pulse **OK**.
   - **Buscar lista**: La tarjeta de interfaz de red inalámbrica de la impresora busca redes inalámbricas en el área y muestra los resultados.
   - **Personalizado**: Puede configurar los ajustes inalámbricos en función de sus necesidades.
5. Si seleccionó **Buscar lista**, pulse fecha derecha/izquierda para seleccionar una red y pulse **OK**.
   Si seleccionó **Personalizado**, configure las opciones de red:
   - **Editar SSID**: Introduzca el SSID, el nombre que identifica una red inalámbrica. “SSID” diferencia entre mayúsculas y minúsculas, por lo que deberá prestar atención al introducir el nombre.
   - **Modo funcion.**: Seleccione el tipo de conexiones de red inalámbrica.
     En el modo de **Ad-hoc**, las tarjetas inalámbricas se comunican directamente entre sí.
     En el modo de **Infraestruct.**, las tarjetas inalámbricas se comunican entre sí a través de un punto de acceso, que permite a las tarjetas inalámbricas y con cable enviar archivos a la impresora.

     En el modo de **Ad-hoc**, la impresora utilizará la interfaz inalámbrica, aún cuando el cable de red esté conectado.
   - **Canal**: Esta opción está disponible únicamente en el modo de Ad hoc. En la mayoría de los casos, no será necesario modificar esta configuración. El servidor de impresión explorará todos los canales disponibles para la red indicada y adaptará el canal que utiliza al canal que detecte.
6. Cuando haya terminado, pulse **Stop/Clear** para volver al modo listo.

Selección del tipo de autenticación

La autenticación es el proceso de identificar la legitimidad de un usuario para acceder a una red. Puede seleccionar si desea que se utilice la autenticación.

1. Pulse **Menu** en el panel de control hasta que aparezca **Red** en la línea inferior de la pantalla y pulse **OK**.
2. Pulse fecha derecha/izquierda hasta que aparezca **Inalamb.** y pulse **OK**.
3. Pulse fecha derecha/izquierda hasta que aparezca **WLAN Seguridad** y pulse **OK**.
4. Pulse fecha derecha/izquierda hasta que aparezca **WEP estatica** y pulse **OK**.
5. Pulse fecha derecha/izquierda hasta que aparezca **Autenticacion** y pulse **OK**.
6. Pulse fecha derecha/izquierda para seleccionar el tipo que desea y pulse **OK**.
   - **Sist. abierto**: No utiliza autenticación.
   - **Clave compar.**: Utiliza autenticación.
7. Pulse **Stop/Clear** para volver al modo listo del equipo.

Ajuste de la codificación

Si la red utiliza claves de codificación WEP, deberá seleccionar el tipo de codificación adecuado y configurar dichas claves. Puede configurar hasta cuatro claves. La clave activa debe coincidir con el valor y la posición de clave (por ejemplo, Clave 1) configurada en los demás dispositivos inalámbricos de la red.

1. Pulse **Menu** en el panel de control hasta que aparezca **Red** en la línea inferior de la pantalla y pulse **OK**.
2. Pulse fecha derecha/izquierda hasta que aparezca **Inalamb.** y pulse **OK**.
3. Pulse fecha derecha/izquierda hasta que aparezca **WLAN Seguridad** y pulse **OK**.
4. Pulse fecha derecha/izquierda hasta que aparezca **WEP estatica** y pulse **OK**.
5. Pulse fecha derecha/izquierda hasta que aparezca **Codificacion** y pulse **OK**.

   Si ha ajustado el tipo de autenticación a **Sist. abierto**, no se muestra el menú **Codificación**.
6. Configure las opciones de codificación y pulse **OK**.
   - **Codif. Tipo**: Seleccione un tipo de codificación: **Ninguna**, **WEP 64 bits** o **WEP 128 bits**.
   - **Tipo de clave**: Seleccione el tipo de clave de la red.
   - **Clave de uso**: Seleccione la clave que desea usar en la red.
   - **Editar clave**: Introduzca el número de clave para la posición de clave seleccionada.
     Puede introducir los siguientes tipos de números:

	HEXADECIMAL	ALFANUMÉRICO
WEP 64 bits	10 dígitos	5 caracteres
WEP 128 bits	26 dígitos	13 caracteres

7. Cuando haya terminado, pulse **Stop/Clear** para volver al modo listo.

carga de originales y material de impresión

Este capítulo explica cómo cargar originales y material de impresión en el equipo.

Este capítulo incluye:

- Carga de originales
- Selección de material de impresión
- Cambio del tamaño de papel en la bandeja
- Carga de papel
- Impresión con materiales de impresión especiales
- Configuración del tipo y del tamaño del papel

CARGA DE ORIGINALES

Puede utilizar el cristal del escáner o el alimentador automático de documentos (ADF) para cargar un original, a fin de realizar copias, digitalizar documentos o enviar un fax.

En el cristal del escáner

Asegúrese de que no haya ningún original en el ADF. Si se detecta un original en el ADF, éste tendrá prioridad sobre el original introducido en el cristal del escáner. Si desea obtener una calidad óptima de hdigitalización, especialmente para las imágenes en escala de grises o en color, utilice el cristal del escáner.

1. Levante y abra la tapa del escáner.

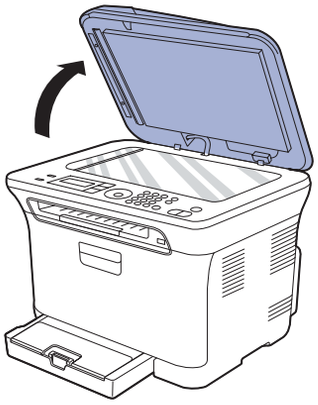

2. Coloque el original con la cara de impresión hacia abajo en el cristal del escáner y alinéelo con la guía de ajuste situada en la esquina superior izquierda del cristal.

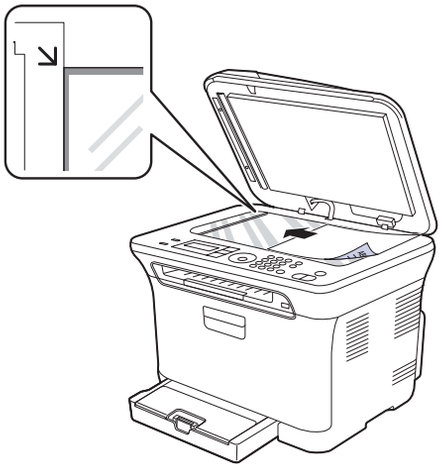

3. Cierre la tapa del escáner.

- Tenga cuidado de no rayar el cristal de digitalización. Puede lastimarse.
- Tenga cuidado y no deje caer la cubierta del escáner sobre sus manos. Puede lastimarse.
- Cuando realice una digitalización o una copia, no mire la luz que está dentro del escáner. Es perjudicial para los ojos y puede ser peligrosa.

- Si se deja la tapa del escáner abierta, es posible que obtenga una menor calidad de impresión de las copias y un mayor consumo de tóner.
- Si se acumula polvo en el cristal del escáner, pueden aparecer puntos negros en la copia impresa. Manténgalo siempre limpio.
- Si desea copiar una página de un libro o una revista, levante la tapa del escáner hasta que las bisagras alcancen su tope y, a continuación, cierre la tapa. Si el libro o la revista tiene más de 30 mm de grosor, realice la copia con la tapa abierta.

En el ADF (CLX-3170FN/CLX-3170FW únicamente)

Con el ADF, puede cargar hasta 15 hojas de papel (bond de 75 g/m^2, 20 lb) para un trabajo.

Cuando utilice el ADF:

- En el ADF: No cargue papel de menos de 142 mm x 148 mm (5,6 pulgadas x 5,8 pulgadas) o de más de 216 mm x 356 mm (8,5 pulgadas x 14 pulgadas).
- No intente introducir los siguientes tipos de papel:
  - papel de calcar o autocopiativo
  - papel satinado
  - papel cebolla o muy delgado
  - papel arrugado o con pliegues
  - papel abarquillado o curvado
  - papel rasgado
- Retire todas las grapas y los clips de los originales antes de cargarlos.
- Si los originales tienen algún tipo de pegamento, tinta o corrector líquido, compruebe que estén totalmente secos antes de cargar los documentos.
- No introduzca originales de tamaños o gramajes de papel diferentes.
- No cargue catálogos, folletos, transparencias o documentos con características no habituales.

1. Doble o abanique el borde de la pila de papel para separar las páginas antes de cargar el papel en la impresora.

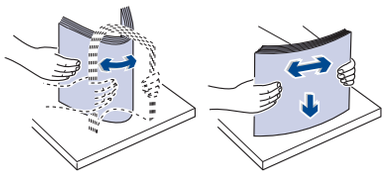

2. Cargue el original en el ADF con la cara de impresión hacia arriba. Compruebe que la parte inferior de la pila de originales coincida con el tamaño de papel indicado en la bandeja de entrada de documentos.

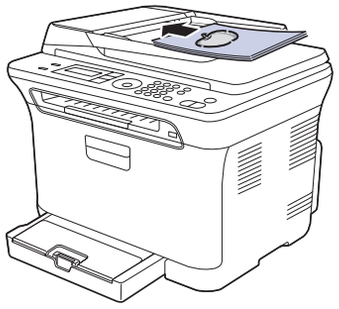

3. Ajuste las guías de ancho del documento al tamaño de papel adecuado.

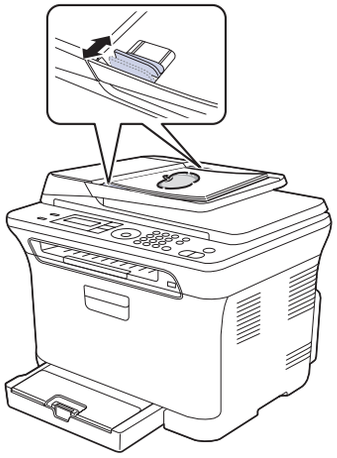

Si se acumula polvo en el cristal del ADF, la hoja impresa puede presentar manchas negras. Manténgalo siempre limpio.

Tenga cuidado y no coloque las manos en el rodillo del ADF. Puede lastimarse.

SELECCIÓN DE MATERIAL DE IMPRESIÓN

Puede imprimir en diversos tipos de material de impresión, como papel común, sobres, etiquetas y transparencias. Utilice siempre material de impresión que cumpla con las directrices de uso del equipo. El material de impresión que no cumpla con las directrices que se describen en este manual del usuario podría ocasionar los siguientes problemas:

- Baja calidad de impresión
- Aumento de atascos de papel
- Desgaste prematuro del equipo

Las propiedades, tales como el gramaje, la composición, la rugosidad y la humedad, son factores importantes que pueden afectar el rendimiento de la impresora y la calidad de impresión. Al seleccionar el material de impresión, deberá tener en cuenta lo siguiente:

- El tipo, el tamaño y el gramaje del papel para esta impresora se describen más adelante en esta sección.
- Cómo obtener los resultados deseados: El material de impresión que elija deberá ser el adecuado para el tipo de impresión que desee realizar.
- Brillo: El material de impresión más blanco permite obtener copias impresas de mayor nitidez y contraste.
- Homogeneidad de la superficie: Según la homogeneidad o la rugosidad del material de impresión, se obtendrán copias impresas de mayor o menor nitidez.

- Es posible que algunos tipos de papel cumplan con todas las directrices que se describen en esta sección y aun así no se obtengan resultados satisfactorios. Esto puede ser consecuencia de una manipulación incorrecta, niveles de temperatura y humedad inaceptables, u otras variables sobre las que Samsung no tiene control.
- Antes de adquirir grandes cantidades de material de impresión, asegúrese de que cumpla con los requisitos especificados en este manual del usuario.

El uso de material de impresión que no cumpla con estas especificaciones podría ocasionar problemas que requieran reparación. La garantía y los acuerdos de servicio Samsung no cubren este tipo de reparaciones.

Especificaciones acerca del material de impresión

TIPO	TAMAÑO	DIMENSIONES	GRAMAJE[a]	CAPACIDAD[b]
Papel común	Carta	216 mm x 279 mm (8,5 pulgadas x 11 pulgadas)	De 60 a 105 g/m² (bond de 16 lb a 28 lb) para la bandeja 1	• 150 hojas de 75 g/m² (bond de 20 lb) para la bandeja • 1 hoja para la alimentación manual en la bandeja
	Legal	216 mm x 356 mm (8,5 pulgadas x 14 pulgadas)		
	Folio USA	216 mm x 330 mm (8,5 pulgadas x 13 pulgadas)		
	A4	210 mm x 297 mm (8,26 pulgadas x 11,69 pulgadas)		
	Oficio	216 mm x 343 mm (8,5 pulgadas x 13,5 pulgadas)		
	JIS B5	182 mm x 257 mm (7,16 pulgadas x 10,11 pulgadas)		
	ISO B5	176 mm x 250 mm (6,93 pulgadas x 9,84 pulgadas)		
	Ejecutivo	184 mm x 267 mm (7,25 pulgadas x 10,5 pulgadas)		
	A5	148 mm x 210 mm (5,82 pulgadas x 8,26 pulgadas)		
	Statement	140 mm x 216 mm (5,5 pulgadas x 8,5 pulgadas)		
	A6	105 mm x 148 mm (4,13 pulgadas x 5,82 pulgadas)		
Sobre	Sobre Monarch	98 mm x 191 mm (3,87 pulgadas x 7,5 pulgadas)	De 75 a 90 g/m² (bond de 20 a 24 lb)	1 hoja para la alimentación manual en la bandeja
	Sobre de 6 3/4	92 mm x 165 mm (3,62 pulgadas x 6,5 pulgadas)		
	Sobre n.º 10	105 mm x 241 mm (4,12 pulgadas x 9,5 pulgadas)		
	Sobre n.º 9	98 mm x 225 mm (3,87 pulgadas x 8,87 pulgadas)		
	Sobre DL	110 mm x 220 mm (4,33 pulgadas x 8,66 pulgadas)		
	Sobre C5	162 mm x 229 mm (6,37 pulgadas x 9,01 pulgadas)		
	Sobre C6	114 mm x 162 mm (4,48 pulgadas x 6,38 pulgadas)		
Papel grueso	Consulte la sección Papel común	Consulte la sección Papel común	De 90 a 105 g/m² (bond de 24 lb a 28 lb)	
Papel fino	Consulte la sección Papel común	Consulte la sección Papel común	De 60 a 70 g/m² (bond de 16 lb a 19 lb)	
Etiquetas[c]	Carta, A4	Consulte la sección Papel común	De 120 a 150 g/m² (bond de 37 lb a 40 lb)	
Transparencias[d]	Carta, A4	Consulte la sección Papel común	De 138 a 146 g/m² (bond de 37 a 39 lb)	
Tarjetas	Postal	101,6 x 152,4 mm (4 pulgadas x 6 pulgadas)	De 105 a 163 g/m² (bond de 28 a 43 lb)	
Tamaño mínimo (personalizado)		76 mm x 127 mm (3 pulgadas x 5 pulgadas)	De 60 a 163 g/m² (bond de 16 lb a 43 lb)	
Tamaño máximo (personalizado)		216 mm x 356 mm (8,5 pulgadas x 14 pulgadas)		

a. Si el peso del papel es superior a 105 g/m² (bond de 28 lb), utilice el alimentador manual.
b. La capacidad máxima puede variar según el peso y el grosor del material, y según las condiciones ambientales.
c. Homogeneidad: de 100 a 250 (Sheffield).
d. Material recomendado: transparencias 3M para una impresora láser a color, por ejemplo, PP2500.

Tamaños de material compatibles en cada modo

MODO	TAMAÑO	FUENTE
Modo de copia	Carta, A4, Legal, Oficio, Folio EE.UU., Ejecutivo, JIS B5, A5, A6	bandeja 1
Modo de impresión	La impresora admite todos los tamaños	bandeja 1
Modo de fax[a]	Carta, A4, Oficio	bandeja 1

a. CLX-3170FN/CLX-3170FW únicamente.

Directrices para materiales de impresión especiales

TIPO DE MATERIAL	DIRECTRICES
Sobres	• La impresión satisfactoria de los sobres depende de la calidad de éstos. Cuando seleccione sobres, tenga en cuenta los siguientes factores: - Peso: El gramaje del sobre no debe exceder los 90 g/m^2, ya que podría producirse un atasco de papel. - Estructura: Antes de imprimirlos, los sobres deben estar completamente planos, con menos de 6 mm de abarquillamiento, y no deben contener aire. - Estado: Los sobres no deben presentar arrugas, muescas ni ningún otro tipo de deterioro. - Temperatura: Debe utilizar sobres que sean compatibles con las condiciones de calor y presión de la impresora durante su funcionamiento. • Utilice sólo sobres con pliegues bien definidos. • No utilice sobres con sellos. • No utilice sobres con broches, cierres, ventanillas, revestimientos satinados, sellos autoadhesivos u otros materiales sintéticos. • No utilice sobres dañados o de baja calidad. • Asegúrese de que el cierre que hay en ambos extremos llegue hasta la esquina del sobre. 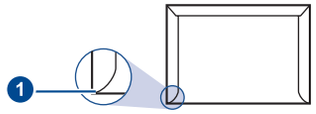 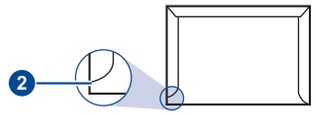 1 Aceptable 2 Inaceptable
Sobres (continuación)	• Los sobres que tengan una banda autoadhesiva o más de una solapa plegable que permita un cierre hermético deben utilizar materiales adhesivos compatibles con la temperatura de fusión de la impresora durante 0,1 segundos. Verifique las especificaciones de su equipo para comprobar la temperatura de fusión; para ello consulte “Especificaciones de la impresora” en la página 85. Las solapas y las bandas adicionales podrían arrugarse y producir atascos, e incluso podrían ocasionar daños en el fusor. • Para obtener una calidad de impresión óptima, coloque los márgenes a una distancia no superior a 15 mm de los extremos del sobre. • No imprima en el área donde coinciden los puntos de unión del sobre.
Etiquetas	• Para evitar daños en el equipo, utilice sólo etiquetas diseñadas para equipos láser. Cuando seleccione etiquetas, tenga en cuenta los siguientes factores: - Adhesivos: El material adhesivo debe soportar la temperatura de fusión del equipo. Verifique las especificaciones de su equipo para comprobar la temperatura de fusión; para ello consulte “Especificaciones generales” en la página 84. - Disposición: Utilice sólo etiquetas que no dispongan de refuerzos entre ellas. Las etiquetas pueden desprenderse de las hojas con espacios entre las etiquetas, lo que puede ocasionar graves atascos de papel. - Abarquillamiento: Antes de imprimirlas, debe comprobar que las etiquetas no estén arrugadas y que su abarquillamiento no supere los 13 mm en cualquier dirección. - Estado: No utilice etiquetas que presenten arrugas, burbujas de aire u otras indicaciones de separación. • Compruebe que no haya ningún material adhesivo entre ellas. De lo contrario, éstas pueden desprenderse durante la impresión y ocasionar atascos de papel. El material adhesivo podría además causar daños a componentes del equipo. • No cargue la misma hoja de etiquetas en la impresora más de una vez. El material adhesivo de las etiquetas está diseñado para que se utilice una sola vez en el equipo. • No utilice etiquetas que se hayan desprendido de la hoja posterior o que presenten arrugas, burbujas de aire u otros daños.
Tarjetas o material de tamaño personalizado	• No imprima en materiales con un tamaño inferior a 76 mm de ancho o 356 mm de largo. • En la aplicación de software, ajuste los márgenes a un valor mínimo de 6,4 mm de los bordes del material.

TIPO DE MATERIAL	DIRECTRICES
Papel preimpreso	• El papel con membrete debe estar impreso con tintas no inflamables, resistentes al calor, que no se diluyan, vaporicen ni desprendan emisiones peligrosas cuando se someten a la temperatura de fusión de la impresora durante 0,1 segundos. Verifique las especificaciones de su equipo para comprobar la temperatura de fusión; para ello consulte “Especificaciones generales” en la página 84. • La tinta de los papeles con membrete no debe ser inflamable y no debe afectar ninguno de los rodillos de la impresora. • Los formularios y los papeles con membrete deben estar herméticamente sellados, en un envoltorio resistente a la humedad, para evitar deformaciones durante su almacenamiento. • Antes de cargar papel preimpreso, como formularios y papeles con membrete, compruebe que la tinta del papel esté seca. Durante el proceso de fusión, la tinta húmeda puede desprenderse del papel preimpreso y reducir así la calidad de impresión.

⚠ El uso de papel fotográfico o papel revestido puede causar problemas que requieran reparaciones. Este tipos de reparaciones no están cubiertas en la garantía o en los acuerdos de servicio de Samsung.

CAMBIO DEL TAMAÑO DE PAPEL EN LA BANDEJA

Para cargar papeles de mayor tamaño, como papel de tamaño Legal, debe ajustar las guías del papel para ampliar la bandeja.
Para cambiar el tamaño de la bandeja 1 a otro tamaño, debe ajustar adecuadamente la guía de largo del papel.

1. Extraiga la bandeja 1 del equipo. Abra la cubierta del papel y extraiga el papel de la bandeja 1, si fuera necesario.
2. Presione y quite el pestillo de la guía en la parte superior de la bandeja y extraiga la bandeja manualmente.

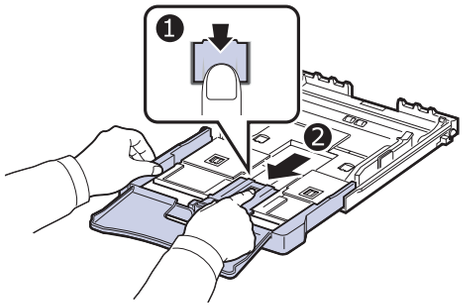

3. Cargue papel en la bandeja.

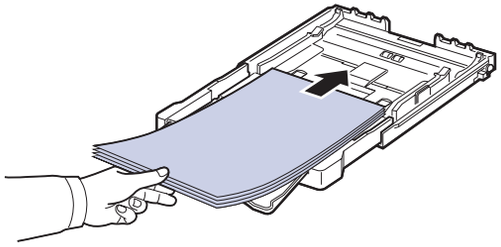

4. Deslice la guía de largo del papel hasta que toque ligeramente el extremo de la pila de papel. Apriete la guía de ancho de papel y deslícela hasta el borde de la pila de papel sin doblarlo.

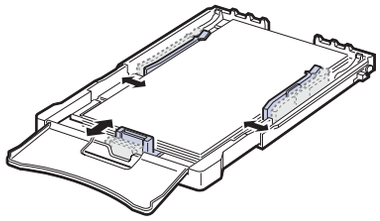

Para tamaños de papel menores que Carta, vuelva a colocar las guías de papel a sus posiciones originales y ajuste la guía de largo del papel y la guía de ancho del papel.

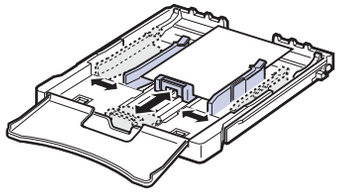

- No empuje las guías de ancho del papel más de lo necesario, ya que el material podría deformarse.
- Si no ajusta las guías de ancho del papel, podrían producirse atascos.

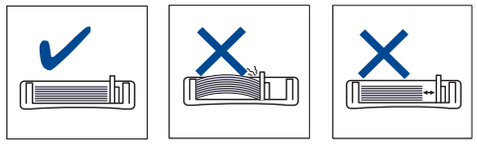

5. Cierre la cubierta del papel.

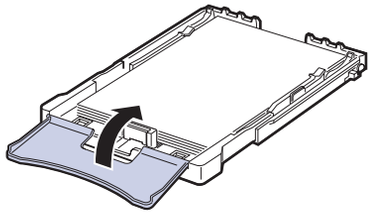

6. Coloque de nuevo la bandeja 1 en la impresora.

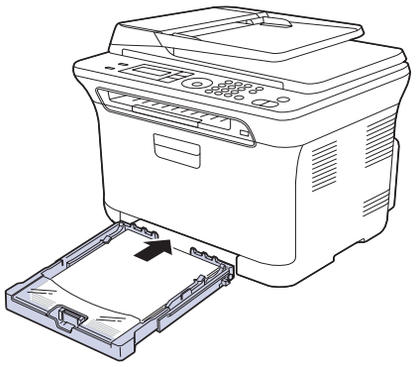

CARGA DE PAPEL

Carga de papel en la bandeja 1

Cargue el material de impresión que utilice para la mayoría de los trabajos de impresión en la bandeja 1. La bandeja 1 puede contener hasta 150 hojas de papel común de 75 g/m^2 (bond de 20 lb).

1. Extraiga la bandeja del equipo.
2. Abra la cubierta del papel.

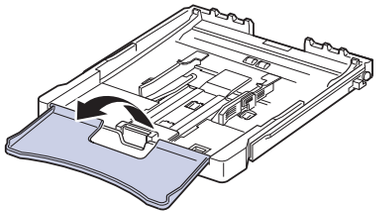

3. Ajuste el tamaño de la bandeja hasta que oiga un “clic”.

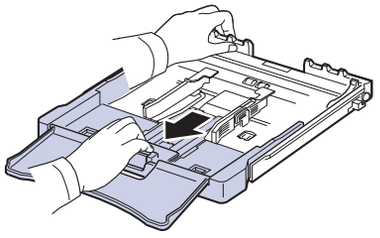

4. Amplíe la bandeja ajustando la guía de ancho del papel.

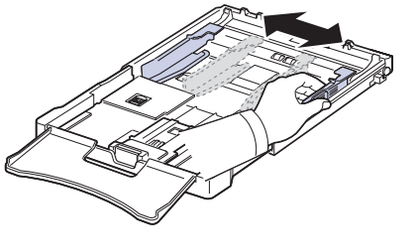

5. Si utiliza papel, doble o abanique el borde de la pila de papel para separar las páginas antes de cargar el papel en la impresora.

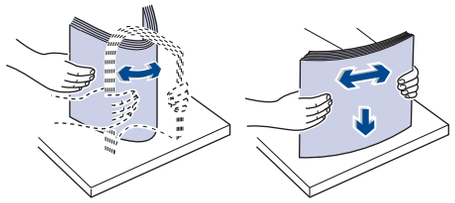

6. Cargue el papel con la cara de impresión hacia arriba.

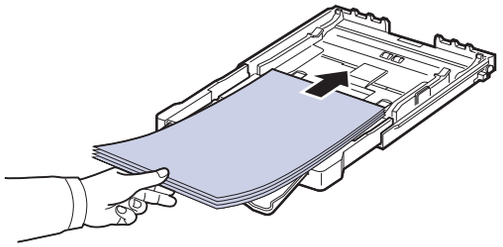

Asegúrese de no colocar demasiado papel en la bandeja y de que las cuatro esquinas estén planas en la bandeja y se encuentren bajo las guías, como se muestra a continuación. Si sobrecarga la bandeja puede producirse un atasco de papel.

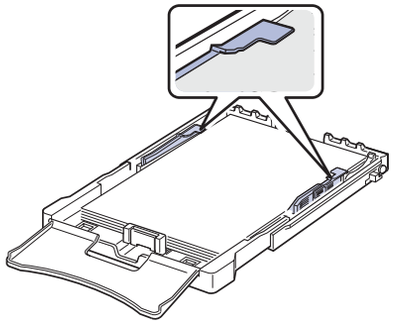

7. Apriete la guía de largo del papel y desplácela hasta que toque ligeramente el extremo de la pila de papel.

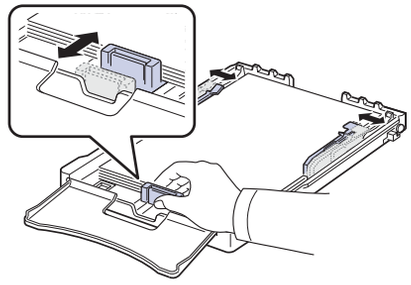

8. Cierre la cubierta del papel.

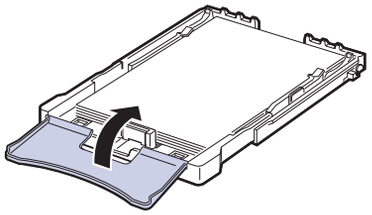

9. Coloque de nuevo la bandeja 1 en la impresora.

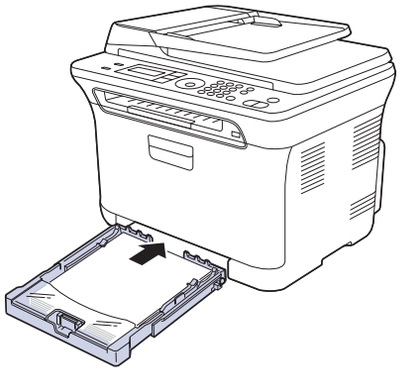

Puede introducir papel con membrete con la cara que contiene el diseño hacia arriba. El borde superior de la hoja (el que lleva el logotipo) debe entrar primero en la impresora.

10. Después de cargar el papel, ajuste el tipo y el tamaño del papel para la bandeja 1. Para imprimir desde el equipo, consulte la *Sección de software*.

- Si no hay suficiente papel en la bandeja, cargue más papel.
- Si surge algún problema relacionado con la alimentación del papel, coloque las hojas de una en una en el alimentador manual.
- Puede cargar papel impreso anteriormente. La cara impresa debe quedar hacia arriba, con el borde de la parte superior estirado. Si se presenta algún problema relacionado con la alimentación del papel, dé vuelta el papel. Tenga en cuenta que la calidad de la impresión no está garantizada.

IMPRESIÓN CON MATERIALES DE IMPRESIÓN ESPECIALES

El equipo puede cargar tamaños y tipos de materiales de impresión especiales, como postales, tarjetas y sobres. Es especialmente útil para la impresión de una sola página en papel con membrete o en papel de color.

Alimentación manual del material de impresión

- En la bandeja, utilice sólo un tamaño de material de impresión por vez.
- Para prevenir atascos en el papel, no añada papel en la bandeja cuando todavía quede. Esta regla también se aplica a otros tipos de materiales de impresión.
- Debe cargar el material de impresión con la cara que desea imprimir hacia arriba y debe introducir en la bandeja primero el borde superior. Coloque el material de impresión en el centro de la bandeja.
- Utilice siempre los materiales de impresión especificados para evitar atascos de papel y problemas en la calidad de impresión. Consulte la sección “Selección de material de impresión” en la página 33.
- Alise cualquier arruga que puedan presentar las postales, los sobres y las etiquetas antes de introducirlas en la bandeja.

1. Cargue el papel. Consulte la sección “Cambio del tamaño de papel en la bandeja” en la página 36.

Según el tipo de material que desee utilizar, siga las siguientes directrices para la carga:
- Sobres: Cárguelos con la solapa hacia abajo y con la zona donde se coloca el sello postal en la parte superior izquierda.
- Etiquetas: Introdúzcalas con la cara de impresión hacia arriba y el borde superior corto en primer lugar.
- Papel preimpreso: La cara que lleva el diseño hacia arriba con el borde superior en dirección a la impresora.
- Tarjetas: Introdúzcala con la cara de impresión hacia arriba y el borde corto en primer lugar.
- Papel impreso anteriormente: Cárguelo con el lado ya impreso hacia abajo y con un borde, sin dobleces, en dirección a la impresora.

2. Cuando desee imprimir en una aplicación, ejecute el menú de impresión.
3. Antes de imprimir, abra las propiedades de la impresora.
4. En las propiedades de la impresora, pulse la ficha **Papel** y seleccione el tipo de papel adecuado.

Si desea utilizar una etiqueta, establezca el tipo de papel en **Etiqueta**.

5. En el origen del papel, seleccione **Alimentación manual** y luego pulse **OK**.
6. Inicie la impresión en la aplicación.
7. Pulse el botón **Stop/Clear** del equipo para iniciar la alimentación, luego el equipo comenzará a imprimir.

- Si la impresión comprende varias páginas, cargue la siguiente página una vez impresa la primera y pulse el botón **Stop/Clear**. Repita este procedimiento para cada página que vaya a imprimir.
- Los valores que se modifiquen sólo tendrán efecto mientras se utiliza la aplicación actual.

CONFIGURACIÓN DEL TIPO Y DEL TAMAÑO DEL PAPEL

Tras cargar papel en la bandeja, debe configurar el tamaño y tipo de papel mediante los botones del panel de control. Estos ajustes se aplicarán a los modos de copia y fax. Para imprimir desde su PC, debe seleccionar el tamaño y el tipo de papel en el programa de la aplicación utilizada.

1. Pulse **Menu** hasta que aparezca **Conf. sistema** en la línea inferior de la pantalla y pulse **OK**.
2. Pulse fecha derecha/izquierda hasta que aparezca **Conf. papel** y pulse **OK**.
3. Pulse **OK** cuando aparezca **Tam. de papel**.
4. Pulse fecha derecha/izquierda hasta que aparezca la bandeja de papel que desee y pulse **OK**.
5. Pulse fecha derecha/izquierda hasta que aparezca el tamaño de papel que esté utilizando y pulse **OK**.
6. Pulse **Back** para volver al nivel superior.
7. Pulse fecha derecha/izquierda hasta que aparezca **Tipo de papel** y pulse **OK**.
8. Pulse fecha derecha/izquierda hasta que aparezca el tipo de papel que esté utilizando y pulse **OK**.
9. Pulse **Stop/Clear** para volver al modo listo del equipo.

copia

Este capítulo brinda instrucciones detalladas para copiar documentos.

Este capítulo incluye:

- Copia
- Modificación de la configuración de las copias
- Cambio de los ajustes de copia predeterminados
- Uso de funciones de copia especiales
- Configuración del tiempo de espera de la copia

COPIA

1. Pulse **Copy**.
   Aparecerá **Listo para copia** en la línea superior de la pantalla.
2. Cargue los originales con la cara de impresión hacia arriba en el ADF o coloque un original de una hoja con la cara de impresión hacia abajo en el cristal del escáner.
   Para obtener información detallada sobre la carga de originales, consulte “Carga de originales” en la página 32.
3. Introduzca la cantidad de copias mediante el teclado numérico, si es necesario.
4. Si desea personalizar la configuración de copia, incluido el tamaño de la copia, el contraste y el tipo de original, utilice los botones del panel de control. (Consulte “Modificación de la configuración de las copias” en la página 39.)
   Si es necesario, puede utilizar las funciones de copia especiales, como copia de tamaño póster y copia de 2 ó 4 páginas por hoja. Consulte “Copia de tarjetas de ID” en la página 40.
5. Pulse **Color Start** para empezar la copia en color.
   O bien, pulse **Black Start** para empezar a copiar en blanco y negro.

Puede cancelar el trabajo de copia durante el proceso. Pulse **Stop/Clear**, y la copia se detendrá.

MODIFICACIÓN DE LA CONFIGURACIÓN DE LAS COPIAS

La impresora dispone de ajustes de copia predeterminados, a fin de que usted pueda realizar copias de forma fácil y rápida. Sin embargo, si desea cambiar las opciones de cada copia, utilice los botones de función de copia del panel de control.

Si pulsa **Stop/Clear** mientras está definiendo las opciones de copia, todas las opciones definidas para el trabajo de copia actual quedarán anuladas y volverán a su estado predeterminado. También volverán al estado predeterminado de forma automática cuando haya finalizado la copia.

Oscuridad

Si el original presenta marcas claras e imágenes oscuras, puede ajustar el brillo para lograr una copia más legible.

1. Pulse **Copy**.
2. Pulse **Menu** hasta que aparezca **Funcion Copia** en la línea inferior de la pantalla y pulse **OK**.
3. Pulse fecha derecha/izquierda hasta que aparezca **Oscuridad** y pulse **OK**.
4. Pulse fecha derecha/izquierda hasta que aparezca el modo de contraste que busca y pulse **OK**.

- **Claro**: Es ideal para impresiones oscuras.
- **Normal**: Es ideal para documentos originales o impresos con un grado de oscuridad normal.
- **Oscuro**: Es ideal para impresiones débiles.

5. Pulse **Stop/Clear** para volver al modo listo del equipo.

Tipo de original

El ajuste de tipo de original se emplea para mejorar la calidad de la copia cuando se selecciona el tipo de documento para el trabajo de copia actual.

1. Pulse **Copy**.
2. Pulse **Menu** hasta que aparezca **Funcion Copia** en la línea inferior de la pantalla y pulse **OK**.
3. Pulse fecha derecha/izquierda hasta que aparezca **Tipo original** y pulse **OK**.
4. Pulse fecha derecha/izquierda hasta que aparezca el modo de imagen que busca y pulse **OK**.

- **Texto**: Se utiliza para los originales que contienen, en su mayor parte, texto.
- **Texto/Foto**: Se utiliza para los originales que contienen texto y fotografías.
- **Foto**: Se utiliza cuando los documentos originales son fotografías.
- **Revista**: Se utiliza cuando los documentos originales son revistas.

5. Pulse **Stop/Clear** para volver al modo listo del equipo.

Copia reducida o ampliada

Puede reducir o ampliar el tamaño de la imagen copiada en un porcentaje del 25% al 400% cuando copia documentos originales desde el cristal del escáner, o del 25% al 100% si usa el ADF.

Para seleccionar los tamaños predefinidos de copia:

1. Pulse **Copy**.
2. Pulse **Menu** hasta que aparezca **Funcion Copia** en la línea inferior de la pantalla y pulse **OK**.
3. Pulse fecha derecha/izquierda hasta que aparezca **Reducir/Ampl.** y pulse **OK**.
4. Pulse fecha derecha/izquierda hasta que aparezca el ajuste de tamaño que desee y pulse **OK**.

Para ajustar la escala de la copia introduciendo directamente el índice de escala:

1. Pulse **Copy**.
2. Pulse **Menu** hasta que aparezca **Funcion Copia** en la línea inferior de la pantalla y pulse **OK**.
3. Pulse fecha derecha/izquierda hasta que aparezca **Reducir/Ampl.** y pulse **OK**.
4. Pulse fecha derecha/izquierda hasta que aparezca **Personalizado** y pulse **OK**.
5. Pulse fecha derecha/izquierda para introducir el tamaño de copia que desea. Si mantiene pulsado el botón, podrá desplazarse de forma rápida hasta el valor que desee.
6. Pulse **OK** para guardar la selección.

Cuando realice una copia reducida, pueden aparecer líneas negras en la parte inferior de la copia.

CAMBIO DE LOS AJUSTES DE COPIA PREDETERMINADOS

Las opciones de copia, como el contraste, el tipo de original, el tamaño de la copia y la cantidad de copias, pueden definirse según los modos de uso más habituales. Cuando copia un documento, se utilizan los ajustes predeterminados, a menos que se los haya modificado mediante los botones del panel de control.

1. Pulse **Copy**.
2. Pulse **Menu** hasta que aparezca **Config. Copia** en la línea inferior de la pantalla y pulse **OK**.
3. Pulse **OK** cuando aparezca **Cambiar pred.**
4. Pulse fecha derecha/izquierda hasta que aparezca la opción de configuración que desee y pulse **OK**.
5. Pulse fecha derecha/izquierda hasta que aparezca el ajuste que desee y pulse **OK**.
6. Repita los pasos del 4 al 5, según sea necesario.
7. Pulse **Stop/Clear** para volver al modo listo del equipo.

Si pulsa **Stop/Clear** durante la configuración de las opciones de copia, se anularán los ajustes modificados y se restaurarán los valores predeterminados.

COPIA DE TARJETAS DE ID

La impresora puede imprimir originales de dos caras en una hoja de tamaño A4, Carta, Legal, Folio, Oficio, Ejecutivo, B5, A5 o A6.

Cuando realice una copia con esta función, la impresora imprimirá una cara en la mitad superior del papel y la otra en la mitad inferior, sin reducir el tamaño del original. Esta función resulta muy útil para copiar documentos de tamaño reducido, como tarjetas personales.

Esta función de copia sólo está disponible cuando coloca los originales en el cristal del escáner.

1. Pulse **ID Copy**.
2. Coloque un único original con la cara de impresión hacia abajo en el cristal del escáner.
   Para obtener información detallada sobre la carga de originales, consulte “Carga de originales” en la página 32.
3. Aparece **Coloque anverso y pulse[Start]** en la pantalla.
4. Pulse **Color Start** o **Black Start**.
   La impresora empieza a digitalizar el lado frontal y muestra **Coloque reverso y pulse[Start]**.
5. Abra la tapa del escáner y dé vuelta el original.
6. Pulse **Color Start** para empezar la copia en color.
   O bien, pulse **Black Start** para empezar a copiar en blanco y negro.

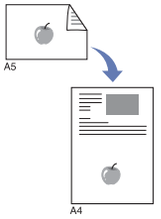

- Si no pulsa los botones **Color Start** o **Black Start**, sólo se copiará el frente.
- Si el tamaño del original es más grande que el área de impresión, es posible que algunas partes no se impriman.
- Si pulsa **Stop/Clear** o si no pulsa ningún botón durante aproximadamente 30 segundos, la impresora cancelará el trabajo de copia y volverá al modo listo.

USO DE FUNCIONES DE COPIA ESPECIALES

Puede utilizar las siguientes funciones de copia:

Copia de 2 ó 4 páginas por hoja

La impresora puede imprimir 2 ó 4 imágenes originales reducidas para que se ajusten a las dimensiones de una hoja.

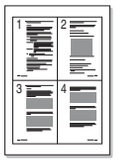

1. Pulse **Copy**.
2. Pulse **Menu** hasta que aparezca **Funcion Copia** en la línea inferior de la pantalla y pulse **OK**.
3. Pulse fecha derecha/izquierda hasta que aparezca **Disposicion** y pulse **OK**.
4. Pulse fecha derecha/izquierda hasta que aparezca **2 pag por hoja** o **4 pag por hoja** y pulse **OK**.
5. Pulse **Stop/Clear** para volver al modo listo del equipo.

No es posible ajustar el tamaño de copia con el menú **Reducir/Ampl.** para realizar una copia de 2 ó 4 páginas por hoja.

Copia de tamaño póster

El equipo puede imprimir una imagen en 9 hojas de papel (3 x 3). Puede pegar las páginas impresas para obtener un documento de tamaño póster.

Esta función de copia sólo está disponible cuando coloca los originales en el cristal del escáner.

1. Pulse **Copy**.
2. Pulse **Menu** hasta que aparezca **Funcion Copia** en la línea inferior de la pantalla y pulse **OK**.
3. Pulse fecha derecha/izquierda hasta que aparezca **Disposicion** y pulse **OK**.
4. Pulse fecha derecha/izquierda hasta que aparezca **Copia poster** y pulse **OK**.
5. Pulse **Stop/Clear** para volver al modo listo del equipo.

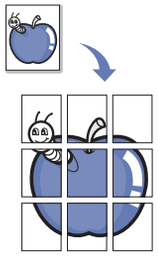

El original se divide en nueve partes. Cada parte se digitaliza y se imprime de a una, en el siguiente orden:

1	2	3
4	5	6
7	8	9

Copia de duplicaciones

La impresora puede imprimir varias copias de imágenes del documento original en una sola página. La cantidad de imágenes se determina automáticamente en función de la imagen del original y el tamaño del papel.

Esta función de copia sólo está disponible cuando coloca los originales en el cristal del escáner.

1. Pulse **Copy**.
2. Pulse **Menu** hasta que aparezca **Funcion Copia** en la línea inferior de la pantalla y pulse **OK**.
3. Pulse fecha derecha/izquierda hasta que aparezca **Disposicion** y pulse **OK**.
4. Pulse fecha derecha/izquierda hasta que aparezca **Duplicado** y pulse **OK**.
5. Pulse **Stop/Clear** para volver al modo listo del equipo.

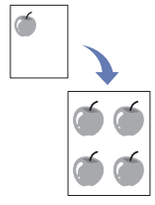

No es posible ajustar el tamaño de la copia con el botón **Reducir/Ampl.** si está realizando una duplicación.

Borrado del fondo de la imagen

Puede configurar la impresora para que imprima una imagen sin el fondo. La función de copia elimina el color del fondo y puede ser útil al copiar un original que tenga un fondo de color, como un periódico o un catálogo.

1. Pulse **Copy**.
2. Pulse **Menu** hasta que aparezca **Funcion Copia** en la línea inferior de la pantalla y pulse **OK**.
3. Pulse fecha derecha/izquierda hasta que aparezca **Ajust. fondo** y pulse **OK**.
4. Pulse fecha derecha/izquierda hasta que aparezca la opción de encuadernación deseada.
   - **Desactivado**: No se emplea esta función.
   - **Automatico**: Optimiza el fondo.
   - **Mejorar niv. 1 a 2**: Cuanto más alto sea el número, más vivo será el fondo.
   - **Borrar niv. 1 a 4**: Cuanto más alto sea el número, más claro será el fondo.
5. Pulse **OK** para empezar a copiar.
6. Pulse **Stop/Clear** para volver al modo listo del equipo.

Mej. gris

Para copiar el original en escala de grises, utilice esta función para obtener una copia de mejor calidad. Esta función sólo está disponible para la copia en escala de grises.

1. Pulse **Copy**.
2. Pulse **Menu** hasta que aparezca **Funcion Copia** en la línea inferior de la pantalla y pulse **OK**.
3. Pulse fecha derecha/izquierda hasta que aparezca **Mej. gris** y pulse **OK**.
4. Pulse fecha derecha/izquierda para seleccionar **Activado**.
5. Pulse **OK** para empezar a copiar.
6. Pulse **Stop/Clear** para volver al modo listo del equipo.

CONFIGURACIÓN DEL TIEMPO DE ESPERA DE LA COPIA

Puede configurar el tiempo que la impresora debe esperar para restaurar los ajustes de copia predeterminados si no se inicia ninguna tarea de copia después de modificarlos en el panel de control.

1. Pulse **Menu** hasta que aparezca **Conf. sistema** en la línea inferior de la pantalla y pulse **OK**.
2. Pulse **OK** cuando aparezca **Conf. equipo**.
3. Pulse fecha derecha/izquierda hasta que aparezca **Tiempo espera** y pulse **OK**.
4. Pulse fecha derecha/izquierda hasta que aparezca la configuración de tiempo que desee.
   Si selecciona **Desactivado**, el equipo no restaura los valores predeterminados hasta que pulse **Black Start** o **Color Start** para iniciar la copia, o **Stop/Clear** para cancelar el proceso.
5. Pulse **OK** para guardar la selección.
6. Pulse **Stop/Clear** para volver al modo listo del equipo.

digitalización

La función de digitalización de la impresora le permite convertir imágenes y texto en archivos digitales que puede almacenar en su equipo.

Este capítulo incluye:

- Información básica sobre el proceso de digitalización
- Digitalización desde el panel de control
- Digitalización con una conexión local
- Cambio de los ajustes para cada trabajo de digitalización
- Cambio de los ajustes de digitalización predeterminados
- Configuración de la Agenda

La resolución máxima que se puede obtener depende de diversos factores, como la velocidad del equipo, el espacio disponible en el disco, la memoria, el tamaño de la imagen que se desea digitalizar y la configuración de la profundidad de los bits. Por lo tanto, en función de la imagen que desee digitalizar y del sistema que posea, es posible que no pueda digitalizar con determinadas resoluciones, especialmente la resolución optimizada.

INFORMACIÓN BÁSICA SOBRE EL PROCESO DE DIGITALIZACIÓN

Puede digitalizar los originales con el equipo mediante un cable USB o mediante la red.

- **Gestor de escaneado de Samsung**: Podrá colocar los originales en la impresora y digitalizarlos mediante el panel de control; a continuación, los datos digitalizados se almacenarán en la carpeta **Mis documentos** de los equipos conectados. Una vez finalizada la instalación, ya tendrá instalado **Gestor de escaneado de Samsung** en el equipo. Esta función puede utilizarse mediante la conexión local o la conexión de red. Consulte la sección siguiente.
- **TWAIN**: TWAIN es una de las aplicaciones de generación de imágenes predeterminada. Al digitalizar una imagen, se ejecuta la aplicación seleccionada, lo que permite controlar el proceso de digitalización. Consulte la *Sección de software*. Esta función puede utilizarse mediante la conexión local o la conexión de red. Consulte la *Sección de software*.
- **Samsung SmarThru 4**: Esta función corresponde al software que se suministra con su equipo. Puede utilizar este programa para digitalizar imágenes o documentos; además, se puede utilizar mediante la conexión local o la conexión de red. Consulte la *Sección de software*.
- **WIA**: Las siglas WIA equivalen a Windows Images Acquisition (Adquisición de imágenes de Windows). Para usar esta función, su equipo deberá estar conectado a la impresora directamente mediante un cable USB. Consulte la *Sección de software*.
- **Correo electrónico**: Puede enviar la imagen digitalizada como un archivo adjunto de un correo electrónico. Consulte “Digitalización a correo electrónico” en la página 43.

DIGITALIZACIÓN DESDE EL PANEL DE CONTROL

El equipo le permite digitalizar desde el panel de control y enviar fácilmente el documento digitalizado a la carpeta **Mis documentos** del equipo conectado. Para poder utilizar esta función, la impresora y el equipo deberán estar conectados mediante un cable USB o mediante la red. Además, con el programa **Gestor de escaneado de Samsung** proporcionado, los documentos digitalizados podrán abrirse con el programa instalado anteriormente. Por ejemplo, Microsoft Paint, Email, SmarThru 4 y OCR pueden agregarse al programa de la aplicación. Consulte la sección “Configuración de información de digitalización en Gestor de escaneado de Samsung” en la página 43.

Las imágenes digitalizadas pueden guardarse como archivos BMP, JPEG, TIFF y PDF.

Digitalización a programas de aplicación

1. Asegúrese de que tanto la impresora como el equipo estén encendidos y correctamente conectados entre sí.
2. Cargue los originales con la cara de impresión hacia arriba en el ADF o coloque un original de una hoja con la cara de impresión hacia abajo en el cristal del escáner.
   Para obtener información detallada sobre la carga de originales, consulte “Carga de originales” en la página 32.
3. Pulse **Scan/Email**.
   Aparecerá **Listo para Escan** en la línea superior de la pantalla.
4. Pulse fecha derecha/izquierda hasta que aparezca **Esc. a PC** en la línea inferior de la pantalla y pulse **OK**.
5. Pulse fecha derecha/izquierda hasta que aparezca **PC loc.** en la línea inferior de la pantalla y pulse **OK**.
   La conexión de red es **PC red**.
6. Si seleccionó **PC red**, introduzca el Id. de usuario registrado y el número PIN, y haga clic en **OK**.

   - El Id. es el mismo Id. que aquél registrado para **Gestor de escaneado de Samsung**.
   - El número PIN es el número de cuatro dígitos registrado para **Gestor de escaneado de Samsung**.

7. Según la conexión de puerto, aparecerán diferentes mensajes. Verifique los siguientes mensajes y continúe con el siguiente paso.
   - **Destino escan.**: Conectado mediante USB. Continuar con el paso 7.
   - ◀ **PC loc.** ▶: Elección de USB o red para la digitalización. Si la conexión es por USB, vaya al paso 5. Si la conexión es por red, vaya al paso 6.
   - **No disponible**: Sin conexión USB ni conexión de red. Verifique la conexión de puerto.

8. Pulse fecha derecha/izquierda hasta que el puerto deseado aparezca en la pantalla.
9. En **Destino escan.**, pulse fecha derecha/izquierda hasta que aparezca el programa de aplicación deseado; a continuación, pulse **OK**.
   La configuración predeterminada es **Mis documentos**.

   Para agregar o eliminar la carpeta donde está guardado el archivo digitalizado, agregue o elimine el programa de la aplicación en **Gestor de escaneado de Samsung** > **Definir el botón Escanear**.
10. Para digitalizar desde la configuración predeterminada, pulse **Color Start** o **Black Start**. Pulse el botón izquierdo o derecho hasta que aparezca la configuración deseada y, a continuación, pulse OK.
11. Comenzará la digitalización.

    - La imagen digitalizada se guardará en la carpeta **Mis documentos** > **Mis imágenes** > **Samsung** del equipo.
    - Puede utilizar el controlador de TWAIN para digitalizar rápidamente en el programa **Gestor de escaneado de Samsung**.
    - También puede digitalizar pulsando **Inicio** > **Panel de control** > **Gestor de escaneado de Samsung** > **Escaneado rápido** de Windows.

Configuración de información de digitalización en Gestor de escaneado de Samsung

Puede consultar información acerca del programa **Gestor de escaneado de Samsung** y acerca de la condición del controlador de digitalización instalado. Además, podrá cambiar la configuración de digitalización, y agregar o eliminar las carpetas donde estén guardados los documentos digitalizados en el equipo en el programa **Gestor de escaneado de Samsung**.

El programa Gestor de escaneado sólo puede utilizarse en Windows.

1. Pulse **Inicio** > **Panel de control** > **Gestor de escaneado de Samsung**. Aparecerá Administración de **Gestor de escaneado de Samsung**.

   Puede abrir **Gestor de escaneado de Samsung** pulsando el icono **Smart Panel** en la barra de tareas de Windows.
2. Seleccione el equipo apropiado en **Gestor de escaneado de Samsung**.
3. Pulse **Propiedades**.
4. **Definir el botón Escanear** le permite cambiar la configuración de digitalización y de destino de almacenamiento, además de agregar o eliminar los archivos de formato y de programa de la aplicación. Puede cambiar el equipo de digitalización mediante **Cambiar puerto** (local o de red).
5. Pulse **Aceptar** después de que se haya completado la configuración.

DIGITALIZACIÓN CON UNA CONEXIÓN LOCAL

Si la impresora está conectada a una red y se han configurado correctamente los parámetros de red, podrá digitalizar y enviar imágenes a través de la red.

Preparación para la digitalización en red

Antes de utilizar las funciones de digitalización en red del equipo, tendrá que configurar los siguientes ajustes en función del destino de la digitalización:

Registro de usuarios locales autorizados

1. Escriba la dirección IP del equipo como URL en un navegador y haga clic en **Ir** para acceder al sitio web del equipo.
2. Haga clic en **Ajustes del equipo**.
3. Seleccione **Autenticación local** en **Configuración general** de la página web de **Autenticación del usuario**.
4. Haga clic en **Agregar**.
5. Seleccione un número de índice correspondiente a la ubicación que se utiliza para almacenar la entrada, del 1 al 50.
6. Escriba su nombre, ID de autenticación, contraseña, dirección de correo electrónico y número de teléfono.
   Tendrá que escribir la contraseña y el ID de usuario registrado en el equipo cuando comience a digitalizar a correo electrónico desde el panel de control.
7. Haga clic en **Aplicar**.

Registro de usuarios de red autorizados

1. Escriba la dirección IP del equipo como URL en un navegador y haga clic en **Ir** para acceder al sitio web del equipo.
2. Haga clic en **Ajustes del equipo**.
3. Seleccione **Autenticación de red** en **Configuración general** de la página web de **Autenticación del usuario**.
4. Haga clic en **Aplicar** y **Aceptar**.
5. Seleccione el **Tipo de autenticación** que desee.
6. Configure los valores para cada función de la siguiente manera.
7. Haga clic en **Aplicar**.

Configuración de una cuenta de correo electrónico

Para digitalizar y enviar una imagen como datos adjuntos de un mensaje de correo electrónico, tiene que configurar los parámetros de red utilizando **SyncThru Web Service**.

1. Escriba la dirección IP del equipo como URL en un navegador y haga clic en **Ir** para acceder al sitio web del equipo.
2. Haga clic en **Ajustes del equipo** y **Configuración de correo**.
3. Seleccione **Dirección IP** o **Nombre del servidor**.
4. Escriba la dirección IP en formato decimal punteado o como nombre de host.
5. Escriba el número del puerto del servidor (debe estar comprendido entre 1 y 65535).
   El número de puerto predeterminado es 25.
6. Marque la casilla que está junto a **SMTP requiere autenticación** para solicitar la autenticación.
7. Escriba el nombre de identificador de usuario y contraseña del servidor SMTP.
8. Haga clic en **Aplicar**.

   Si el método de autenticación del servidor SMTP es POP3beforeSMTP, marque la casilla que está junto a **SMTP requiere POP3 antes de la autenticación SMTP**.
   a. Escriba la dirección IP en formato decimal punteado o como nombre de host.
   b. Escriba el número del puerto del servidor (debe estar comprendido entre 1 y 65535). El número de puerto predeterminado es 25.

Digitalización a correo electrónico

Es posible digitalizar y enviar una imagen como datos adjuntos al correo electrónico. En primer lugar, debe configurar su cuenta de correo electrónico en **SyncThru Web Service**. Consulte “Configuración de una cuenta de correo electrónico” en la página 43.

Antes de digitalizar, puede establecer las opciones de digitalización para su trabajo de digitalización. Consulte “Cambio de los ajustes para cada trabajo de digitalización” en la página 44.

1. Asegúrese de que el equipo esté conectado a la red.
2. Cargue los originales con la cara de impresión hacia arriba en el ADF o coloque un original de una hoja con la cara de impresión hacia abajo en el cristal del escáner.
   Para obtener información detallada sobre la carga de originales, consulte “Carga de originales” en la página 32.
3. Pulse **Scan/Email**.
4. Pulse fecha derecha/izquierda hasta que aparezca **Escan. a Email** en la línea inferior de la pantalla y pulse **OK**.
5. Escriba el ID de usuario y pulse **OK**.
6. Escriba la contraseña y pulse **OK**.
7. Escriba la dirección de correo electrónico del destinatario y pulse **OK**.
   Si ha configurado una Agenda, podrá utilizar un botón de acceso rápido o un correo electrónico rápido o un número de correo electrónico de grupo para recuperar una dirección de la memoria. Consulte “Configuración de la Agenda” en la página 44.
8. Para introducir otras direcciones, pulse **OK** cuando aparezca **Si** y repita el paso 5.
   Para continuar con el paso siguiente, pulse fecha derecha/izquierda para seleccionar **No** y pulse **OK**.
9. Si en pantalla le aparece un mensaje que le pregunta si desea enviar el mensaje de correo electrónico a su cuenta, pulse fecha derecha/izquierda para seleccionar **Si** o **No** y pulse **OK**.

   Este mensaje no aparecerá en pantalla si ha activado la opción Autoenvío en la configuración de la cuenta de correo electrónico.
10. Escriba un asunto para el mensaje de correo y pulse **OK**.
11. Pulse fecha derecha/izquierda hasta que aparezca el formato de archivo que busca y pulse **OK** o **Start**.
    El equipo inicia la digitalización y, a continuación, envía el mensaje de correo electrónico.
12. Si en pantalla le aparece un mensaje que le pregunta si desea desconectarse de su cuenta, pulse fecha derecha/izquierda para seleccionar **Si** o **No** y pulse **OK**.
13. Pulse **Stop/Clear** para volver al modo listo del equipo.

CAMBIO DE LOS AJUSTES PARA CADA TRABAJO DE DIGITALIZACIÓN

El equipo ofrece las siguientes opciones de ajuste que permiten personalizar sus trabajos de digitalización.

- **Tam. escaneado**: Establece el tamaño de la imagen.
- **Tipo original**: Establece el tipo de documento del original.
- **Resolucion**: Establece la resolución de la imagen.
- **Color escan.**: Establece el modo de color.
- **Formato escan.**: Establece el formato de archivo en el que se guardará la imagen. Si selecciona TIFF o PDF, puede digitalizar varias páginas. Según el tipo de digitalización que escoja, podría no aparecer esta opción.

Para personalizar los ajustes antes de iniciar un trabajo de digitalización:

1. Pulse **Scan/Email**.
2. Pulse **Menu** hasta que aparezca **Función Esc.** en la línea inferior de la pantalla y pulse **OK**.
3. Pulse fecha derecha/izquierda hasta que aparezca el tipo de digitalización que busca y pulse **OK**.
4. Pulse fecha derecha/izquierda hasta que aparezca la opción de configuración de digitalización que desea y pulse **OK**.
5. Pulse fecha derecha/izquierda hasta que aparezca el estado deseado y pulse **OK**.
6. Repita los pasos 4 y 5 para establecer otras opciones de ajuste.
7. Cuando haya terminado, pulse **Stop/Clear** para volver al modo listo.

CAMBIO DE LOS AJUSTES DE DIGITALIZACIÓN PREDETERMINADOS

Para no tener que personalizar los ajustes de digitalización de cada trabajo, puede configurar los ajustes de digitalización predeterminados para cada tipo de digitalización.

1. Pulse **Scan/Email**.
2. Pulse **Menu** hasta que aparezca **Conf. escan.** en la línea inferior de la pantalla y pulse **OK**.
3. Pulse **OK** cuando aparezca **Cambiar pred.**
4. Pulse fecha derecha/izquierda hasta que aparezca el tipo de digitalización que busca y pulse **OK**.
5. Pulse fecha derecha/izquierda hasta que aparezca la opción de configuración de digitalización que desea y pulse **OK**.
6. Pulse fecha derecha/izquierda hasta que aparezca el estado deseado y pulse **OK**.
7. Repita los pasos 5 y 6 para cambiar otros ajustes.
8. Para cambiar los ajustes predeterminados en otros tipos de digitalización, pulse **Back** y repita el proceso desde el paso 4.
9. Pulse **Stop/Clear** para volver al modo listo del equipo.

CONFIGURACIÓN DE LA AGENDA

Puede configurar la **Agenda** para las direcciones de correo electrónico que utiliza habitualmente con **SyncThru Web Service** y así luego poder introducir fácil y cómodamente las direcciones de correo electrónico escribiendo los números de ubicación que se les ha asignado a las direcciones en la **Agenda**.

Registro de números de correo electrónico de acceso rápido

1. Escriba la dirección IP del equipo como URL en un navegador y haga clic en **Ir** para acceder al sitio web del equipo.
2. Haga clic en **Ajustes del equipo** y **Configuración de correo**.
3. Haga clic en **Libreta de direcciones individual** y en **Agregar**.
4. Seleccione un número de ubicación y escriba el nombre de usuario y la dirección de correo electrónico que quiera.
5. Haga clic en **Aplicar**.

   También puede hacer clic en Importar para obtener la Agenda de su equipo.

Configuración de los números de correo electrónico de grupo

Escriba la dirección IP del equipo como URL en un navegador y haga clic en **Ir** para acceder al sitio web del equipo.

1. Haga clic en **Ajustes del equipo** y **Configuración de correo**.
2. Haga clic en **Agenda Telefónica de grupos** y en **Agregar**.
3. Seleccione el número de grupo y escriba el nombre de grupo que desee.
4. Seleccione los números de correo electrónico de acceso rápido que se incluirán en el grupo.
5. Haga clic en **Aplicar**.

Utilizar las entradas de la Agenda

Para recuperar las direcciones de correo electrónico, utilice los siguientes métodos:

Números de correo electrónico de acceso rápido

Cuando le aparece en pantalla un mensaje que le pide que escriba una dirección de destino mientras envía un mensaje de correo electrónico, escriba el número de acceso rápido al correo electrónico en el que almacenó la dirección que busca.

- Para una ubicación de acceso rápido al correo electrónico de un dígito, mantenga pulsado el botón del dígito correspondiente en el teclado numérico.
- Para una ubicación de acceso al correo electrónico de dos o tres dígitos, pulse el(los) botón(es) del primer dígito y mantenga pulsado el botón del último dígito.

Puede buscar en la memoria una entrada pulsando **Address Book**. Consulte “Búsqueda de una entrada en la Agenda” en la página 45.

Números de correo electrónico de grupo

Para utilizar una entrada de correo electrónico de grupo tiene que buscarla y seleccionarla en la memoria.

Cuando aparezca en pantalla un mensaje que le pide que escriba una dirección de destino mientras envía un correo electrónico, pulse **Address Book**. Consulte “Búsqueda de una entrada en la Agenda” en la página 45.

Búsqueda de una entrada en la Agenda

Existen dos formas de buscar una dirección en la memoria. Puede ir pasando de la A a la Z secuencialmente o buscar escribiendo las primeras letras del nombre asociado a la dirección.

Buscar secuencialmente en la memoria

1. Si es necesario, pulse **Scan/Email**.
2. Pulse **Address Book** hasta que aparezca **Buscar** > **Enviar** en la línea inferior de la pantalla y pulse **OK**.
3. Pulse fecha derecha/izquierda hasta que aparezca la categoría numérica que desee y pulse **OK**.
4. Pulse **OK** cuando aparezca **Todo**.
5. Pulse fecha derecha/izquierda hasta que aparezca el nombre y la dirección que busca. Puede buscar hacia adelante o hacia atrás en la memoria en orden alfabético.

Búsqueda por iniciales concretas

1. Si es necesario, pulse **Scan/Email**.
2. Pulse **Address Book** hasta que aparezca **Buscar** > **Enviar** en la línea inferior de la pantalla y pulse **OK**.
3. Pulse fecha derecha/izquierda hasta que aparezca la categoría numérica que desee y pulse **OK**.
4. Pulse fecha derecha/izquierda hasta que aparezca **ID** y pulse **OK**.
5. Escriba las primeras letras del nombre que busca y pulse **OK**.
6. Pulse fecha derecha/izquierda hasta que aparezca el nombre que desee y pulse **OK**.

Impresión de la Agenda

Puede comprobar los ajustes de su **Agenda** imprimiendo una lista.

1. Pulse **Address Book** hasta que aparezca **Imprimir** en la línea inferior de la pantalla.
2. Pulse **OK**.
   Se imprimirá una lista en la que aparecen los ajustes de los botones de acceso rápido y las entradas de correo electrónico de acceso rápido/grupo.

impresión básica

Este capítulo explica las tareas de impresión más comunes.

Este capítulo incluye:

- Impresión de un documento
- Cancelación de un trabajo de impresión

IMPRESIÓN DE UN DOCUMENTO

La impresora permite imprimir desde varias aplicaciones de Windows, Macintosh o Linux. Los procedimientos de impresión pueden variar según la aplicación utilizada.
Para obtener más información sobre la impresión, consulte la *Sección de software*.

CANCELACIÓN DE UN TRABAJO DE IMPRESIÓN

Si el trabajo de impresión está en espera en una cola de impresión, como el grupo de impresión de Windows, elimine el trabajo de la siguiente manera:

1. Haga clic en el menú **Inicio** de Windows.
2. En Windows 2000, seleccione **Configuración** y, a continuación, **Impresoras**.
   En Windows XP/2003, seleccione **Impresoras y faxes**.
   En Windows Vista, seleccione **Panel de control** > **Hardware y sonido** > **Impresoras**.
3. Haga doble clic en el icono Samsung CLX-3170 Series.
4. En el menú **Documento**, seleccione **Cancelar**.

También puede acceder a esta ventana si hace doble clic en el icono de la impresora situado en el ángulo inferior derecho del escritorio de Windows.

También puede cancelar el trabajo de impresión actual si pulsa **Stop/Clear** en el panel de control.

fax

La función de fax sólo está disponible en las impresoras CLX-3170FN/CLX-3170FW. Este capítulo contiene información sobre el uso del equipo como fax.

Este capítulo incluye:

- Envío de un fax
- Recepción de un fax
- Configuración del fax

ENVÍO DE UN FAX

Configuración del encabezado de fax

En algunos países, es obligatorio indicar el número de fax en todos los documentos que se envían por fax. El ID del equipo que contiene su número de teléfono y nombre o el nombre de la empresa se imprimirán en la parte superior de todas las páginas que envíe desde la impresora.

1. Pulse **Menu** hasta que aparezca **Conf. sistema** en la línea inferior de la pantalla y pulse **OK**.
2. Pulse **OK** cuando aparezca **Conf. equipo**.
3. Pulse **OK** cuando aparezca **ID de equipo**.
4. Introduzca su nombre o el nombre de su empresa con el teclado numérico. Puede introducir caracteres alfanuméricos con el teclado numérico y pulsar el botón **0** para incluir símbolos especiales. Para obtener información más detallada sobre cómo introducir caracteres alfanuméricos, consulte “Introducción de caracteres mediante el teclado numérico” en la página 29.
5. Pulse **OK** para guardar el ID.
6. Pulse fecha derecha/izquierda hasta que aparezca **Num. equipo Fax** y pulse **OK**.
7. Introduzca su número de fax con el teclado numérico y pulse **OK**.
8. Pulse **Stop/Clear** para volver al modo listo del equipo.

Ajuste de la configuración del documento

Antes de poner en marcha el fax, modifique los ajustes siguientes según el estado del original para obtener la mejor calidad.

Resolución

Cuando se utilizan documentos de texto típicos, se consiguen buenos resultados con los ajustes del documento predeterminados. No obstante, si envía originales de baja calidad o documentos que contengan fotografías, podrá ajustar la resolución para obtener un fax de calidad superior.

1. Pulse **Fax**.
2. Pulse **Menu** y, a continuación, **OK** cuando aparezca **Funcion Fax** en la línea inferior de la pantalla.
3. Pulse **OK** cuando aparezca **Resolucion**.
4. Pulse fecha derecha/izquierda hasta que aparezca la opción que desee y pulse **OK**.
5. Pulse **Stop/Clear** para volver al modo listo del equipo.

En la siguiente tabla se indican los ajustes de resolución recomendados para distintos tipos de documentos originales:

MODO	RECOMENDADO PARA
Estandar	Originales que contengan caracteres de tamaño normal.
Fina	Originales que contengan caracteres o trazos finos, o que se impriman en una impresora matricial.
Superfina	Originales que contengan detalles extremadamente precisos. El modo superfino sólo se activa si el equipo con el que se está comunicando también admite la resolución Superfina. • Para la transmisión de memoria, el modo **Superfina** no está disponible. La resolución se cambiará automáticamente a **Fina**. • Si se emplea la resolución **Superfina** y el equipo de fax con el que se está comunicando no admite la resolución **Superfina**, se transmitirá con el modo de resolución más alto que admita el otro equipo de fax.
Fax foto	Originales que contengan tonalidades de grises o fotografías.

El ajuste de resolución se aplica al trabajo de fax actual. Para cambiar el ajuste predeterminado, consulte “Cambio de la configuración de documento predeterminada” en la página 53.

Oscuridad

Puede seleccionar el modo de contraste predeterminado para aclarar u oscurecer los originales que envíe o reciba por fax.

1. Pulse **Fax**.
2. Pulse **Menu** y, a continuación, **OK** cuando aparezca **Funcion Fax** en la línea inferior de la pantalla.
3. Pulse **OK** cuando aparezca **Oscuridad**.
4. Pulse fecha derecha/izquierda hasta que aparezca la opción que desee y pulse **OK**.
5. Pulse **Stop/Clear** para volver al modo listo del equipo.

El ajuste de contraste se aplica al trabajo de fax actual. Para cambiar el ajuste predeterminado, consulte “Cambio de la configuración de documento predeterminada” en la página 53.

Envío de un fax automáticamente

1. Pulse **Fax**.
2. Cargue los originales con la cara de impresión hacia arriba en el ADF o coloque un original de una hoja con la cara de impresión hacia abajo en el cristal del escáner.
   Para obtener información detallada sobre la carga de originales, consulte “Carga de originales” en la página 32.
   Aparecerá **Listo para Fax** en la línea superior de la pantalla.
3. Ajuste la resolución y el contraste según sus necesidades. Consulte “Ajuste de la configuración del documento” en la página 47.
4. Introduzca el número del equipo que recibirá el fax.
   Puede usar los botones de acceso rápido, los números de marcación rápida o los números de marcación por grupo. Para obtener información detallada acerca del almacenamiento y búsqueda de un número, consulte “Configuración de la Agenda” en la página 54.
5. Pulse **Color Start** o **Black Start**.

Si se coloca un original en el cristal del escáner, seleccione **Si** para añadir otra página. Cargue otro original y pulse **OK**.

6. Cuando haya terminado, seleccione **No** cuando aparezca el mensaje del sistema **Otra pagina?**.
   Después de que se haya marcado el número, la impresora empieza a enviar el fax cuando el equipo de fax de recepción responde.

Cuando desee cancelar el trabajo de fax, pulse **Stop/Clear** en hcualquier momento durante el envío.

Envío de un fax manualmente

1. Pulse **Fax**.
2. Cargue los originales con la cara de impresión hacia arriba en el ADF o coloque un original de una hoja con la cara de impresión hacia abajo en el cristal del escáner.
   Para obtener información detallada sobre la carga de originales, consulte “Carga de originales” en la página 32.
3. Ajuste la resolución y el contraste según sus necesidades. Consulte “Ajuste de la configuración del documento” en la página 47.
4. Pulse **On Hook Dial**. Escuchará un tono de marcación.
5. Introduzca el número del equipo que recibirá el fax.
   Puede usar los botones de acceso rápido, los números de marcación rápida o los números de marcación por grupo. Para obtener información detallada acerca del almacenamiento y búsqueda de un número, consulte “Configuración de la Agenda” en la página 54.
6. Pulse **Color Start** o **Black Start** cuando oiga la señal de fax característica (sonido agudo) del equipo de fax remoto.

Si se coloca un original en el cristal del escáner, seleccione **Si** para añadir otra página. Cargue otro original y pulse **OK**.

7. Cuando haya terminado, seleccione **No** cuando aparezca el mensaje del sistema **Otra pagina?**.
   Después de que se haya marcado el número, la impresora empieza a enviar el fax cuando el equipo de fax de recepción responde.

Cuando desee cancelar el trabajo de fax, pulse **Stop/Clear** en cualquier momento durante el envío.

Confirmación de una transmisión

Cuando se haya enviado la última página del original de manera satisfactoria, la impresora emitirá un sonido y volverá al modo listo.

Si se produce algún error durante el envío del fax, aparecerá un mensaje de error en la pantalla. Para ver la lista de mensajes de error con sus significados, consulte “Descripción de los mensajes de la pantalla” en la página 72. Si recibe un mensaje de error, pulse **Stop/Clear** para borrar el mensaje e intente enviar el fax nuevamente.

Puede configurar el equipo para que imprima automáticamente un informe de confirmación cuando se haya completado el envío del fax. Si desea obtener más información, consulte “Enviar informe” en la página 52.

Rellamada automática

Si el número marcado está ocupado o no recibe respuesta al enviar un fax, el equipo volverá a marcar el número automáticamente cada tres minutos y hasta siete veces, según la configuración de fábrica.

Cuando aparezca **Intentar rellam?** en la pantalla, pulse **OK** para volver a marcar el número inmediatamente. Para anular la rellamada automática, pulse **Stop/Clear**.

Puede cambiar el intervalo entre rellamadas y la cantidad de intentos. Consulte “Opciones de recepción” en la página 53.

Repetición de la última llamada

Para volver a llamar al último número que ha marcado:

1. Pulse **Redial/Pause**.
2. Cuando se carga un original en el ADF, la impresora inicia el envío automáticamente.
   Si se coloca un original en el cristal del escáner, seleccione **Si** para añadir otra página. Cargue otro original y pulse **OK**. Cuando haya terminado, seleccione **No** cuando aparezca el mensaje del sistema **Otra pagina?**.

Envío de un fax a varios destinos

Puede utilizar la función de emisión múltiple, que permite enviar un fax a varias ubicaciones. Los originales se guardan automáticamente en la memoria y se envían a un equipo remoto. Cuando haya finalizado la transmisión, los originales se borrarán automáticamente de la memoria. No puede enviar faxes color mediante esta función.

1. Pulse **Fax**.
2. Cargue los originales con la cara de impresión hacia arriba en el ADF o coloque un original de una hoja con la cara de impresión hacia abajo en el cristal del escáner.
   Para obtener información detallada sobre la carga de originales, consulte “Carga de originales” en la página 32.
3. Ajuste la resolución y el contraste según sus necesidades. Consulte “Ajuste de la configuración del documento” en la página 47.
4. Pulse **Menu** hasta que aparezca **Funcion Fax** en la línea inferior de la pantalla y pulse **OK**.
5. Pulse fecha derecha/izquierda hasta que aparezca **Envio multiple** y pulse **OK**.
6. Introduzca el número del primer equipo de fax de recepción y pulse **OK**.
   Puede utilizar los botones de acceso rápido o los números de marcación rápida. Puede introducir un número de marcación de grupo con el botón **Address Book**. Para obtener más información, consulte “Configuración de la Agenda” en la página 54.
7. Introduzca el segundo número de fax y pulse **OK**.
   La pantalla le solicitará que introduzca el otro número de fax al que desea enviar el documento.

8. Para introducir más números de fax, pulse **OK** cuando aparezca **Si** y repita los pasos 6 y 7. Puede añadir hasta 10 destinos.

   Después de introducir un número de marcación de grupo, no podrá introducir otros números de marcación de grupo.

9. Cuando haya terminado de introducir los números de fax, pulse fecha derecha/izquierda para seleccionar **No** cuando aparezca el mensaje del sistema **Otro num.?** y pulse **OK**.
   El original se digitalizará y se guardará en la memoria antes de la transmisión. La pantalla muestra la capacidad de la memoria y la cantidad de páginas que se almacenan en ella.

10. Si se coloca un original en el cristal del escáner, seleccione **Si** para añadir otra página. Cargue otro original y pulse **OK**.
    Cuando haya terminado, seleccione **No** cuando aparezca el mensaje del sistema **Otra pagina?**.
    El equipo comienza a enviar el fax a los números indicados en el orden en que se introdujeron.

Envío de un fax diferido

Puede ajustar el equipo para que envíe un fax a una determinada hora, aunque usted no esté presente. No puede enviar faxes color mediante esta función.

1. Pulse **Fax**.
2. Cargue los originales con la cara de impresión hacia arriba en el ADF o coloque un original de una hoja con la cara de impresión hacia abajo en el cristal del escáner.
   Para obtener información detallada sobre la carga de originales, consulte “Carga de originales” en la página 32.
3. Ajuste la resolución y el contraste según sus necesidades. Consulte “Ajuste de la configuración del documento” en la página 47.
4. Pulse **Menu** hasta que aparezca **Funcion Fax** en la línea inferior de la pantalla y pulse **OK**.
5. Pulse fecha derecha/izquierda hasta que aparezca **Envio diferido** y pulse **OK**.
6. Introduzca el número del equipo remoto con el teclado numérico.
   Puede utilizar los botones de acceso rápido o los números de marcación rápida. Puede introducir un número de marcación de grupo con el botón **Address Book**. Para obtener más información, consulte “Configuración de la Agenda” en la página 54.
7. Pulse **OK** para confirmar el número. La pantalla le solicitará que introduzca otro número de fax al que desea enviar el documento.
8. Para introducir más números de fax, pulse **OK** cuando aparezca **Si** y repita los pasos 6 y 7. Puede añadir hasta 10 destinos.

   Después de introducir un número de marcación de grupo, no podrá introducir otros números de marcación de grupo.

9. Cuando haya terminado de introducir los números de fax, pulse fecha derecha/izquierda para seleccionar **No** cuando aparezca el mensaje del sistema **Otro num.?** y pulse **OK**.
10. Introduzca el nombre del trabajo que desea realizar y pulse **OK**.
    Para obtener información más detallada sobre cómo introducir caracteres alfanuméricos, consulte “Introducción de caracteres mediante el teclado numérico” en la página 29.
    Si no desea asignar ningún nombre, omita este paso.
11. Introduzca la hora mediante el teclado numérico y pulse **OK** o **Black Start**.

    Si define una hora anterior a la actual, el fax se enviará a dicha hora del día siguiente.

    El original se digitalizará y se guardará en la memoria antes de la transmisión. La pantalla muestra la capacidad de la memoria y la cantidad de páginas que se almacenan en ella.

12. Si se coloca un original en el cristal del escáner, seleccione **Si** para añadir otra página. Cargue otro original y pulse **OK**.
    Cuando haya terminado, seleccione **No** cuando aparezca el mensaje del sistema **Otra pagina?**.
    El equipo vuelve al modo listo. La pantalla le recordará que está en el modo listo y que queda pendiente un fax diferido.

Adición de páginas a un fax diferido

Puede agregar páginas a la transmisión diferida programada que anteriormente se encontraba reservada en la memoria de la impresora.

1. Cargue los originales que se agregarán y modifique los ajustes del documento.
2. Pulse **Menu** hasta que aparezca **Funcion Fax** en la línea inferior de la pantalla y pulse **OK**.
3. Pulse fecha derecha/izquierda hasta que aparezca **Agregar pagina** y pulse **OK**.
4. Pulse fecha derecha/izquierda hasta que aparezca el trabajo de fax que desee y pulse **OK**.
   El equipo digitalizará el original en la memoria y mostrará el número total de páginas y la cantidad de páginas que se han agregado.

Cancelación de un fax diferido

1. Pulse **Menu** hasta que aparezca **Funcion Fax** en la línea inferior de la pantalla y pulse **OK**.
2. Pulse fecha derecha/izquierda hasta que aparezca **Cancelar tarea** y pulse **OK**.
3. Pulse fecha derecha/izquierda hasta que aparezca el trabajo de fax que desee y pulse **OK**.
4. Pulse **OK** cuando aparezca **Si**.
   El fax seleccionado se elimina de la memoria.

Envío de un fax prioritario

Mediante la función de fax prioritario, puede enviar un fax urgente antes de que se realicen las operaciones reservadas. El original se guardará en la memoria y se transmitirá apenas haya finalizado la operación actual. Además, una transmisión prioritaria interrumpirá una operación de emisión múltiple entre estaciones (por ejemplo, cuando finalice la transmisión con la estación A, antes de que comience la transmisión con la estación B) o entre los intentos de rellamada.

1. Pulse **Fax**.
2. Cargue los originales con la cara de impresión hacia arriba en el ADF o coloque un original de una hoja con la cara de impresión hacia abajo en el cristal del escáner.
   Para obtener información detallada sobre la carga de originales, consulte “Carga de originales” en la página 32.
3. Ajuste la resolución y el contraste según sus necesidades. Consulte “Ajuste de la configuración del documento” en la página 47.
4. Pulse **Menu** hasta que aparezca **Funcion Fax** en la línea inferior de la pantalla y pulse **OK**.
5. Pulse fecha derecha/izquierda hasta que aparezca **Envio priorit.** y pulse **OK**.
6. Introduzca el número del equipo que recibirá el fax.
   Puede usar los botones de acceso rápido, los números de marcación rápida o los números de marcación por grupo. Para obtener más información, consulte “Configuración de la Agenda” en la página 54.
7. Pulse **OK** para confirmar el número.
8. Introduzca el nombre del trabajo que desea realizar y pulse **OK**.
   El original se digitalizará y se guardará en la memoria antes de la transmisión. La pantalla muestra la capacidad de la memoria y la cantidad de páginas que se almacenan en ella.

9. Si se coloca un original en el cristal del escáner, seleccione **Si** para añadir otra página. Cargue otro original y pulse **OK**.
   Cuando haya terminado, seleccione **No** cuando aparezca el mensaje del sistema **Otra pagina?**.
   El equipo mostrará el número marcado y empezará a enviar el fax.

RECEPCIÓN DE UN FAX

Cambio de los modos de recepción

1. Pulse **Fax**.
2. Pulse **Menu** hasta que aparezca **Config. Fax** en la línea inferior de la pantalla y pulse **OK**.
3. Pulse fecha derecha/izquierda hasta que aparezca **Recepcion** y pulse **OK**.
4. Pulse **OK** cuando aparezca **Modo recepcion**.
5. Pulse fecha derecha/izquierda hasta que aparezca el modo de recepción de fax que desee.
   - En el modo de **Fax**, el equipo responde una llamada de fax entrante y pasa inmediatamente al modo de recepción de fax.
   - En el modo de **Telefono**, puede recibir un fax pulsando **On Hook Dial** y, a continuación, **Color Start** o **Black Start**. También puede levantar el auricular del teléfono con extensión y pulsar el código de recepción remota. Consulte “Recepción manual con un teléfono auxiliar” en la página 50.
   - En el modo de **Contest./Fax**, un contestador automático conectado a la impresora responde a una llamada entrante y la persona que realiza la llamada puede dejar un mensaje. Si el equipo de fax detecta una señal de fax en la línea, pasa automáticamente al modo de **Fax** para recibir el fax. Consulte “Recepción automática en el modo de Contest./ Fax” en la página 50.
   - En el modo de **DRPD**, puede recibir una llamada utilizando la función de detección de patrón de timbre distintivo (DRPD). La prestación de detección de patrón de timbre es un servicio proporcionado por algunas empresas de telefonía que permite utilizar una única línea telefónica para responder a varias llamadas. Si desea obtener más información, consulte “Recepción de faxes mediante el modo de DRPD” en la página 50.
6. Pulse **OK** para guardar la selección.
7. Pulse **Stop/Clear** para volver al modo listo del equipo.

- Para utilizar el modo de **Contest./Fax**, conecte un contestador automático a la toma EXT situada en la parte posterior de la impresora.
- Si no desea que otras personas puedan ver los documentos recibidos, puede usar el modo de recepción segura. En este modo, todos los faxes recibidos se guardan en la memoria. Si desea obtener más información, consulte “Recepción en el modo de recepción segura” en la página 51.

Recepción automática en el modo de Fax

El equipo viene configurado de fábrica en el modo de **Fax**. Al recibir un fax, el equipo responde a la llamada tras una determinada cantidad de tonos y recibe el fax automáticamente.

Para cambiar la cantidad de veces que suena el teléfono, consulte “Num. de tonos” en la página 53.

Recepción manual en el modo de Teléfono

Puede recibir una llamada de fax pulsando **On Hook Dial** y,a continuación, **Black Start** o **Color Start** cuando oiga un tono de fax del equipo remoto.

El equipo comenzará a recibir el fax. Cuando haya finalizado la operación de recepción, volverá al modo listo.

Recepción manual con un teléfono auxiliar

Esta función está disponible si tiene conectado un teléfono auxiliar al conector EXT situado en la parte posterior de la impresora. Puede recibir un fax de alguien con quien está hablando por el teléfono con extensión sin tener que ir al equipo de fax.

Cuando reciba una llamada en el teléfono auxiliar y escuche la señal de fax, pulse las teclas ***9*** del teléfono auxiliar. El equipo recibirá el fax.

Pulse los botones lentamente y en orden. Si todavía oye el tono de fax del equipo remoto, vuelva a pulsar ***9***.

9 es el código de recepción remota que viene definido de fábrica. El primer asterisco y el último son fijos, pero puede cambiar el número central si así lo desea. Para obtener información detallada sobre cómo cambiar el código, consulte “Cod inicio rec” en la página 53.

Recepción automática en el modo de Contest./Fax

Para usar este modo, debe conectar un contestador automático a la toma EXT situada en la parte posterior de la impresora.

Si la persona que llama deja un mensaje, el contestador guardará el mensaje normalmente. Si el equipo detecta un tono de fax en la línea, iniciará automáticamente la recepción del fax.

- Si ha configurado el equipo en el modo de **Contest./Fax** y el contestador está apagado o no hay ningún contestador conectado a la toma EXT, el equipo pasará automáticamente al modo de fax tras una determinada cantidad de timbres de llamada.
- Si el contestador posee un contador de timbres personalizable, configúrelo para que responda las llamadas tras un timbre.
- Si está en el modo de **Telefono** (recepción manual) cuando el contestador está conectado al equipo, deberá desactivar el contestador o, de lo contrario, el mensaje saliente del contestador interrumpirá su conversación telefónica.

Recepción de faxes mediante el modo de DRPD

La prestación de detección de patrón de timbre es un servicio proporcionado por algunas empresas de telefonía que permite utilizar una única línea telefónica para responder a varias llamadas. El número que utiliza una persona para realizar una llamada se identifica mediante diferentes patrones de sonido, formados por diversas combinaciones de sonidos largos y cortos. Generalmente, esta función suelen utilizarla aquellos servicios de contestador que responden a los teléfonos de varios clientes y necesitan saber a qué número va dirigida la llamada para poder contestarla correctamente.

Si utiliza la función de detección de patrón de timbre distintivo (DRPD), el equipo de fax puede reconocer qué patrones de timbre específicos debe responder en modo de fax. A menos que lo modifique, este patrón de timbre seguirá reconociéndose y respondiéndose como una llamada de fax. Todos los demás patrones se enviarán al teléfono o contestador automático conectado a la toma EXT. Puede suspender o modificar fácilmente la opción DRPD en cualquier momento.

Antes de usar la opción DRPD, la compañía telefónica debe instalar el servicio de distinción de patrón de timbre en la línea. Para configurar el modo DRPD, necesitará disponer de otra línea telefónica o bien de la ayuda de alguien que pueda marcar su número de fax desde el exterior.

Para configurar el modo de **DRPD**:

1. Pulse **Fax**.
2. Pulse **Menu** hasta que aparezca **Config. Fax** en la línea inferior de la pantalla y pulse **OK**.
3. Pulse fecha derecha/izquierda hasta que aparezca **Recepcion** y pulse **OK**.

4. Pulse fecha derecha/izquierda hasta que aparezca **Modo DRPD** y pulse **OK**. Aparece **Esperando timbre** en la pantalla.
5. Marque el número de fax desde otro teléfono. No es necesario realizar la llamada desde un equipo de fax.
6. Cuando su equipo de fax empiece a sonar, no responda la llamada. El equipo necesita varios tonos para reconocer el patrón.
   Cuando la impresora termine el reconocimiento, la pantalla mostrará **Config. DRPD completada**. Si la configuración de DRPD falla, aparecerá **Error de timbre DRPD**. Pulse **OK** cuando aparezca **Modo DRPD** y empiece de nuevo desde el paso 4.
7. Pulse **Stop/Clear** para volver al modo listo del equipo.

- Deberá activar de nuevo la modalidad DRPD si cambia de número de fax o conecta el equipo a otra línea telefónica.
- Una vez haya activado el modo DRPD, llame a su número de fax de nuevo para comprobar que el equipo responde con un tono de fax. A continuación, llame a un número distinto asignado a la misma línea para asegurarse de que la llamada se redirija al teléfono o contestador conectado a la toma EXT.

Recepción en el modo de recepción segura

Si lo desea, puede impedir que personas no autorizadas lean los faxes recibidos. Puede activar el modo de recepción segura para restringir la impresión de los faxes recibidos cuando no haya ningún operador a cargo del equipo. En el modo de recepción segura, todos los faxes entrantes quedan guardados en la memoria. Cuando el modo se desactiva, se imprimen todos los faxes guardados.

Activación del modo de recepción segura

1. Pulse **Fax**.
2. Pulse **Menu** y, a continuación, pulse **OK** cuando aparezca **Funcion Fax** en la línea inferior de la pantalla.
3. Pulse fecha derecha/izquierda hasta que aparezca **Recep. segura** y pulse **OK**.
4. Pulse fecha derecha/izquierda hasta que aparezca **Activado** y pulse **OK**.
5. Introduzca la contraseña de cuatro dígitos que desee utilizar y pulse **OK**.

   Puede activar el modo de recepción segura sin definir una contraseña, pero no podrá proteger los faxes.
6. Introduzca de nuevo la contraseña para confirmarla y pulse **OK**.
7. Pulse **Stop/Clear** para volver al modo listo del equipo.

Cuando se recibe un fax en el modo de recepción segura, el equipo lo guarda en la memoria y muestra el mensaje **Recep. segura** para indicarle que se ha recibido un fax.

Impresión de los faxes recibidos

1. Acceda al menú **Recep. segura** siguiendo los pasos 1 a 3 que se indican en “Activación del modo de recepción segura”.
2. Pulse fecha derecha/izquierda hasta que aparezca **Imprimir** y pulse **OK**.
3. Introduzca la contraseña de cuatro dígitos y pulse **OK**.
   El equipo imprimirá todos los faxes guardados en la memoria.

Desactivación del modo de recepción segura

1. Acceda al menú **Recep. segura** siguiendo los pasos 1 a 3 que se indican en “Activación del modo de recepción segura”.
2. Pulse fecha derecha/izquierda hasta que aparezca **Desactivado** y pulse **OK**.
3. Introduzca la contraseña de cuatro dígitos y pulse **OK**.
   El modo se desactiva y el equipo imprime todos los faxes guardados en la memoria.
4. Pulse **Stop/Clear** para volver al modo listo del equipo.

Recepción de faxes en la memoria

Como el equipo es un dispositivo multifunción, puede recibir faxes mientras está imprimiendo o realizando copias. Si recibe un fax mientras está realizando copias o impresiones, el equipo guardará los faxes entrantes en la memoria. A continuación, cuando termine de imprimir o copiar, el equipo imprimirá el fax automáticamente.

Asimismo, el equipo recibe faxes y los guarda en la memoria si no hay papel en la bandeja o no hay tóner en el cartucho de tóner instalado.

Reenvío de faxes

También puede reenviar los faxes de entrada o salida a otro equipo de fax o a una dirección de correo electrónico.

Reenvío de los faxes enviados a otro equipo de fax

Puede ajustar el equipo de forma que envíe siempre copias de los faxes de salida a un destinatario determinado, además de hacerlo a los números de fax que le indique.

1. Pulse **Fax**.
2. Pulse **Menu** hasta que aparezca **Funcion Fax** en la línea inferior de la pantalla y pulse **OK**.
3. Pulse fecha derecha/izquierda hasta que aparezca **Reenviar** y pulse **OK**.
4. Pulse **OK** cuando aparezca **Fax**.
5. Pulse fecha derecha/izquierda hasta que aparezca **Enviar reenv.** y pulse **OK**.
6. Pulse fecha derecha/izquierda para seleccionar **Activado** y pulse **OK**.
7. Introduzca el número del equipo de fax remoto al cual desea enviar los faxes y pulse **OK**.
8. Pulse **Stop/Clear** para volver al modo listo del equipo.
   Los faxes que envíe posteriormente se reenviarán al equipo de fax remoto especificado.

Reenvío de los faxes enviados a direcciones de correo electrónico

Puede ajustar el equipo de forma que envíe siempre copias de los faxes de salida a un destinatario determinado, además de hacerlo a la dirección de correo electrónico que indique.

1. Pulse **Fax**.
2. Pulse **Menu** hasta que aparezca **Funcion Fax** en la línea inferior de la pantalla y pulse **OK**.
3. Pulse fecha derecha/izquierda hasta que aparezca **Reenviar** y pulse **OK**.
4. Pulse fecha derecha/izquierda hasta que aparezca **Correo elec.** y pulse **OK**.
5. Pulse fecha derecha/izquierda hasta que aparezca **Enviar reenv.** y pulse **OK**.
6. Pulse fecha derecha/izquierda para seleccionar **Activado** y pulse **OK**.
7. Introduzca su dirección de correo electrónico y pulse **OK**.
8. Introduzca la dirección de correo electrónico a la que se enviarán los faxes y pulse **OK**.
9. Pulse **Stop/Clear** para volver al modo listo del equipo.
   Los faxes que envíe posteriormente se reenviarán a la dirección de correo electrónico especificada.

Reenvío de los faxes recibidos a otro equipo de fax

También puede ajustar el equipo para que reenvíe los faxes de entrada a otro número de fax durante un determinado período. Cuando los faxes llegan al equipo, éste los almacena en la memoria. A continuación, el equipo marca el número de fax indicado y lo reenvía.

1. Pulse **Fax**.
2. Pulse **Menu** hasta que aparezca **Funcion Fax** en la línea inferior de la pantalla y pulse **OK**.
3. Pulse fecha derecha/izquierda hasta que aparezca **Reenviar** y pulse **OK**.
4. Pulse **OK** cuando aparezca **Fax**.
5. Pulse fecha derecha/izquierda hasta que aparezca **Recibir reenv.** y pulse **OK**.
6. Pulse fecha derecha/izquierda hasta que aparezca **Reenviar** y pulse **OK**.
   Para configurar el equipo para que imprima un fax cuando se haya completado el reenvío del fax, seleccione **Reenviar e imp.**
7. Introduzca el número del equipo de fax remoto al cual desea enviar los faxes y pulse **OK**.
8. Introduzca la hora de inicio y pulse **OK**.
9. Introduzca la hora de finalización y pulse **OK**.
10. Pulse **Stop/Clear** para volver al modo listo del equipo.
    Los faxes que reciba posteriormente se reenviarán al equipo de fax remoto especificado.

Reenvío de los faxes recibidos a una dirección de correo electrónico

Puede ajustar el equipo para que reenvíe los faxes entrantes a la dirección de correo electrónico que indique.

1. Pulse **Fax**.
2. Pulse **Menu** hasta que aparezca **Funcion Fax** en la línea inferior de la pantalla y pulse **OK**.
3. Pulse fecha derecha/izquierda hasta que aparezca **Reenviar** y pulse **OK**.
4. Pulse fecha derecha/izquierda hasta que aparezca **Correo elec.** y pulse **OK**.
5. Pulse fecha derecha/izquierda hasta que aparezca **Recibir reenv.** y pulse **OK**.
6. Pulse fecha derecha/izquierda hasta que aparezca **Reenviar** y pulse **OK**.
   Para configurar el equipo para que imprima un fax cuando se haya completado el reenvío del fax, seleccione **Reenviar e imp.**
7. Introduzca su dirección de correo electrónico y pulse **OK**.
8. Introduzca la dirección de correo electrónico a la que se enviarán los faxes y pulse **OK**.
9. Pulse **Stop/Clear** para volver al modo listo del equipo.
   Los faxes que envíe posteriormente se reenviarán a la dirección de correo electrónico especificada.

CONFIGURACIÓN DEL FAX

Modificación de las opciones de configuración del fax

La impresora está provista de varias opciones que puede seleccionar el usuario para configurar el sistema de fax. Puede modificar la configuración predeterminada para que se adapte a sus preferencias y necesidades.

Para cambiar las opciones de configuración del fax:

1. Pulse **Fax**.
2. Pulse **Menu** hasta que aparezca **Config. Fax** en la línea inferior de la pantalla y pulse **OK**.
3. Pulse fecha derecha/izquierda para seleccionar **Envio** o **Recepcion** y pulse **OK**.
4. Pulse fecha derecha/izquierda hasta que aparezca el elemento de menú que desee y pulse **OK**.
5. Pulse fecha derecha/izquierda hasta que aparezca el estado deseado o introduzca el valor para la opción que ha seleccionado y pulse **OK**.
6. Si es necesario, repita los pasos del 4 al 5.
7. Pulse **Stop/Clear** para volver al modo listo del equipo.

Opciones de envío

OPCIONAL	DESCRIPCIÓN
Rellamadas	Puede especificar la cantidad de intentos de rellamada. Si elige **0**, la impresora no realizará ninguna rellamada.
Plazo rellam.	El equipo marcará automáticamente el número del equipo de fax remoto si antes se encontraba ocupado. Puede establecer un intervalo entre cada intento.
Prefijo marc.	Puede configurar un prefijo de hasta cinco dígitos. Este número se marca antes que cualquier número de marcación automática. Resulta útil para acceder a la centralita telefónica privada (PABX).
Modo ECM	Este modo es de utilidad cuando la línea presenta una baja calidad y permite asegurarse de que los faxes se enviarán de forma adecuada a cualquier otro equipo de fax equipado con el modo MCE. El envío de faxes por medio del sistema MCE puede tardar más tiempo.
Enviar informe	Puede configurar el equipo para que imprima un informe de confirmación que indique si la transmisión se realizó satisfactoriamente, cuántas páginas se han enviado y otros datos. Las opciones disponibles son **Activado**, **Desactivado** y **En caso err.**, que se imprime sólo cuando falla la transmisión.
Imagen TCR	Esta función les permite a los usuarios saber qué mensajes de fax se han enviado, ya que les muestra los mensajes enviados en el informe de transmisión. La primera página del mensaje se convierte en un archivo de imagen que se imprime en el informe de transmisión, de manera que los usuarios puedan ver qué mensajes se han enviado. Sin embargo, no puede utilizar esta función cuando envía un fax sin guardar los datos en la memoria.

OPCIONAL	DESCRIPCIÓN
Modo marc.	Es posible que esta configuración no esté disponible en su país. Si no puede acceder a esta opción, entonces el equipo no admite esta función. Puede definir el modo de marcación del equipo en marcación por tonos o en marcación por pulsos. Si tiene un sistema de telefonía pública o una centralita privada (PBX), deberá seleccionar **Pulsos**. Si no sabe qué modo de marcación utilizar, póngase en contacto con su compañía telefónica local. Si selecciona **Pulsos**, es posible que algunas funciones del sistema del teléfono no estén disponibles. Además, la marcación de un número de fax o de teléfono podría tardar más tiempo.

Opciones de recepción

OPCIONAL	DESCRIPCIÓN
Modo recepcion	Puede seleccionar el modo de recepción de fax predeterminado. Para obtener más detalles acerca de la recepción de faxes en cada modo, consulte “Cambio de los modos de recepción” en la página 50.
Num. de tonos	Permite especificar la cantidad de veces que sonará el timbre del equipo antes de que éste responda las llamadas.
Datos recep.	Esta opción permite que la impresora imprima automáticamente el número de página, la fecha y la hora de la recepción en la parte inferior de cada hoja de los faxes recibidos.
Cod inicio rec	Este código permite iniciar una recepción de fax desde un teléfono auxiliar conectado a la toma **EXT** de la parte posterior del equipo. Si oye un tono de fax al levantar el teléfono auxiliar, introduzca el código. El valor de fábrica del código es ***9***.
Reduccion auto	Cuando se recibe un fax que es igual o más extenso que el papel instalado en la bandeja de papel, la impresora puede reducir el tamaño del original de modo que se ajuste al tamaño del papel cargado. Active esta función si desea reducir automáticamente una página entrante. Si esta función se configura en **Desactivado**, la impresora no podrá reducir el tamaño del original para que se ajuste a una página. El original se dividirá y se imprimirá con el tamaño real en dos o más páginas.
Desechar tam.	Cuando se recibe un fax que es igual o más extenso que el papel instalado, puede configurar la impresora para eliminar una parte determinada de la parte final del fax recibido. El equipo imprimirá el fax recibido en una o más hojas de papel, excepto los datos que se encuentran en la parte específica que se ha eliminado. Cuando el fax recibido contiene páginas de mayor tamaño que las que se encuentran cargadas en la impresora y se ha activado la función **Reduccion auto**, la impresora reducirá el fax para que se ajuste a las dimensiones del papel existente, y no se eliminará ninguna parte del fax.
Conf fx no des	Es posible que esta configuración no esté disponible en su país. Con esta función, el sistema no aceptará los faxes procedentes de estaciones remotas cuyos números estén guardados en la memoria como números de fax no deseados. Esta función permite bloquear envíos de fax no deseados. Cuando activa esta función, puede acceder a las opciones siguientes para configurar los números de fax no deseados. • **Agregar**: Permite configurar hasta 10 números de fax. • **Eliminar**: Permite borrar el número de fax no deseado. • **Eliminar todos**: Permite borrar todos los números de fax no deseados.
Modo DRPD	Este modo permite usar una sola línea telefónica para responder a varios números de teléfono. En este menú, puede ajustar el equipo para que reconozca los patrones de llamada a los que debe responder. Si desea obtener más información sobre esta función, consulte “Recepción de faxes mediante el modo de DRPD” en la página 50.

Cambio de la configuración de documento predeterminada

Las opciones de fax, incluida la resolución y el contraste, se pueden configurar a los modos de uso más habituales. Cuando envía un fax, se utiliza la configuración predeterminada si no se ha modificado al utilizar el menú y el botón correspondiente.

1. Pulse **Fax**.
2. Pulse **Menu** hasta que aparezca **Config. Fax** en la línea inferior de la pantalla y pulse **OK**.
3. Pulse fecha derecha/izquierda hasta que aparezca **Cambiar pred.** y pulse **OK**.
4. Pulse **OK** cuando aparezca **Resolucion**.
5. Pulse fecha derecha/izquierda hasta que aparezca la resolución que desee y pulse **OK**.
6. Pulse fecha derecha/izquierda hasta que aparezca **Oscuridad** y pulse **OK**.
7. Pulse fecha derecha/izquierda hasta que aparezca la oscuridad que desee y pulse **OK**.
8. Pulse **Stop/Clear** para volver al modo listo del equipo.

Impresión automática del informe de fax enviado

Puede configurar la impresora para que imprima un informe con información detallada sobre las 50 operaciones de comunicación anteriores, incluida la hora y la fecha.

1. Pulse **Fax**.
2. Pulse **Menu** hasta que aparezca **Config. Fax** en la línea inferior de la pantalla y pulse **OK**.
3. Pulse fecha derecha/izquierda hasta que aparezca **Informe auto.** y pulse **OK**.
4. Pulse fecha derecha/izquierda hasta que aparezca **Activado** y pulse **OK**.
5. Pulse **Stop/Clear** para volver al modo listo del equipo.

Configuración de la Agenda

Puede configurar la **Agenda** con los números de fax que utilice habitualmente. La impresora proporciona las siguientes funciones para configurar la **Agenda**:

- Números de marcación por grupo/acceso rápido

Antes de empezar a almacenar números de fax, asegúrese de que el equipo se encuentre en el modo de fax.

Números de marcación rápida

Puede almacenar los números de fax más utilizados, hasta un máximo de 240, como números de marcación rápida.

Registro de un número de marcación rápida

1. Pulse **Fax**.
2. Pulse **Address Book** hasta que aparezca **Nuevo y editar** en la línea inferior de la pantalla y pulse **OK**.
3. Pulse **OK** cuando aparezca **Marc. rapida**.
4. Introduzca un número de marcación rápida entre 0 y 239, y pulse **OK**.
   Si ya hay una entrada guardada en el número seleccionado, la pantalla mostrará el nombre para que pueda modificarlo. Para usar otro número de marcación rápida, pulse **Back**.
5. Introduzca el nombre que desee y pulse **OK**.
   Para obtener información más detallada sobre cómo introducir caracteres alfanuméricos, consulte “Introducción de caracteres mediante el teclado numérico” en la página 29.
6. Introduzca el número de fax que desee y pulse **OK**.
7. Pulse **Stop/Clear** para volver al modo listo del equipo.

Edición de números de marcación rápida

1. Pulse **Address Book** hasta que aparezca **Nuevo y editar** en la línea inferior de la pantalla y pulse **OK**.
2. Pulse **OK** cuando aparezca **Marc. rapida**.
3. Introduzca el número de marcación rápida que desee modificar y pulse **OK**.
4. Cambie el nombre y pulse **OK**.
5. Cambie el número de fax y pulse **OK**.
6. Pulse **Stop/Clear** para volver al modo listo del equipo.

Uso de los números de marcación rápida

Cuando se le solicita que introduzca un número de destino al enviar un fax, introduzca el número de marcación rápida en el que ha almacenado el número que desea.

- Para un número de marcación rápida de un dígito (0-9), mantenga pulsado el botón del dígito correspondiente en el teclado numérico.
- Para un número de marcación rápida de dos o tres dígitos, pulse el botón del primer dígito (y del segundo, si corresponde), y mantenga pulsado el botón del último dígito.

También puede buscar en la memoria una entrada pulsando **Address Book**. Consulte “Búsqueda de una entrada en la Agenda” en la página 54.

Números de marcación por grupo

Si suele enviar un mismo documento a varios destinos, puede agrupar dichos destinos y asignarles un número de marcación por grupo. Luego, podrá utilizar un número de marcación por grupo para enviar un documento a todos los destinos del grupo. Puede configurar hasta 200 (0 a 199) números de marcación por grupo mediante los números de marcación rápida de destino existentes.

Registro de un número de marcación por grupo

1. Pulse **Fax**.
2. Pulse **Address Book** hasta que aparezca **Nuevo y editar** en la línea inferior de la pantalla y pulse **OK**.
3. Pulse fecha derecha/izquierda hasta que aparezca **Marc. grupo** y pulse **OK**.
4. Introduzca un número de marcación por grupo entre 0 y 199, y pulse **OK**.
5. Introduzca un número de marcación rápida y pulse **OK**.
6. Pulse **OK** cuando aparezca la marcación rápida correctamente.
7. Pulse **OK** cuando aparezca **Si**.
8. Repita los pasos 5 y 6 para incluir otros números de marcación rápida en el grupo.
9. Cuando haya terminado, pulse fecha derecha/izquierda para seleccionar **No** cuando aparezca el mensaje del sistema **Otro num.?** y pulse **OK**.
10. Pulse **Stop/Clear** para volver al modo listo del equipo.

Edición de un número de marcación por grupo

Puede borrar una entrada determinada de un grupo o agregar un nuevo número al grupo seleccionado.

1. Pulse **Address Book** hasta que aparezca **Nuevo y editar** en la línea inferior de la pantalla y pulse **OK**.
2. Pulse fecha derecha/izquierda hasta que aparezca **Marc. grupo** y pulse **OK**.
3. Introduzca el número de marcación por grupo que desee modificar y pulse **OK**.
4. Introduzca el número de marcación rápida que desee agregar o borrar y pulse **OK**.
   Si ha introducido un número de marcación rápida nuevo, aparece **Agregar?**.
   Si introduce un número de marcación rápida almacenado en el grupo, aparecerá **Eliminar?**.
5. Pulse **OK** para añadir o borrar el número.
6. Pulse **OK** cuando aparezca **Si** para añadir o borrar más números y repita los pasos 4 y 5.
7. Cuando haya terminado, pulse fecha derecha/izquierda para seleccionar **No** cuando aparezca el mensaje del sistema **Otro num.?** y pulse **OK**.
8. Pulse **Stop/Clear** para volver al modo listo del equipo.

Uso de los números de marcación por grupo

Para utilizar una entrada de marcación por grupo, deberá buscarla y seleccionarla de la memoria.

Cuando se le solicita que introduzca un número de fax al enviar un fax, pulse **Address Book**. Consulte más abajo.

Búsqueda de una entrada en la Agenda

Existen dos procedimientos para buscar un número en la memoria. Puede realizar una búsqueda secuencial de la A a la Z. O bien, buscar el nombre asociado al número introduciendo las primeras letras del nombre.

Búsqueda secuencial en la memoria

1. Si es necesario, pulse **Fax**.
2. Pulse **Address Book** hasta que aparezca **Buscar** > **Marcar** en la línea inferior de la pantalla y pulse **OK**.
3. Pulse fecha derecha/izquierda hasta que aparezca la categoría numérica que desee y pulse **OK**.
4. Pulse **OK** cuando aparezca **Todo**.
5. Pulse fecha derecha/izquierda hasta que aparezca el nombre y el número que desee. Puede buscar hacia adelante o hacia atrás en la memoria en orden alfabético.

Búsqueda por iniciales concretas

1. Si es necesario, pulse **Fax**.
2. Pulse **Address Book** hasta que aparezca **Buscar** > **Marcar** en la línea inferior de la pantalla y pulse **OK**.
3. Pulse fecha derecha/izquierda hasta que aparezca la categoría numérica que desee y pulse **OK**.
4. Pulse fecha derecha/izquierda hasta que aparezca **ID** y pulse **OK**.
5. Escriba las primeras letras del nombre que busca y pulse **OK**.
6. Pulse fecha derecha/izquierda hasta que aparezca el nombre que desee y pulse **OK**.

Eliminación de una entrada de la Agenda

Puede borrar entradas de la Agenda de una en una.

1. Pulse **Address Book** hasta que aparezca **Eliminar** en la línea inferior de la pantalla y pulse **OK**.
2. Pulse fecha derecha/izquierda hasta que aparezca la categoría numérica que desee y pulse **OK**.
3. Pulse fecha derecha/izquierda hasta que aparezca el método de búsqueda que desee y pulse **OK**.
   Seleccione **Buscar todos** para buscar una entrada en la **Agenda**.
   Seleccione **Buscar ID** para buscar una entrada por las primeras letras del nombre.
4. Pulse fecha derecha/izquierda hasta que aparezca el nombre que desee y pulse **OK**.
   O, introduzca las primeras letras y pulse **OK**. Pulse fecha derecha/izquierda hasta que aparezca el nombre que desee y pulse **OK**.
5. Pulse **OK**.
6. Pulse **OK** cuando aparezca **Si** para confirmar que desea borrar la entrada.
7. Pulse **Stop/Clear** para volver al modo listo del equipo.

Impresión de la Agenda

1. Puede comprobar los ajustes de su **Agenda** imprimiendo una lista.
2. Pulse **Address Book** hasta que aparezca **Imprimir** en la línea inferior de la pantalla.
3. Pulse **OK**. Se imprimirá una lista con las entradas de marcación rápida y por grupo y la configuración del botón de acceso rápido.

utilización de un dispositivo de memoria USB

En este capítulo se explica cómo utilizar un dispositivo de memoria USB en la impresora.

Este capítulo incluye:

- Acerca de la memoria USB
- Conexión de un dispositivo de memoria USB
- Digitalización a un dispositivo de memoria USB
- Impresión desde un dispositivo de memoria USB
- Copias de seguridad de datos
- Administración de la memoria USB

ACERCA DE LA MEMORIA USB

Los dispositivos de memoria USB tienen distintas capacidades de memoria que proporcionan espacio suficiente para almacenar documentos, presentaciones, música y videos descargados, fotografías de alta resolución, o cualquier otro archivo que desee almacenar o mover.
Con su dispositivo de memoria USB puede llevar a cabo en la impresora lo siguiente:

- Digitalizar documentos y guardarlos en una memoria USB.
- Imprimir datos almacenados en una memoria USB.
- Realizar copias de seguridad de las entradas de **Agenda**/**Agenda** y de la configuración del sistema del equipo (CLX-3170FN/CLX-3170FW únicamente).
- Restablecer los archivos de copia de seguridad a la memoria de la impresora (CLX-3170FN/CLX-3170FW únicamente).
- Formatear el dispositivo de memoria USB.
- Comprobar el espacio disponible en la memoria.

CONEXIÓN DE UN DISPOSITIVO DE MEMORIA USB

El puerto para la memoria USB situado en la parte frontal de la impresora está diseñado para memorias USB V 1.1 y USB V 2.0. La impresora admite dispositivos de memoria USB con FAT16/FAT32 y tamaño de sector de 512 bytes.
Compruebe el sistema de archivos del dispositivo de memoria USB de su distribuidor.
Utilice únicamente las memorias USB autorizadas con un conector tipo A.

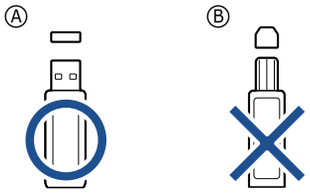

Utilice únicamente el dispositivo de memoria USB metal/blindado.

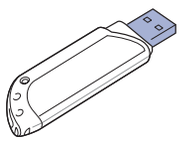

Inserte un dispositivo de memoria USB en el puerto de memoria USB de la parte frontal de la impresora.

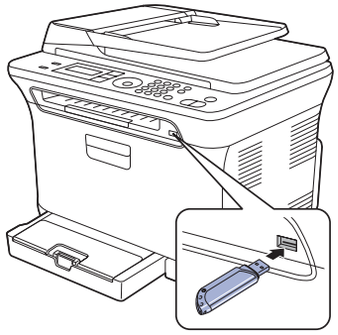

⚠
- No extraiga la memoria USB mientras la impresora está en funcionamiento, escribiendo o leyendo la memoria USB. La garantía del equipo no cubre los daños causados por el mal uso por parte del usuario.
- Si el dispositivo de memoria USB posee determinadas funciones, como ajustes de seguridad y contraseña, es posible que la impresora no lo detecte automáticamente. Si desea obtener información detallada sobre estas funciones, consulte el Manual del usuario del equipo.

DIGITALIZACIÓN A UN DISPOSITIVO DE MEMORIA USB

Tiene la posibilidad de digitalizar un documento y guardar la imagen digitalizada en un dispositivo de memoria USB. Existen dos modos de hacerlo: puede digitalizar al dispositivo utilizando la configuración predeterminada o puede personalizar los ajustes de digitalización.

Digitalización

1. Inserte un dispositivo de memoria USB en el puerto de memoria USB de la parte frontal de la impresora.
2. Cargue los originales con la cara de impresión hacia arriba en el ADF o coloque un original de una hoja con la cara de impresión hacia abajo en el cristal del escáner.
   Para obtener información detallada sobre la carga de originales, consulte “Carga de originales” en la página 32.
3. Pulse **Scan/Email**.
4. Pulse **OK** cuando aparezca **Escanear a USB** en la línea inferior de la pantalla.

5. Pulse **OK**, **Color Start** o **Black Start** cuando aparezca **USB**.
   Independientemente del botón que pulse, el modo de color se define según se lo haya personalizado. Consulte “Personalización de la digitalización a USB” en la página 57.
   La impresora iniciará la digitalización del original y luego le preguntará si desea digitalizar otra página.
6. Pulse **OK** cuando aparezca **Si** si desea digitalizar otras páginas. Cargue un original y pulse **Color Start** o **Black Start**.
   Independientemente del botón que pulse, el modo de color se define según se lo haya personalizado. Consulte “Personalización de la digitalización a USB” en la página 57.
   De lo contrario, pulse fecha derecha/izquierda para seleccionar **No** y pulse **OK**.

Una vez que haya finalizado la digitalización, podrá quitar el dispositivo de memoria USB de la impresora.

Personalización de la digitalización a USB

Puede especificar el tamaño de la imagen, el formato del archivo o el color de cada trabajo de digitalización a USB.

1. Pulse **Scan/Email**.
2. Pulse **Menu** hasta que aparezca **Función Esc.** en la línea inferior de la pantalla y pulse **OK**.
3. Pulse **OK** cuando aparezca **Función USB**.
4. Pulse fecha derecha/izquierda hasta que aparezca la opción de ajuste que busca y pulse **OK**.
   Puede configurar las siguientes opciones:
   - **Tam. escaneado**: Establece el tamaño de la imagen.
   - **Tipo original**: Establece el tipo de documento del original.
   - **Resolucion**: Establece la resolución de la imagen.
   - **Color escan.**: Establece el modo de color. Si selecciona Mono en esta opción, no puede seleccionar JPEG en **Formato escan.**
   - **Formato escan.**: Establece el formato de archivo en el que se guardará la imagen. Si selecciona TIFF o PDF, puede digitalizar varias páginas. Si selecciona JPEG en esta opción, no puede seleccionar Mono en **Color escan.**
5. Pulse fecha derecha/izquierda hasta que aparezca el estado deseado y pulse **OK**.
6. Repita los pasos 4 y 5 para establecer otras opciones de ajuste.
7. Cuando haya terminado, pulse **Stop/Clear** para volver al modo listo.

Puede modificar los ajustes de digitalización predeterminados. Para obtener más información, consulte “Cambio de los ajustes de digitalización predeterminados” en la página 44.

IMPRESIÓN DESDE UN DISPOSITIVO DE MEMORIA USB

Puede imprimir archivos directamente desde un dispositivo de memoria USB. Puede imprimir archivos TIFF, BMP, JPEG y PRN.
Tipos de archivos que admiten la opción de impresión directa:

- PRN: Sólo son compatibles los archivos creados con el controlador incluido con el equipo.
- Puede crear archivos PRN seleccionando la casilla Imprimir a archivo cuando imprima un documento. El documento quedará guardado como archivo PRN en lugar de imprimirse en papel. Sólo los archivos PRN que se creen de esta manera podrán imprimirse directamente desde la memoria USB. Consulte la *Sección de software* para ver cómo se crea un archivo PRN.
- BMP: BMP no comprimido.
- TIFF: TIFF 6.0 Línea base.
- JPEG: JPEG Línea base.

Para imprimir un documento desde un dispositivo de memoria USB

1. Inserte un dispositivo de memoria USB en el puerto de memoria USB de la parte frontal de la impresora. Si ya hay uno insertado, pulse **Direct USB**.
   La impresora detectará automáticamente el dispositivo y leerá los datos almacenados en él.
2. Pulse fecha derecha/izquierda hasta que aparezca la carpeta o el archivo que busca y pulse **OK**.
   Si ve una **D** delante del nombre de la carpeta, significa que hay uno o más archivos o carpetas dentro de la carpeta seleccionada.
3. Si seleccionó un archivo, vaya al paso siguiente.
   Si ha seleccionado una carpeta, pulse fecha derecha/izquierda hasta que aparezca el archivo que busca.
4. Pulse fecha derecha/izquierda para seleccionar la cantidad de copias que va a imprimir o escriba el número.
5. Pulse **OK**, **Color Start** o **Black Start** para comenzar la impresión del archivo seleccionado.
   Hay dos tipos de modo, como se muestra a continuación:
   - **OK** o **Color Start**: Impresión en color.
   - **Black Start**: Impresión en blanco y negro.

   Después de imprimir el archivo, la pantalla le preguntará si desea imprimir otro trabajo.
6. Pulse **OK** cuando aparezca **Si** si desea imprimir otro trabajo y repita el proceso desde el paso 2.
   De lo contrario, pulse fecha derecha/izquierda para seleccionar **No** y pulse **OK**.
7. Pulse **Stop/Clear** para volver al modo listo del equipo.

COPIAS DE SEGURIDAD DE DATOS

Los datos guardados en la memoria del equipo pueden borrarse por casualidad debido a un corte de corriente o un fallo en el almacenamiento. La copia de seguridad le ayuda a proteger las entradas de **Agenda** y la configuración del sistema ya que guarda una copia de estos datos en un dispositivo con memoria USB (CLX-3170FN/CLX-3170FW únicamente).

Copias de seguridad de datos

1. Inserte un dispositivo de memoria USB en el puerto de memoria USB de la parte frontal de la impresora.
2. Pulse **Menu** hasta que aparezca **Conf. sistema** en la línea inferior de la pantalla y pulse **OK**.
3. Pulse **OK** cuando aparezca **Conf. equipo**.
4. Pulse fecha derecha/izquierda hasta que aparezca **Conf. export.** y pulse **OK**.
5. Pulse fecha derecha/izquierda hasta que aparezca la opción deseada.
   - **Agenda**: Realiza una copia de seguridad de todas las entradas de la **Agenda**.
   - **Datos config.**: Copia todos los ajustes de configuración del sistema.
6. Pulse **OK** para comenzar a realizar una copia de seguridad de los datos.
   Se han copiado los datos en la memoria USB.
7. Pulse **Stop/Clear** para volver al modo listo del equipo.

Restauración de datos

1. Inserte la memoria USB en la que ha guardado la copia de seguridad de los datos en el puerto de memoria USB.
2. Pulse **Menu** hasta que aparezca **Conf. sistema** en la línea inferior de la pantalla y pulse **OK**.
3. Pulse **OK** cuando aparezca **Conf. equipo**.
4. Pulse fecha derecha/izquierda hasta que aparezca **Conf. import.** y pulse **OK**.
5. Pulse fecha derecha/izquierda hasta que aparezca el tipo de datos que busca y pulse **OK**.
6. Pulse fecha derecha/izquierda hasta que aparezca el archivo que contenga los datos que desea restaurar y pulse **OK**.
7. Pulse **OK** cuando aparezca **Si** para restaurar el archivo de copia de seguridad en el equipo.
8. Pulse **Stop/Clear** para volver al modo listo del equipo.

ADMINISTRACIÓN DE LA MEMORIA USB

Puede borrar archivos de imagen guardados en una memoria USB de uno en uno o todos de una vez reformateando el dispositivo.

⚠ Después de borrar los archivos o de reformatear un dispositivo de memoria USB, no podrá restaurar los archivos. Por lo tanto, confirme que no necesitará los datos antes de borrarlos.

Borrado de un archivo de imagen

1. Inserte un dispositivo de memoria USB en el puerto de memoria USB de la parte frontal de la impresora.
2. Pulse **Direct USB**.
3. Pulse fecha derecha/izquierda hasta que aparezca **Admin archivos** y pulse **OK**.
4. Pulse **OK** cuando aparezca **Eliminar**.
5. Pulse fecha derecha/izquierda hasta que aparezca la carpeta o el archivo que busca y pulse **OK**.

   Si ve una **D** delante del nombre de la carpeta, significa que hay uno o más archivos o carpetas dentro de la carpeta seleccionada.

   Si selecciona un archivo, se mostrará el tamaño del archivo en la pantalla durante aproximadamente 2 segundos. Vaya al paso siguiente. Si selecciona una carpeta, pulse fecha derecha/izquierda hasta que aparezca el archivo que desea borrar y pulse **OK**.
6. Pulse **OK** cuando aparezca **Si** para confirmar su selección.
7. Pulse **Stop/Clear** para volver al modo listo del equipo.

Formateo de un dispositivo de memoria USB

1. Inserte un dispositivo de memoria USB en el puerto de memoria USB de la parte frontal de la impresora.
2. Pulse **Direct USB**.
3. Pulse fecha derecha/izquierda hasta que aparezca **Admin archivos** y pulse **OK**.
4. Pulse fecha derecha/izquierda hasta que aparezca **Formato** y pulse **OK**.
5. Pulse **OK** cuando aparezca **Si** para confirmar su selección.
6. Pulse **Stop/Clear** para volver al modo listo del equipo.

Visualizar el estado de la memoria USB

Puede comprobar la cantidad de espacio disponible en la memoria para digitalizar y guardar documentos.

1. Inserte un dispositivo de memoria USB en el puerto de memoria USB de la parte frontal de la impresora.
2. Pulse **Direct USB**.
3. Pulse fecha derecha/izquierda hasta que aparezca **Compr. espacio** y pulse **OK**.
   El espacio disponible en la memoria aparecerá en la pantalla.
4. Pulse **Stop/Clear** para volver al modo listo del equipo.

mantenimiento

En este capítulo se proporciona información sobre el mantenimiento de la impresora y del cartucho de tóner.

Este capítulo incluye:

- Impresión de informes
- Borrado de la memoria
- Limpieza del equipo
- Mantenimiento del cartucho
- Sustitución del cartucho de tóner
- Sustitución de la unidad de imágenes
- Sustitución del contenedor de tóner residual
- Piezas de mantenimiento
- Control de la impresora desde el sitio web
- Comprobación del número de serie de la impresora

IMPRESIÓN DE INFORMES

La impresora puede generar diversos tipos de informes con información útil que necesitará. Están disponibles los siguientes informes:

Algunos informes pueden no aparecer en la pantalla en función de las opciones o modelos de los que disponga. En ese caso, dichas opciones no están disponibles.

INFORME/LISTA	DESCRIPCIÓN
Configuracion	Esta lista muestra el estado de las opciones que el usuario puede seleccionar. Puede imprimir esta lista para confirmar los cambios después de modificar los ajustes.
Info consum.	Esta lista muestra el estado actual de los consumibles de la impresora.
Agenda	Esta lista muestra todos los números de fax y direcciones de correo electrónico almacenadas en la memoria de la impresora en este momento.
Enviar informe	Este informe muestra el número de fax, la cantidad de páginas, el tiempo transcurrido del trabajo, el modo de comunicación y los resultados de la comunicación para un trabajo en particular. Tiene la posibilidad de configurar el equipo para que imprima automáticamente el informe de confirmación de la transmisión después de cada trabajo de fax. Consulte “Opciones de envío” en la página 52.
Informe envio	Este informe ofrece información sobre los últimos faxes y mensajes de correo electrónico que ha enviado. Puede configurar la impresora para que imprima de forma automática este informe cada 50 comunicaciones. Consulte “Opciones de envío” en la página 52.
Inf fax recib.	Este informe muestra información sobre los faxes que ha recibido recientemente.
Tareas progr.	Esta lista muestra los documentos que están almacenados como faxes diferidos junto con la hora de inicio y el tipo de cada operación.
Inf fax no des	Esta lista muestra los números de fax especificados como números de fax no deseados. Para agregar números a la lista o eliminarlos, acceda al menú **Conf fx no des**. Consulte “Opciones de recepción” en la página 53.
Info de red	Esta lista ofrece información sobre la configuración y la conexión de red de la impresora.
Lista usuarios	Esta lista le muestra los usuarios autorizados a los que les está permitido utilizar el correo electrónico.

Impresión de un informe

1. Pulse **Menu** hasta que aparezca **Conf. sistema** en la línea inferior de la pantalla y pulse **OK**.
2. Pulse fecha derecha/izquierda hasta que aparezca **Informe** y pulse **OK**.
3. Pulse fecha derecha/izquierda hasta que aparezca la lista o el informe que desea imprimir y pulse **OK**.
   Si desea imprimir todos los informes y listas, seleccione **Informe gen.**
4. Pulse **OK** cuando aparezca **Si** para confirmar la impresión.
   Se imprimirá la información seleccionada.

AJUSTE DEL CONTRASTE DEL DOCUMENTO

El menú de color permite especificar el color.

1. Pulse **Menu** hasta que aparezca **Conf. sistema** en la línea inferior de la pantalla y pulse **OK**.
2. Pulse **OK** cuando aparezca **Mantenimiento**.
3. Pulse fecha derecha/izquierda hasta que aparezca **Color** y pulse **OK**.
4. Pulse fecha derecha/izquierda hasta que aparezca en la pantalla el menú de color que desee y pulse **OK**.
   - **Color personal**: Permite ajustar el contraste color a color. **Predeterminado** optimiza el color automáticamente. **Ajuste manual** permite ajustar el contraste de color seleccionado para cada cartucho. La configuración **Predeterminado** se recomienda para obtener la mejor calidad de color.

Si ha desplazado el equipo, se recomienda encarecidamente que manipule este menú manualmente.

5. Pulse **Stop/Clear** para volver al modo listo del equipo.

BORRADO DE LA MEMORIA

Si lo desea, puede borrar de forma selectiva la información guardada en la memoria del equipo.

⚠ Para los usuarios de CLX-3170FN/CLX-3170FW, antes de borrar la memoria, asegúrese de que se hayan finalizado todos los trabajos de fax o los perderá.

1. Pulse **Menu** hasta que aparezca **Conf. sistema** en la línea inferior de la pantalla y pulse **OK**.
2. Pulse fecha derecha/izquierda hasta que aparezca **Borrar ajuste** y pulse **OK**.
3. Pulse fecha derecha/izquierda hasta que aparezca el objeto que desea eliminar.

Algunos menús pueden no aparecer en la pantalla en función de las opciones o modelos de los que disponga. En ese caso, dichas opciones no están disponibles.

OPCIONES	DESCRIPCIÓN
Todos ajustes	Borra todos los datos almacenados en la memoria y restablece todos los ajustes a los valores predeterminados de fábrica.
Config. Fax	Restaura todas las opciones de fax a los valores predeterminados.
Config. Copia	Restaura todas las opciones de copia a los valores predeterminados de fábrica.
Conf. escan.	Restaura todas las opciones de digitalización a los valores predeterminados de fábrica.
Conf. sistema	Restaura todas las opciones del sistema a las predeterminadas de fábrica.
Red	Restaura todas las opciones de red a las predeterminadas de fábrica.
Agenda	Borra todos los números de fax y direcciones de correo electrónico almacenados en la memoria.
Informe envio	Borra todos los faxes y mensajes de correo electrónico enviados.
Inf fax recib.	Borra todos los registros de los faxes recibidos.

4. Pulse **OK** cuando aparezca **Si**.
5. Pulse **OK** para confirmar la eliminación.
6. Repita los pasos 3 al 5 para borrar otro objeto.
7. Pulse **Stop/Clear** para volver al modo listo del equipo.

LIMPIEZA DEL EQUIPO

Para mantener la calidad de impresión y digitalización, siga los procedimientos de limpieza que se indican a continuación cada vez que sustituya el cartucho de tóner o cuando surjan problemas con la calidad de las copias impresas y digitalizadas.

⚠
- No limpie la carcasa de la impresora con sustancias que contengan grandes cantidades de alcohol, disolvente u otras sustancias concentradas, porque podrían decolorarla o deformarla.
- Si el equipo o sus alrededores están contaminados con tóner, se recomienda utilizar un paño o un papel suave empapado en agua para limpiarlos. Si utiliza un aspirador, tenga en cuenta que el tóner que queda en el aire es perjudicial.

Limpieza de la parte externa

Limpie la carcasa de la impresora con un paño suave y que no desprenda pelusa. Puede humedecerlo ligeramente con agua, pero tenga cuidado degque no caiga agua sobre el equipo ni dentro de éste.

Limpieza de la parte interna

Durante el proceso de impresión, es posible que en el interior de la impresora se acumule papel, tóner y polvo. Esta acumulación puede causar problemas de calidad de impresión, como motas de tóner o manchas. La limpieza del interior del equipo eliminará o disminuirá estos problemas.

1. Apague el equipo y desenchufe el cable de alimentación. Espere a que el equipo se enfríe.
2. Abra por completo la cubierta frontal con ayuda del asa.

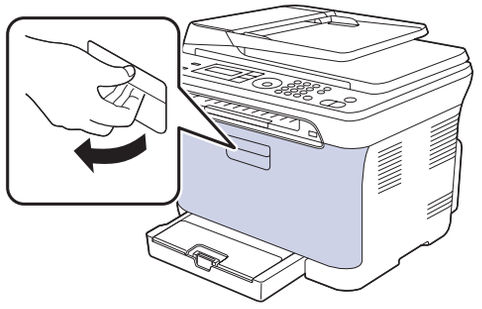

3. Sujete las asas del cartucho de tóner y tire de ellas para sacar el cartucho del equipo.

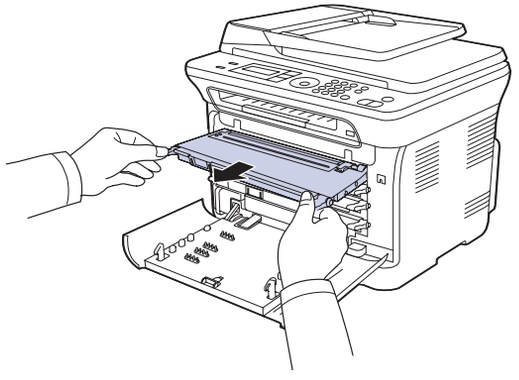

4. Extraiga el contenedor de tóner residual del equipo utilizando el asa.

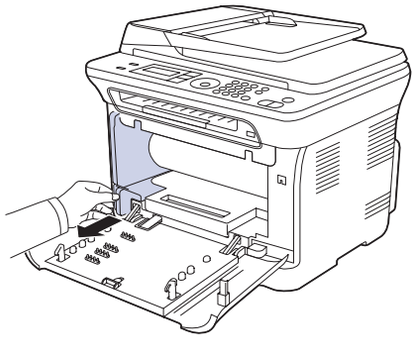

5. Utilice la ranura de la parte frontal de la unidad de imágenes para quitar ésta del equipo.

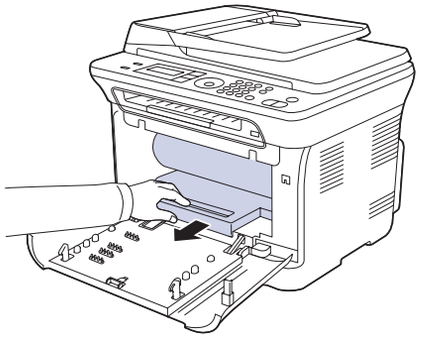

⚠
- No toque la superficie verde, la unidad de imágenes ni con ningún otro material con las manos.
- Tenga cuidado de no arañar la superficie de la unidad de imágenes.
- Si deja abierta la cubierta frontal durante algunos minutos, la unidad de imágenes puede quedar expuesta a la luz. Podría dañar la unidad de imágenes. Cierre la cubierta frontal si necesita detener la instalación por algún motivo.

6. Utilice un paño seco que no desprenda pelusa para limpiar el polvo y el tóner derramado en el área del cartucho de tóner y sus compartimentos.

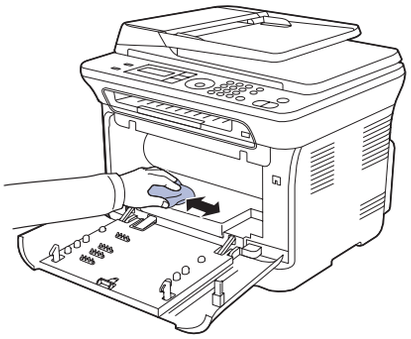

⚠
- Si se mancha la ropa con tóner, límpiela con un paño seco y lávela con agua fría. El agua caliente fija el tóner en los tejidos.
- Si su equipo o entorno están sucios con tóner, le recomendamos que utilice un paño o un pañuelo de papel humedecido con agua para limpiarlo. No utilice un aspirador porque el tóner se esparciría por el aire lo que puede ser perjudicial para su salud.

Tras la limpieza, deje que la impresora se seque por completo.

7. Sostenga la ranura de la parte frontal de la unidad de imágenes e introduzca ésta en el equipo.

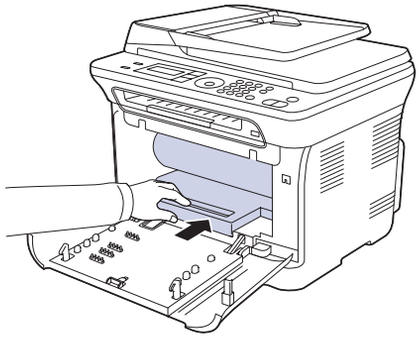

8. Coloque en su lugar el contenedor de tóner residual y empújelo para asegurarse de que quede bien colocado.

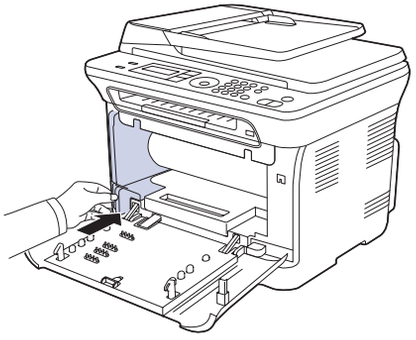

9. Coloque de nuevo el cartucho de tóner en el equipo.

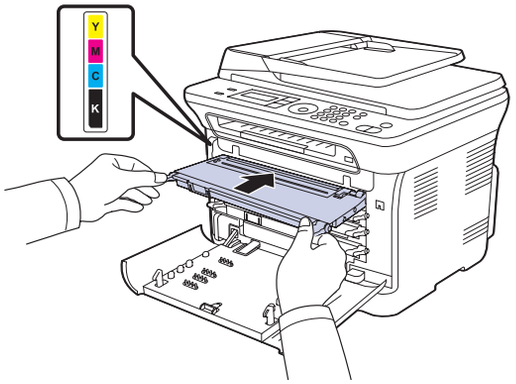

10. Vuelva a introducir todos los compartimentos en el equipo; a continuación, cierre la puerta frontal.

⚠ Si la cubierta frontal no está completamente cerrada, la impresora no funcionará.

11. Conecte el cable de alimentación y encienda la impresora.

Limpieza de la unidad de digitalización

La unidad de digitalización debe mantenerse siempre limpia para garantizar la mejor calidad de impresión posible. Es conveniente limpiar la unidad de digitalización al inicio de cada jornada y durante el día, tantas veces como sea necesario.

1. Para ello, humedezca una toalla de papel o un paño suave que no desprenda pelusa.
2. Abra la tapa del escáner.
3. Pase el paño por la superficie del cristal del escáner y del ADF hasta que esté limpia y seca.

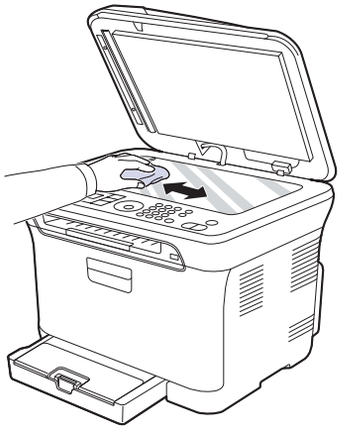

4. Limpie la parte inferior de la tapa del escáner y la hoja blanca hasta que estén limpias y secas.
5. Cierre la tapa del escáner.

MANTENIMIENTO DEL CARTUCHO

Almacenamiento del cartucho de tóner

Para obtener el máximo rendimiento del cartucho de tóner, tenga en cuenta las siguientes directrices:

- No extraiga el cartucho de tóner de su envoltorio hasta que necesite usarlo.
- No recargue el cartucho de tóner. La garantía del equipo no cubre ningún deterioro provocado por la utilización de cartuchos que se hayan recargado.
- Guarde los cartuchos de tóner en el mismo ambiente que la impresora.
- Para evitar el deterioro del cartucho de tóner, procure no exponerlo a la luz durante un período prolongado.

Duración estimada del cartucho

La duración del cartucho de tóner depende de la cantidad de tóner requerida para los trabajos de impresión. Además, la cantidad de páginas puede variar en función de la densidad de impresión de las páginas, el entorno de funcionamiento, los intervalos de impresión, y el tipo y tamaño del papel. Si suele imprimir muchos gráficos, es probable que deba cambiar el cartucho con más frecuencia.

Redistribución del tóner

Cuando queda poco tóner, pueden aparecer áreas claras o difuminadas. Es posible que las imágenes en color se impriman con colores incorrectos debido a la mezcla inadecuada de los colores del tóner cuando uno de los cartuchos de tóner de color se esté agotando. Para mejorar la calidad de impresión temporalmente, redistribuya el tóner.

- En la pantalla puede aparecer un mensaje relacionado con el tóner que indica que se está agotando.

1. Abra por completo la cubierta frontal con ayuda del asa.

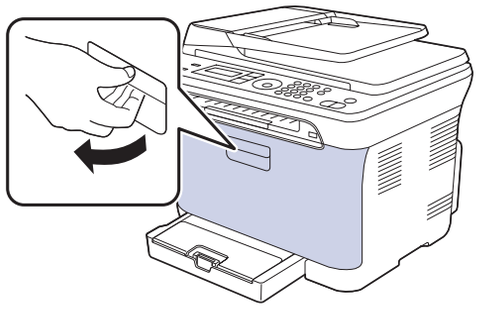

2. Sujete las asas del cartucho de tóner y tire de ellas para sacar el cartucho del equipo.

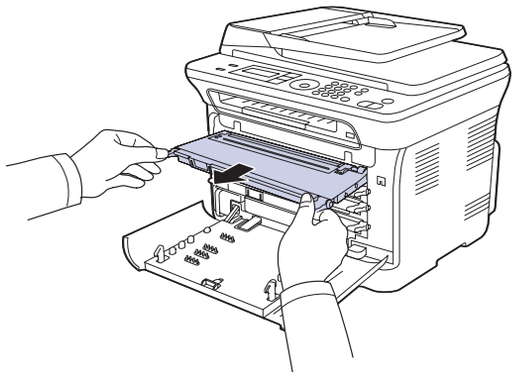

3. Sujete el cartucho de tóner por las dos asas y agítelo ligeramente de un lado a otro para distribuir uniformemente el tóner.

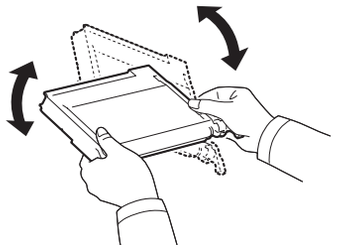

Si se mancha la ropa con tóner, enjuáguesela con un paño seco y lávela con agua fría. El agua caliente fija el tóner en los tejidos.

4. Coloque de nuevo el cartucho de tóner en el equipo.

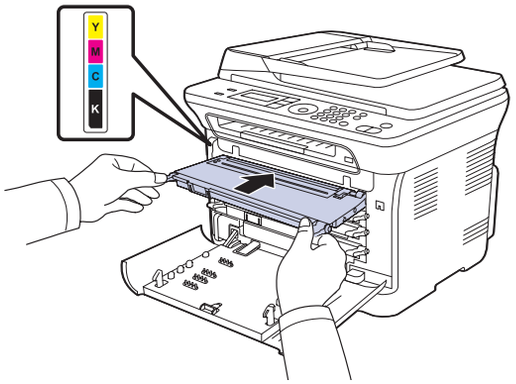

5. Cierre la cubierta frontal. Asegúrese de que la cubierta quede bien cerrada.

Si la cubierta frontal no está completamente cerrada, la impresora no funcionará.

SUSTITUCIÓN DEL CARTUCHO DE TÓNER

La impresora utiliza cuatro colores y emplea un cartucho de tóner diferente para cada uno de ellos: amarillo (Y), magenta (M), cian (C) y negro (K). El indicador LED Status y el mensaje relacionado con el tóner de la pantalla indican cuándo debe reemplazarse cada uno de los cartuchos de tóner individualmente.
Si esto ocurre, deberá reemplazar el cartucho de tóner. Compruebe el tipo de cartucho de tóner para su equipo. Consulte la sección “Suministros” en la página 83.

1. Apague el equipo y espere unos minutos hasta que se enfríe.
2. Abra por completo la cubierta frontal con ayuda del asa.

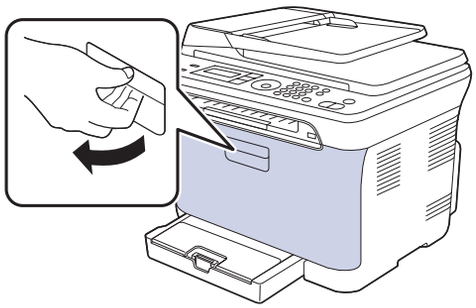

3. Sujete las asas del cartucho de tóner y tire de ellas para sacar el cartucho del equipo.

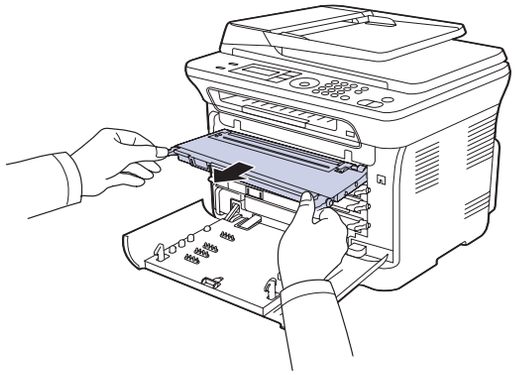

4. Saque un nuevo cartucho de tóner de su embalaje.

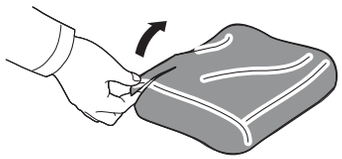

- No use objetos cortantes, como cuchillos o tijeras, para abrir el embalaje del cartucho de tóner. Podría dañar la superficie del cartucho.
- Para evitar daños, no exponga el cartucho de tóner a la luz durante un período prolongado. Cúbralo con un trozo de papel para protegerlo, si fuera necesario.

5. Sujete el cartucho de tóner por las dos asas y agítelo ligeramente de un lado a otro para distribuir uniformemente el tóner.

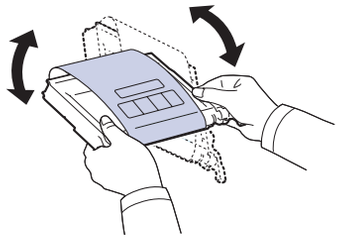

6. Coloque el cartucho de tóner en una superficie plana, tal como indica la imagen, y retire el papel que cubre el cartucho de tóner quitando la cinta.

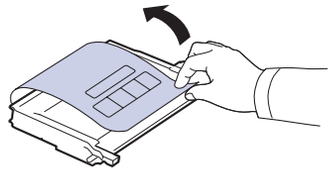

Si se mancha la ropa con tóner, límpiela con un paño seco y lávela con agua fría. El agua caliente fija el tóner en los tejidos.

7. Asegúrese de que el color del cartucho de tóner coincida con la ranura del color correspondiente y agarre el cartucho por las asas. Inserte el cartucho hasta que encaje en su sitio y haga clic.

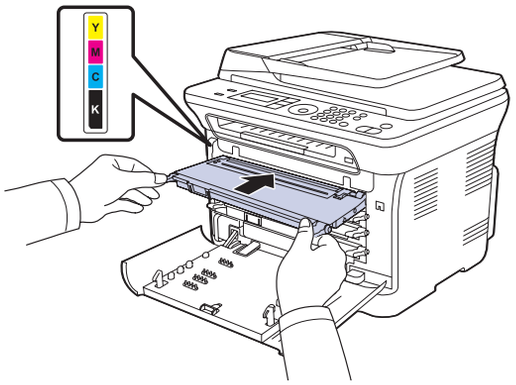

8. Cierre la cubierta frontal. Asegúrese de que la cubierta quede bien cerrada y encienda el equipo.

⚠ Si la cubierta frontal no está completamente cerrada, la impresora no funcionará.

Envío de notificación de nuevo tóner

Puede configurar la impresora para que envíe automáticamente un fax a su empresa de servicios o distribuidor para notificarles que la impresora necesita un nuevo cartucho de tóner. Su distribuidor deberá haber introducido el número de fax antes de poder utilizar esta función; de lo contrario, la impresora no podrá enviar una notificación, aunque active este servicio (CLX-3170FN/CLX-3170FW únicamente).

1. Pulse **Menu** hasta que aparezca **Conf. sistema** en la línea inferior de la pantalla y pulse **OK**.
2. Pulse fecha derecha/izquierda hasta que aparezca **Mantenimiento** y pulse **OK**.
3. Pulse fecha derecha/izquierda hasta que aparezca **Serv. remoto** y pulse **OK**.
4. Escriba la contraseña y pulse **OK**.
5. Vuelva a escribir la contraseña y pulse **OK**.
6. Pulse fecha derecha/izquierda para seleccionar **Activado** y pulse **OK**.
7. Pulse **Stop/Clear** para volver al modo listo del equipo.

Una vez que haya activado esta función, tendrá que escribir la contraseña cada vez que desee activarla o desactivarla.

SUSTITUCIÓN DE LA UNIDAD DE IMÁGENES

Cuando ha caducado el tiempo de vida de la unidad de imágenes, aparece la ventana del programa Smart Panel en el equipo, indicando que debe sustituirse la unidad de imágenes. De lo contrario, la impresora dejará de imprimir.

1. Apague el equipo y espere unos minutos hasta que se enfríe.
2. Abra por completo la cubierta frontal con ayuda del asa.

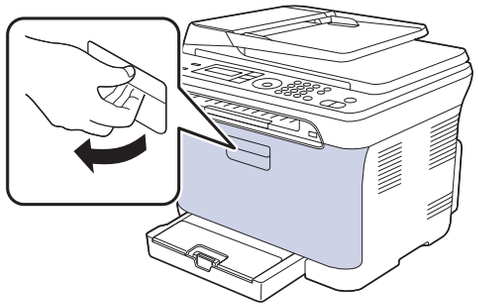

3. Sujete las asas del cartucho de tóner y tire de ellas para sacar el cartucho del equipo.

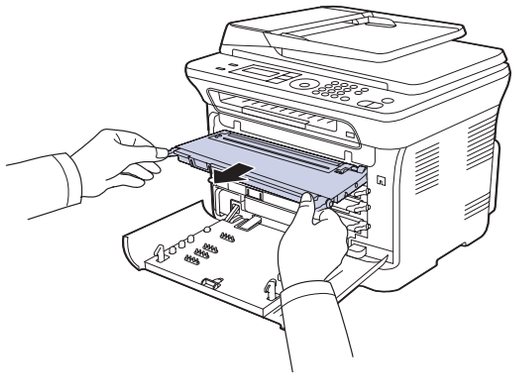

4. Extraiga el contenedor de tóner residual del equipo utilizando el asa.

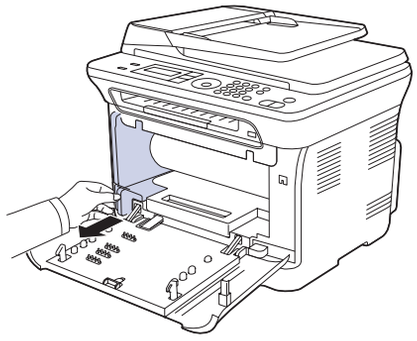

5. Utilice la ranura de la parte frontal de la unidad de imágenes para quitar ésta del equipo.

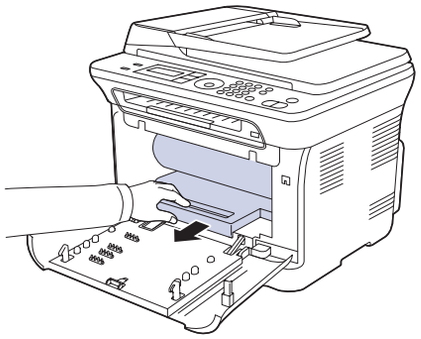

6. Saque una nueva unidad de imágenes de su embalaje. Retire los elementos protectores situados a ambos lados de la unidad de imágenes, así como el papel protector de la superficie de la unidad de imágenes.

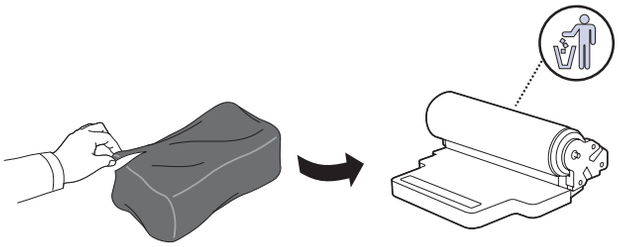

- No utilice objetos cortantes, como cuchillos o tijeras, para abrir el embalaje de la unidad de imágenes. Podría dañar la superficie de la unidad de imágenes.
- Tenga cuidado de no arañar la superficie de la unidad de imágenes.
- Para evitar daños, no exponga la unidad de imágenes a la luz durante un período de tiempo prolongado. Cúbralo con un trozo de papel para protegerlo, si fuera necesario.

7. Sostenga la ranura de la parte frontal de la unidad de imágenes e introduzca ésta en el equipo.

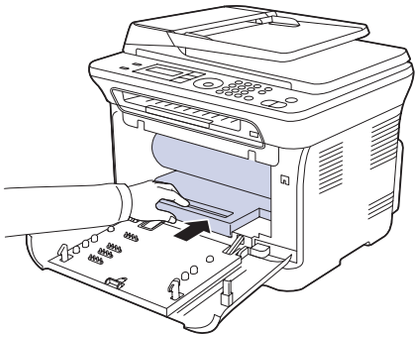

8. Coloque en su lugar el contenedor de tóner residual y empújelo para asegurarse de que quede bien colocado.

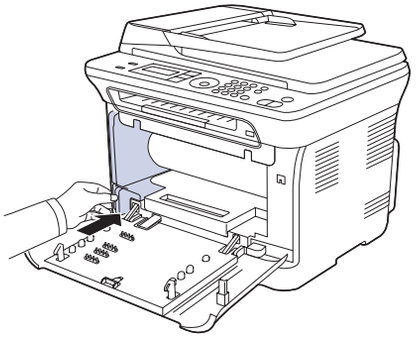

9. Coloque de nuevo el cartucho de tóner en el equipo.

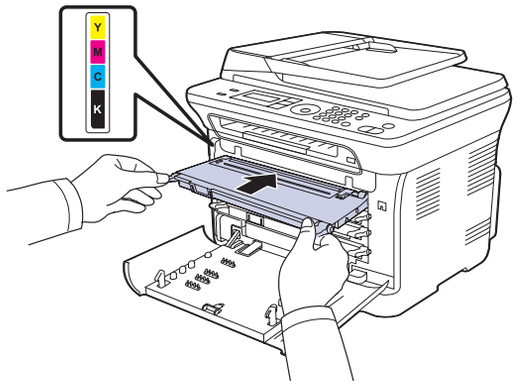

10. Cierre la cubierta frontal firmemente.

Si la cubierta frontal no está completamente cerrada, la impresora no funcionará. Asegúrese de que los cartuchos de tóner estén instalados correctamente. Si algún cartucho de tóner no está instalado correctamente la cubierta frontal no se cerrará.

11. Encienda el equipo.

Todos los indicadores LED parpadean en rojo en un orden repetitivo. Espere aproximadamente un minuto y medio hasta que la impresora esté lista.

SUSTITUCIÓN DEL CONTENEDOR DE TÓNER RESIDUAL

Cuando ha caducado el tiempo de vida del contenedor de tóner residual, aparece la ventana del programa Smart Panel en el equipo, indicando que debe sustituirse el contenedor de tóner residual. De lo contrario, la impresora dejará de imprimir.

1. Apague el equipo y espere unos minutos hasta que se enfríe.
2. Abra por completo la cubierta frontal con ayuda del asa.

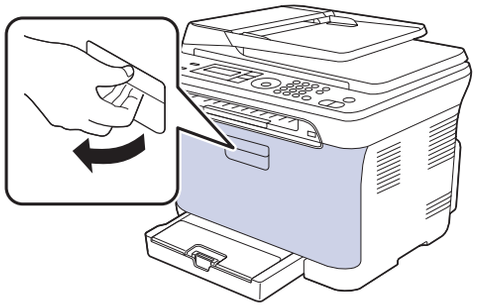

3. Extraiga el contenedor de tóner residual del equipo utilizando el asa.

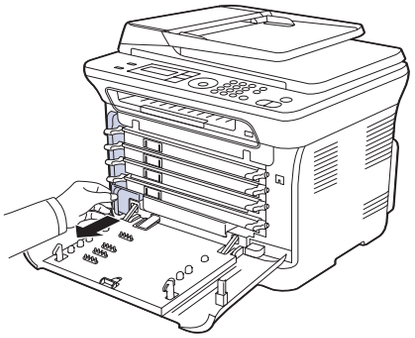

Deposite el contenedor de tóner residual en una superficie plana para que no se derrame tóner.

4. Quite el tapón del contenedor como se muestra a continuación y utilícelo para cerrar el orificio del contenedor de tóner residual.

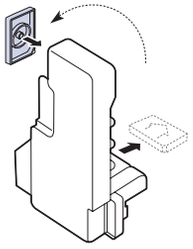

No ladee ni tumbe el contenedor.

5. Saque un nuevo contenedor de tóner del embalaje.
6. Coloque en su lugar el contenedor nuevo y empújelo para asegurarse de que quede bien colocado.

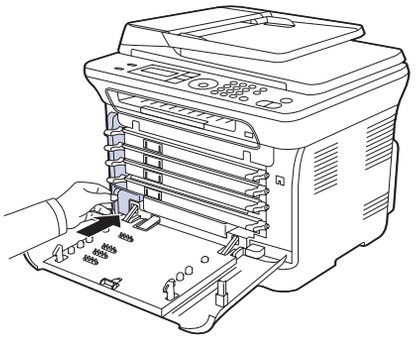

7. Cierre la cubierta frontal firmemente.

Si la cubierta frontal no está completamente cerrada, la impresora no funcionará. Asegúrese de que los cartuchos de tóner estén instalados correctamente. Si algún cartucho de tóner no está instalado correctamente la cubierta frontal no se cerrará.

8. Encienda el equipo.

PIEZAS DE MANTENIMIENTO

Para evitar que surjan problemas con la alimentación del papel y la calidad de impresión, provocados por piezas desgastadas, y para mantener el equipo en las mejores condiciones de funcionamiento, deberá sustituir las siguientes piezas cuando se hayan impreso las páginas especificadas o cuando haya finalizado la vida útil del elemento.

ELEMENTOS	RENDIMIENTO (PROMEDIO)
Unidad del fusor	Aprox. 100.000 páginas en negro o 50.000 en color
Rodillo de transferencia	Aprox. 100.000 páginas
Cinta de transferencia	Aprox. 100.000 imágenes
Rodillo de recogida	Aprox. 50.000 páginas

Se recomienda que el mantenimiento sea realizado por un servicio técnico autorizado, el distribuidor o el establecimiento donde adquirió la impresora. La garantía no cubre la reposición de las piezas de mantenimiento después de su vida útil.

Revisión de las piezas recambiables

Si la impresora suele dar problemas de impresión o de atasco de papel, compruebe la cantidad de páginas que se han impreso o digitalizado. Sustituya las piezas correspondientes, cuando sea necesario.

1. Pulse **Menu** hasta que aparezca **Conf. sistema** en la línea inferior de la pantalla y pulse **OK**.
2. Pulse fecha derecha/izquierda hasta que aparezca **Mantenimiento** y pulse **OK**.
3. Pulse fecha derecha/izquierda hasta que aparezca **Dur. consum.** y pulse **OK**.
4. Pulse fecha derecha/izquierda hasta que aparezca el objeto que busca y pulse **OK**.
   - **Info consum.**: imprime la página de información de suministros.
   - **Total**: muestra la cantidad total de páginas impresas.
   - **Escáner ADF**: muestra la cantidad de páginas digitalizadas utilizando el ADF.
   - **Escan. plano**: muestra la cantidad de páginas digitalizadas mediante el cristal del escáner.
   - **Unidad imagen**, **Cinta transf.**, **Fusor**, **Rod. transf.**, **Rod. bandeja 1**: muestra la cantidad total de páginas impresas.
5. Si selecciona la opción para imprimir la página de información de suministros, pulse **OK** para confirmarlo.
6. Pulse **Stop/Clear** para volver al modo listo del equipo.

CONTROL DE LA IMPRESORA DESDE EL SITIO WEB

Si la impresora está conectada a la red y ha configurado bien los parámetros de red TCP/IP, podrá controlar y administrar la impresora a través del **SyncThru™ Web Service** de Samsung, un servidor web incorporado en la impresora. Utilice el **SyncThru™Web Service** para:

- Visualizar la información de la impresora y revisar su estado actual.
- Cambiar los parámetros TCP/IP y configurar otros parámetros de red.
- Modificar las propiedades de la impresora.
- Configurar la impresora para que envíe notificaciones que le permitan conocer el estado de la impresora.
- Obtener asistencia sobre el manejo de la impresora.

Para acceder a SyncThru™ Web Service

1. Abra un explorador web en Windows, por ejemplo, Internet Explorer.
2. Escriba la dirección IP de la impresora (http://xxx.xxx.xxx.xxx) en el campo de dirección y pulse la tecla **Intro** o haga clic en **Ir**.
   Se abrirá el sitio web incorporado de la impresora.

COMPROBACIÓN DEL NÚMERO DE SERIE DE LA IMPRESORA

Cuando llame por teléfono al servicio de asistencia o cuando se registre como usuario en el sitio web de Samsung, se le solicitará que introduzca el número de serie de la impresora.
Puede comprobar el número de serie de la impresora siguiendo estos pasos:

1. Pulse **Menu** hasta que aparezca **Conf. sistema** en la línea inferior de la pantalla y pulse **OK**.
2. Pulse fecha derecha/izquierda hasta que aparezca **Mantenimiento** y pulse **OK**.
3. Pulse fecha derecha/izquierda hasta que aparezca **Num. serie** y pulse **OK**.
4. Compruebe el número de serie de la impresora.
5. Pulse **Stop/Clear** para volver al modo listo del equipo.

solución de problemas

Este capítulo brinda información útil sobre qué hacer en caso de que se produzca un error.

Este capítulo incluye:

- Consejos para evitar atascos de papel
- Eliminación de atascos de documentos (CLX-3170FN/CLX-3170FW únicamente)
- Solución de atascos de papel
- Descripción de los mensajes de la pantalla
- Resolución de otros problemas

CONSEJOS PARA EVITAR ATASCOS DE PAPEL

Es posible evitar la mayoría de los atascos de papel si se selecciona el tipo de papel adecuado. Si se produce un atasco de papel, siga los pasos descritos en la página 68.

- Siga los procedimientos de la página 37. Compruebe que las guías ajustables estén colocadas correctamente.
- No coloque demasiado papel en la bandeja. Asegúrese de que el papel esté por debajo de la marca del nivel de capacidad situada en el interior de la bandeja.
- No retire el papel de la bandeja mientras el equipo esté funcionando.
- Doble, airee y empareje el papel antes de cargarlo.
- No cargue papel que presente arrugas, humedad o un excesivo abarquillamiento.
- No mezcle diferentes tipos de papel en una misma bandeja.
- Utilice sólo material de impresión recomendado. Consulte la sección “Configuración del tipo y del tamaño del papel” en la página 38.
- Compruebe que la cara de impresión recomendada del material de impresión se encuentre hacia arriba en la bandeja y el alimentador manual.

ELIMINACIÓN DE ATASCOS DE DOCUMENTOS (CLX-3170FN/CLX-3170FW ÚNICAMENTE)

Cuando se atasca un original mientras pasa por el ADF, aparece el mensaje **[Doc. atascado]** en la pantalla.

1. Quite las páginas que queden en el ADF.
2. Abra la cubierta del ADF.

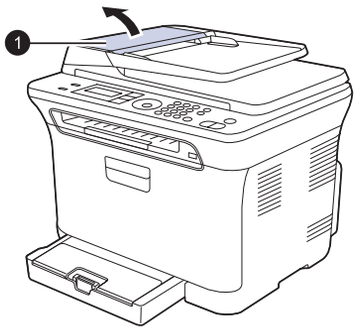

1 Cubierta del ADF

3. Extraiga el papel atascado del ADF con cuidado.

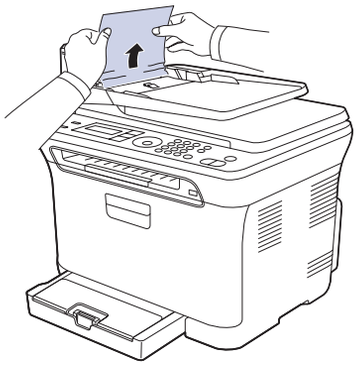

Esta ilustración puede ser diferente a su equipo en función del modelo.

4. Cierre la cubierta del ADF. Luego cargue nuevamente la(s) página(s) restantes en el ADF, si quedó alguna.

Para evitar que se produzcan atascos de documentos, utilice el cristal del escáner para los originales de papel grueso o fino, o los originales con distintos tipos de papel.

Error en la salida de documentos

1. Quite las páginas que queden en el ADF.
2. Tome el papel atascado y sáquelo de la bandeja de salida de documentos con cuidado hacia la derecha con ambas manos.

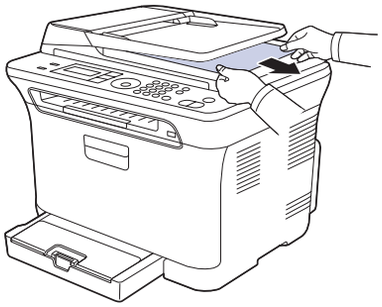

3. Vuelva a cargar las páginas en el ADF.

Problema en el rodillo

1. Abra la tapa del escáner.
2. Tome el papel atascado y sáquelo de la zona de alimentación tirando con cuidado hacia la derecha con ambas manos.

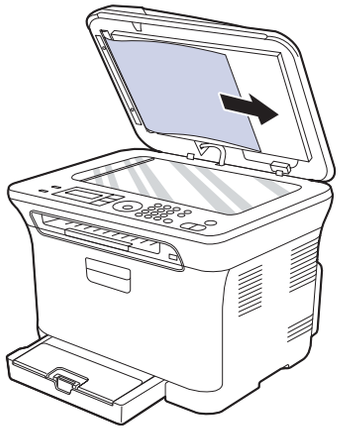

3. Cierre la tapa del escáner. Entonces vuelva a cargar las páginas en el ADF.

SOLUCIÓN DE ATASCOS DE PAPEL

Cuando se produce un atasco de papel, aparece un mensaje de advertencia en la pantalla. Consulte la tabla que aparece a continuación para localizar el atasco de papel y solucionarlo.

MENSAJE	UBICACIÓN DEL ATASCO	IR A
Atasco papel 0 Abr/cerr puerta	En el área de alimentación del papel y en el interior del equipo	Consulte “En la bandeja 1” en la página 69, “En el área de la unidad de fusión” en la página 69.
Atasco papel 1 Abr/cerr puerta	En el interior del equipo	Consulte “En la bandeja 1” en la página 69, “En el área de la unidad de fusión” en la página 69.
Atasco papel 2 Comp. interior	En el interior del equipo y en el área del fusor	Consulte “En la bandeja 1” en la página 69, “En el área de la unidad de fusión” en la página 69.

Es posible que algunos mensajes no aparezcan en la pantalla, según las opciones o los modelos.

Para evitar que se rompa el papel atascado, tire de él lentamente y con cuidado. Siga las instrucciones de las secciones siguientes para solucionar el atasco.

En la bandeja 1

1. Abra y cierre la cubierta frontal. La impresora expulsará automáticamente el papel atascado.
   Si el papel no sale, continúe con el paso siguiente.
2. Extraiga la bandeja 1 del equipo.

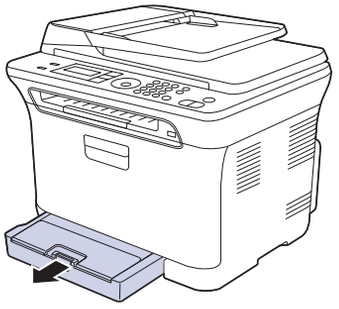

3. Retire el papel que se haya quedado atascado, tirando de él con cuidado hacia afuera.

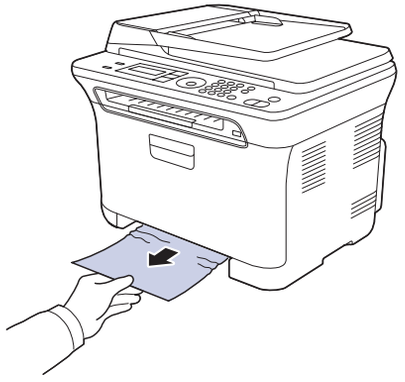

   Si el papel no se mueve cuando tira de él, o si no ve el papel en esta zona, revise la zona de salida del papel. Consulte “En el área de salida del papel” en la página 70.
4. Introduzca la bandeja 1 en el equipo hasta que encaje en su sitio. La impresión se reanudará de forma automática.

En el área de la unidad de fusión

Si el atasco de papel se produce en el área de la unidad de fusión, siga estos pasos para retirar el papel atascado.

1. Abra la unidad de digitalización.

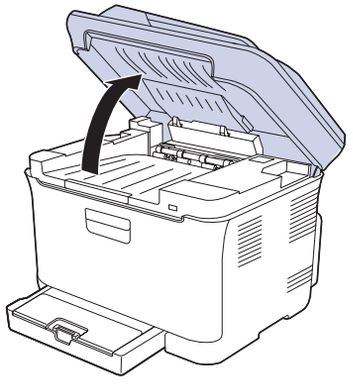

2. Abra la cubierta interior.

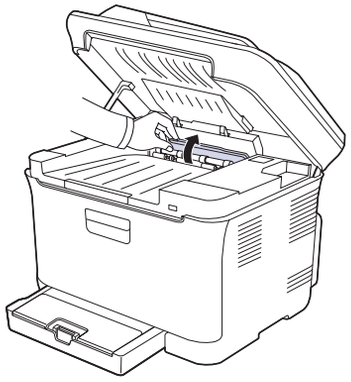

3. Con cuidado, quite el papel atascado del equipo.

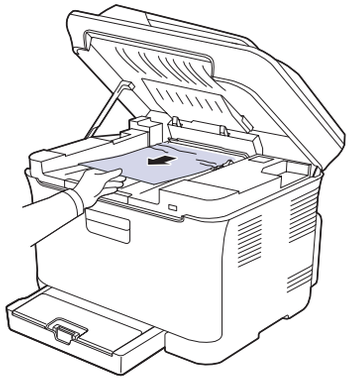

⚠ No toque el fusor que se encuentra dentro de la cubierta interior. Está caliente y podría quemarse. La temperatura de funcionamiento del fusor es 180 °C (356 °F). Retire el papel del equipo con cuidado.

4. Cierre la cubierta interior.
5. Baje con cuidado la unidad de digitalización hasta que esté cerrada por completo. Asegúrese de que quede bien cerrada.
   Tenga cuidado de no engancharse los dedos.

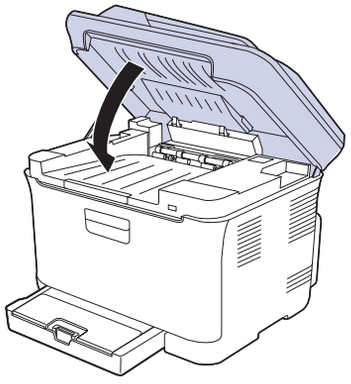

⚠ Si la unidad de digitalización no está completamente cerrada, el equipo no funcionará.

En el área de salida del papel

1. Abra y cierre la cubierta frontal. La impresora expulsará automáticamente el papel atascado.
2. Extraiga suavemente el papel de la bandeja de salida.

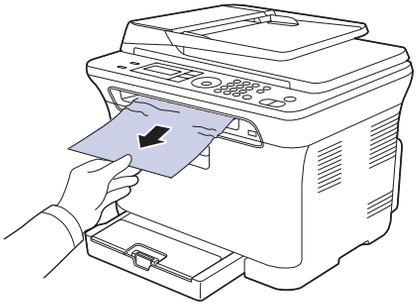

   Si no ve el papel atascado o si éste ofrece resistencia cuando tira de él, deje de tirar y continúe con el paso siguiente.
3. Abra la cubierta posterior.
4. Si ve el papel atascado, tire de él en línea recta. Vaya al paso 8.

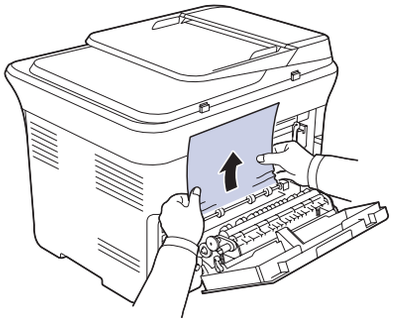

   Si aún no puede ver el papel, vaya al paso siguiente.
5. Tire de la palanca del fusor hacia arriba.

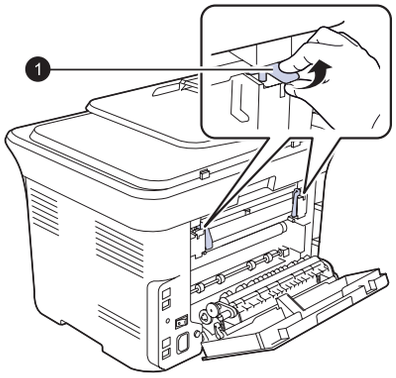

1 Palanca del fusor

6. Abra la unidad de digitalización.

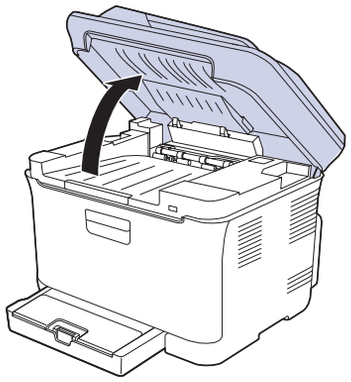

7. Con cuidado, quite el papel atascado del equipo.

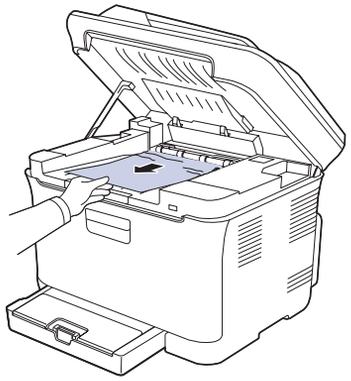

8. Baje con cuidado la unidad de digitalización hasta que esté cerrada por completo. Asegúrese de que quede bien cerrada.
Tenga cuidado de no engancharse los dedos.

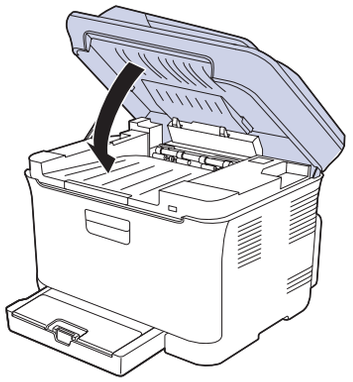

9. Empuje hacia abajo la palanca del fusor.

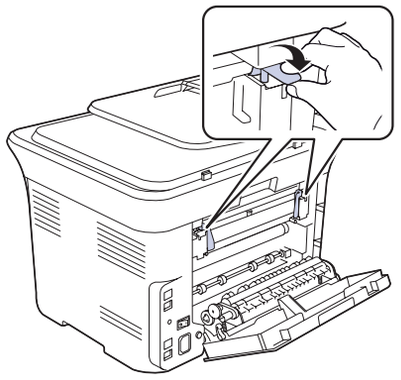

10. Cierre la cubierta posterior. La impresión se reanudará de forma automática.

DESCRIPCIÓN DE LOS MENSAJES DE LA PANTALLA

En la pantalla del panel de control aparecen mensajes que indican el estado o los errores de la impresora. Consulte las tablas que aparecen a continuación para comprender el significado de los mensajes y solucionarlos, si es necesario. Los mensajes y su significado están ordenados alfabéticamente.

- Si el mensaje no aparece en la tabla, reinicie el dispositivo y vuelva a intentar la generación del trabajo. Si el problema no se soluciona, llame al servicio técnico.
- Cuando llame al servicio técnico, le resultará muy útil indicar el contenido del mensaje que aparece en la pantalla.

- xxx indica el tipo de material de impresión.

MENSAJE	SIGNIFICADO	SOLUCIONES RECOMENDADAS
[Doc. atascado]	El original cargado se atascó en el ADF.	Elimine el atasco. Consulte “Eliminación de atascos de documentos (CLX-3170FN/ CLX-3170FW únicamente)” en la página 68.
[Error COMM]	Existe un problema de comunicación en el equipo.	Pida al remitente que vuelva a realizar el envío.
[Error de linea]	El equipo no puede conectarse con el equipo de fax de recepción o ha perdido el contacto a causa de un problema con la línea telefónica.	Inténtelo de nuevo. Si el problema continúa, espere aproximadamente una hora que la línea esté disponible e inténtelo de nuevo. También puede activar el modo ECM. Consulte “Opciones de envío” en la página 52.
[Incompatible]	La impresora ha recibido un fax registrado como fax no deseado.	Se eliminará el fax recibido. Vuelva a confirmar la configuración de fax no deseado: consulte “Opciones de recepción” en la página 53.
[No contesta]	El equipo de fax receptor no ha respondido después de varias llamadas.	Inténtelo de nuevo. Compruebe que el equipo receptor funcione.
[Parar pulsado]	**Stop/Clear** se ha pulsado durante una operación.	Inténtelo de nuevo.
Atasco papel 0 Abr/cerr puerta	Se ha producido un atasco de papel en el área de alimentación de la bandeja.	Elimine el atasco. Consulte “En la bandeja 1” en la página 69.
Atasco papel 1 Abr/cerr puerta	Se ha producido un atasco de papel en el área de salida de papel.	Elimine el atasco. Consulte “En el área de la unidad de fusión” en la página 69.
Atasco papel 2 Comp. interior	Atasco de papel en el área del fusor o alrededor del cartucho de tóner.	Elimine el atasco. Consulte “En el área de salida del papel” en la página 70.
Bandeja 1 Error de papel	El tamaño de papel especificado en las propiedades de la impresora no coincide con el papel que está cargando.	Cargue el papel correcto en la bandeja.
Bandeja 1 Papel vacio	No hay papel en la bandeja.	Cargue papel en la bandeja.
Cambiar/Instalar Recolector toner	La vida útil del recolector de tóner ha caducado y la impresora dejará de funcionar hasta que se instale un nuevo recolector de tóner.	Sustituya el recolector de tóner por uno nuevo. Consulte “Sustitución del contenedor de tóner residual” en la página 66.
Cambiar [xxx]	La vida útil de la pieza caduca totalmente.	Sustituya la pieza por una nueva. Llame al servicio técnico.
Cambiar [xxx] pronto	La vida útil de la pieza caduca pronto.	Consulte “Revisión de las piezas recambiables” en la página 67 y llame al servicio técnico.
Cambiar tóner ▼	Este mensaje aparece cuando se está entre el estado **Tóner vacío** y **Tóner bajo**.	Sustituya el cartucho de tóner por uno nuevo. Consulte “Sustitución del cartucho de tóner” en la página 63.
Cancelar? ◀ Si ▶	La memoria de la impresora se llenó mientras intentaba almacenar un original en la memoria.	Para cancelar el trabajo de fax, pulse el botón **OK** para aceptar **Si**. Si quiere enviar las páginas que se han guardado satisfactoriamente, pulse el botón **OK** para aceptar **No**. Deberá enviar las páginas restantes más tarde, cuando haya memoria disponible.
Conflicto IP	La dirección IP de la red que ha definido ya la está utilizando otro usuario.	Compruebe la dirección IP y vuelva a definirla si es preciso. Consulte “Configuración de la red” en la página 25.
El correo excede soporte servidor	El tamaño del correo es mayor que el admitido por el servidor SMTP.	Divida el correo o reduzca la resolución.
Error conexion	Error en la conexión con el servidor SMTP.	Compruebe la configuración del servidor y el cable de red.

MENSAJE	SIGNIFICADO	SOLUCIONES RECOMENDADAS
Error de cinta de transferencia	Ha ocurrido un problema en la cinta de transferencia de la impresora.	Desconecte el cable de alimentación y vuelva a conectarlo. Si el problema continúa, llame al servicio técnico.
Error de envio (AUTH)	Hay un problema en la autenticación SMTP.	Configure las opciones de autenticación.
Error de envio (conf. erronea)	Hay un problema en la tarjeta de interfaz de red.	Configure correctamente la tarjeta de interfaz de red.
Error de envio (DNS)	Hay un problema en el DNS.	Configure las opciones de DNS.
Error de envio (POP3)	Hay un problema en POP3.	Configure las opciones de POP3.
Error de envio (SMTP)	Hay un problema en el SMTP.	Cambie al servidor disponible.
Error de red	Se ha producido un problema en la red.	Póngase en contacto con el administrador de red.
Error escritura Rev. memoria USB	Error al almacenar en la memoria USB.	Verifique el espacio disponible en la memoria USB.
Error lectura Rev. memoria USB	Tiempo excedido durante lectura de datos.	Inténtelo de nuevo.
Escaner bloq.	El módulo del escáner está bloqueado.	Desbloquee el escáner y pulse **Stop/Clear**.
Formato archivo no compatible	El formato de archivo seleccionado no es compatible.	Utilice un formato de archivo correcto.
Grupo no disponible	Ha intentando seleccionar un número de ubicación de grupo donde únicamente se puede utilizar un único número, como cuando se añaden ubicaciones para una operación de emisión múltiple.	Utilice un número de marcación rápida o marque un número en forma manual con el teclado numérico.
Instalar tóner ▼	El cartucho de tóner no está instalado.	Instale el cartucho de tóner.
Intentar rellam?	El equipo está esperando un intervalo de tiempo para volver a marcar un número que estaba ocupado.	Puede pulsar **OK** para volver a marcar inmediatamente o pulsar **Stop/Clear** para cancelar la operación.

MENSAJE	SIGNIFICADO	SOLUCIONES RECOMENDADAS
Introd. otra vez	Introdujo un elemento no disponible.	Vuelva a introducir el elemento correcto.
Linea ocupada	El equipo de fax de recepción no respondió, o la línea estaba ocupada.	Espere unos minutos e inténtelo de nuevo.
Memoria llena	La memoria está llena.	Elimine todas los trabajos de fax que no sean necesarios y vuelva a transmitir cuando haya más memoria disponible. Como alternativa, divida la transmisión en más de una operación.
Motor principal bloquedao	Se ha producido un problema en el motor principal.	Abra y cierre la cubierta frontal.
No asignada	El botón de acceso rápido o el número de marcación rápida que ha intentado usar no tiene ningún número asignado.	Introduzca el número manualmente sirviéndose del teclado numérico o guarde el número o la dirección.
Operacion no asignada	Está realizando la operación **Agregar pagina**/**Cancelar tarea**, pero no hay ningún trabajo almacenado.	Mire la pantalla para saber si hay algún trabajo programado.
Puerta abierta	No se ha cerrado bien la cubierta frontal o la cubierta posterior.	Cierre la cubierta y asegúrese de que encaje en su lugar.
Recip. ext lleno	La bandeja de salida de la impresora está llena de papel.	Retire el papel.
Tóner agotado ▼	La vida útil del cartucho de tóner que indica la flecha ha finalizado.	Este mensaje se muestra cuando el tóner está completamente vacío y su equipo deja de imprimir. Sustituya el cartucho de tóner que corresponda con un cartucho original de Samsung. Consulte “Sustitución del cartucho de tóner” en la página 63.
Tóner bajo ▼	El cartucho de tóner correspondiente está casi vacío.	Retire el cartucho de tóner y agítelo bien. De esta forma, podrá seguir imprimiendo durante un tiempo.

MENSAJE	SIGNIFICADO	SOLUCIONES RECOMENDADAS
Tóner no válido ▼	El cartucho de tóner instalado no es el apropiado para el equipo.	Instale un cartucho de tóner genuino Samsung diseñado para la impresora.
Tóner vacío ▼	El cartucho del tóner se ha agotado. El equipo detendrá la impresión. Pulse **OK** para cambiar el mensaje a **Parar** o **Continuar** o **Sólo negro**. ◀ **Parar** ▶ Si el cartucho de tóner blanco está vacío, no aparece el mensaje **Sólo negro**.	Puede seleccionar las opciones **Parar**, **Continuar** o **Sólo negro** con las flechas derecha o izquierda. Si selecciona **Parar** pulsando **OK** en el panel de control, el equipo dejará de imprimir. Si selecciona **Continuar**, el equipo continuará imprimiendo, pero no se garantiza la calidad. Si selecciona **Sólo negro**, el equipo imprimirá los datos de color en negro. En este caso, la función de impresión mono está predeterminada en las propiedades de la impresora. Cuando realice una copia, el botón **Black Start** se activará sólo en este estado. Si no selecciona ninguna opción, el equipo funcionará como si se hubiera seleccionado **Parar**. Sustituya el cartucho de tóner por uno nuevo. Consulte “Sustitución del cartucho de tóner” en la página 63.
Un. digit. abie.	La unidad de digitalización no yestá cerrada correctamente.	Cierre la unidad de digitalización hasta que encaje en su lugar.
Una pagina es demasiado grande	Los datos de una página exceden del tamaño de correo configurado.	Reduzca la resolución y vuelva a intentarlo.

RESOLUCIÓN DE OTROS PROBLEMAS

La tabla que figura a continuación indica algunos problemas que pueden producirse y las soluciones recomendadas. Siga el procedimiento indicado para solucionar el problema. Si el problema no se soluciona, llame al servicio técnico.

Alimentación de papel

PROBLEMA	SOLUCIONES RECOMENDADAS
El papel se atasca durante la impresión.	Elimine el atasco de papel. Consulte “Consejos para evitar atascos de papel” en la página 68.
Los papeles se adhieren entre sí.	• Compruebe que no haya demasiado papel en la bandeja. La bandeja admite hasta 150 hojas, según el grosor del papel. • Asegúrese de que esté utilizando el tipo de papel adecuado. Consulte “Configuración del tipo y del tamaño del papel” en la página 38. • Retire el papel de la bandeja y doble o airee las hojas. • La humedad puede ocasionar que los papeles se adhieran unos con otros.
El equipo no acepta varias hojas juntas.	• Es posible que se hayan cargado distintos tipos de papel en la bandeja. Cargue papel de un solo tipo, tamaño y gramaje. • Si el atasco fue ocasionado por varias hojas, retírelas. Consulte “Consejos para evitar atascos de papel” en la página 68.
El papel no se introduce en el equipo.	• Verifique si hay obstrucciones en el interior del equipo y, de ser así, elimínelas. • El papel no se ha cargado correctamente. Retire el papel de la bandeja y vuelva a cargarlo de manera correcta. • Hay demasiado papel en la bandeja. Retire el exceso de papel de la bandeja. • El papel es demasiado grueso. Utilice sólo papel que cumpla con las especificaciones requeridas por el equipo. Consulte “Selección de material de impresión” en la página 33. • Si no se carga un original, es posible que deba reemplazar la almohadilla de goma del ADF. Póngase en contacto con el servicio técnico.
El papel se atasca continuamente.	• Hay demasiado papel en la bandeja. Retire el exceso de papel de la bandeja. Si está imprimiendo en materiales especiales, utilice el alimentador manual. • El tipo de papel que se está utilizando no es el apropiado. Utilice sólo papel que cumpla con las especificaciones requeridas por el equipo. Consulte “Selección de material de impresión” en la página 33. • Es posible que haya algún tipo de residuo en el interior del equipo. Abra la cubierta frontal y retire los residuos existentes. • Si no se carga un original, es posible que deba reemplazar la almohadilla de goma del ADF. Póngase en contacto con el servicio técnico.
Los sobres se tuercen o no se introducen correctamente.	Compruebe que las guías del papel estén ajustadas a ambos lados de los sobres.

Problemas en la impresión

PROBLEMA	CAUSA POSIBLE	SOLUCIONES RECOMENDADAS
El equipo no imprime.	El equipo no recibe corriente eléctrica.	Revise las conexiones del cable de alimentación. Revise el interruptor y la fuente de alimentación.
	El equipo no se ha seleccionado como impresora predeterminada.	Seleccione Samsung CLX-3170 Series como impresora predeterminada en Windows.
	Compruebe el equipo para verificar si: • La cubierta frontal no está cerrada. Cierre la cubierta. • Hay un atasco de papel. Elimine el atasco de papel. Consulte “Solución de atascos de papel” en la página 69. • No hay papel en la impresora. Cargue papel. Consulte “Carga de papel” en la página 37. • El cartucho de tóner no está instalado. Instale el cartucho de tóner. • Si se produce un error de sistema, póngase en contacto con el servicio técnico.	
	El cable de conexión entre el equipo y la impresora no está conectado correctamente.	Desconecte el cable de la impresora y vuelva a conectarlo.
	El cable de conexión entre el equipo y la impresora está defectuoso.	Si es posible, conecte el cable a otro equipo que funcione correctamente e imprima el trabajo. También puede probar con otro cable de impresora.
	La configuración del puerto es incorrecta.	Compruebe la configuración de la impresora en Windows para asegurarse de que el trabajo de impresión se envíe al puerto correcto. Si el equipo tiene varios puertos, asegúrese de que la impresora esté conectada al puerto apropiado.
	El equipo puede estar configurado de forma incorrecta.	Compruebe las propiedades de la impresora para asegurarse de que la configuración de impresión sea correcta.
	Es posible que el controlador de la impresora esté instalado de forma incorrecta.	Repare el software de la impresora. Consulte la *Sección de software*.
	El equipo no funciona bien.	Compruebe el mensaje de la pantalla del Panel de Control para determinar si el equipo indica un error del sistema.
	El tamaño del documento es tan grande que el espacio en el disco duro del equipo no es suficiente para acceder al trabajo de impresión.	Consiga más espacio en el disco duro y vuelva a imprimir el documento.
El equipo selecciona materiales de impresión de la fuente de papel equivocada.	Es posible que se haya seleccionado una fuente de papel incorrecta en las propiedades de la impresora.	En numerosas aplicaciones de software, la selección de la fuente del papel se realiza en la ficha **Fino** de las propiedades de la impresora. Seleccione la fuente de papel adecuada. Consulte la pantalla de ayuda del controlador de la impresora.
El trabajo de impresión se realiza de forma muy lenta.	Es posible que el trabajo sea demasiado complejo.	Reduzca la complejidad de la página o intente ajustar la configuración de la calidad de impresión.
La mitad de la página aparece en blanco.	Es posible que la orientación de la página sea incorrecta.	Cambie la orientación de la página en la aplicación. Consulte la pantalla de ayuda del controlador de la impresora.
	El tamaño del papel y la configuración del tamaño del papel no coinciden.	Asegúrese de que el tamaño del papel definido en la configuración del controlador de la impresora coincida con el del papel que se encuentra en la bandeja. O bien asegúrese de que el tamaño del papel definido en la configuración del controlador de la impresora coincida con la selección de papel en la configuración de la aplicación de software que está usando.
El equipo imprime, pero el texto aparece deformado, borroso o incompleto.	El cable de la impresora está suelto o dañado.	Desconecte el cable de la impresora y vuelva a conectarlo. Intente imprimir un trabajo que ya haya impreso correctamente. Si es posible, conecte el cable y la impresora a otro equipo e intente realizar un trabajo de impresión que ya sabe que funciona. Por último, pruebe con un cable de impresora nuevo.
	El controlador de la impresora seleccionado no es el correcto.	Compruebe el menú de selección de impresoras de la aplicación para asegurarse de que el equipo esté seleccionado.
	La aplicación de software no funciona correctamente.	Intente imprimir un trabajo desde otra aplicación.
	El sistema operativo no funciona correctamente.	Salga de Windows y reinicie el equipo. Apague el equipo y vuelva a encenderlo.

PROBLEMA	CAUSA POSIBLE	SOLUCIONES RECOMENDADAS
El trabajo de impresión aparece en blanco.	El cartucho de tóner está defectuoso o se quedó sin tóner.	Si es necesario, redistribuya el tóner. Consulte “Redistribución del tóner” en la página 62. Si es necesario, sustituya el cartucho de tóner.
	Es posible que el archivo contenga páginas en blanco.	Compruebe que el archivo no contenga páginas en blanco.
	Algunas piezas, como el controlador o la placa, pueden estar dañadas.	Póngase en contacto con el servicio técnico.
La impresora no imprime correctamente un archivo PDF. Faltan algunas partes de gráficos, textos o ilustraciones.	Hay incompatibilidad entre el archivo PDF y los productos Acrobat.	Puede solucionar el problema si imprime el archivo PDF como imagen. Active **Imprimir como imagen** en las opciones de impresión de Acrobat. La impresión puede tardar más tiempo si se imprime un archivo PDF como imagen.
El equipo desprende un olor extraño durante los primeros usos.	El aceite utilizado para proteger el fusor se está evaporando.	El olor desaparecerá cuando se hayan impreso aproximadamente 100 páginas en color. Se trata de un inconveniente temporal.
La calidad de impresión de imágenes fotográficas no es buena. Las imágenes no son nítidas.	La resolución de las fotografías es muy baja.	Reduzca el tamaño de las fotografías. Si aumenta el tamaño de las fotografías en la aplicación, se reducirá la resolución.
Antes de imprimir, el equipo emite vapor cerca de la bandeja de salida.	El uso de papel húmedo puede provocar la salida de vapor durante la impresión.	Esto no es ningún problema. Continúe con la impresión.

Problemas en la calidad de impresión

Si el interior del equipo está sucio o se ha cargado el papel de forma incorrecta, la calidad de impresión puede disminuir. Consulte la siguiente tabla para solucionar el problema.

PROBLEMA	SOLUCIONES RECOMENDADAS
Impresión clara o difuminada 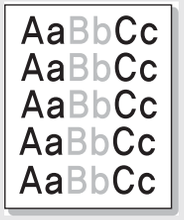 	Si aparece en la página una raya blanca vertical o un área difusa: • El nivel de tóner es bajo. Es posible aumentar temporalmente la duración del cartucho de tóner. Consulte “Sustitución del cartucho de tóner” en la página 63. Si de este modo no mejora la calidad de impresión, instale un cartucho de tóner nuevo. • Es posible que el papel no cumpla con las especificaciones requeridas (por ejemplo, el papel está demasiado húmedo o es demasiado áspero). Consulte “Selección de material de impresión” en la página 33. • Si toda la página aparece clara, el ajuste de resolución de la impresión es demasiado bajo. Ajuste la resolución de la impresión. Consulte la pantalla de ayuda del controlador de la impresora. • Si aparecen partes difuminadas y con manchas, es posible que se deba limpiar el cartucho de tóner. • La superficie de la unidad LSU, ubicada dentro del equipo, puede estar sucia. Limpie la unidad LSU; póngase en contacto con el servicio técnico.
Manchas de tóner 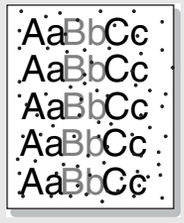 	• Es posible que el papel no cumpla con las especificaciones requeridas; por ejemplo, el papel está demasiado húmedo o es demasiado áspero. Consulte “Selección de material de impresión” en la página 33. • Es posible que se deba limpiar el recorrido del papel. Consulte “Limpieza de la parte interna” en la página 60.

PROBLEMA	SOLUCIONES RECOMENDADAS
Imperfecciones en los caracteres 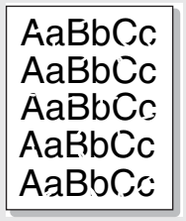	Si aparecen áreas difuminadas, normalmente en forma de círculos, en cualquier parte de la página: • Es posible que una de las hojas sea defectuosa. Intente imprimir de nuevo el trabajo. • La humedad del papel no es uniforme o éste presenta manchas húmedas en la superficie. Pruebe con una marca de papel diferente. Consulte “Selección de material de impresión” en la página 33. • El lote de papel está defectuoso. El proceso de fabricación puede ser la causa de que algunas áreas no absorban el tóner. Pruebe con otro tipo u otra marca de papel. • Cambie la opción de la impresora e inténtelo de nuevo. Vaya a las propiedades de la impresora, haga clic en la ficha **Papel** y ajuste el tipo en **Grueso**. Consulte la *Sección de software* para obtener más detalles. Si estos procedimientos no solucionan el problema, póngase en contacto con el servicio técnico.
Puntos blancos 	Aparecen puntos blancos en la página: • El papel es demasiado áspero y la suciedad cae en las partes internas del equipo. Es posible que la cinta de transferencia esté sucia. Limpie el interior del equipo. Póngase en contacto con el servicio técnico. • Es posible que se deba limpiar el recorrido del papel. Póngase en contacto con el servicio técnico.
Líneas verticales 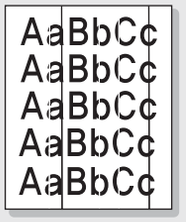	Si aparecen rayas verticales negras en la página: • Es posible que el tambor situado en el interior del cartucho de tóner se haya rayado. Retire el cartucho de tóner e instale uno nuevo. Consulte “Sustitución del cartucho de tóner” en la página 63. Si aparecen rayas verticales blancas en la página: • La superficie de la unidad LSU, ubicada dentro del equipo, puede estar sucia. Limpie la unidad LSU; póngase en contacto con el servicio técnico.
Fondo en color o negro 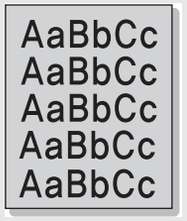	Si el sombreado de fondo se vuelve demasiado intenso: • Utilice papel de menor gramaje. Consulte “Selección de material de impresión” en la página 33. • Controle el entorno de la impresora: las condiciones ambientales muy secas (con escasa humedad) o muy húmedas (más del 80% de humedad relativa) favorecen el aumento de la intensidad del sombreado de fondo. • Retire el cartucho de tóner usado e instale uno nuevo. Consulte “Sustitución del cartucho de tóner” en la página 63.

PROBLEMA	SOLUCIONES RECOMENDADAS
Tóner corrido 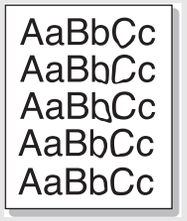	• Limpie el interior del equipo. Consulte “Limpieza de la parte interna” en la página 60. • Compruebe el tipo y la calidad del papel. Consulte “Selección de material de impresión” en la página 33. • Retire el cartucho de tóner e instale uno nuevo. Consulte “Sustitución del cartucho de tóner” en la página 63.
Defectos repetitivos a lo largo de la página 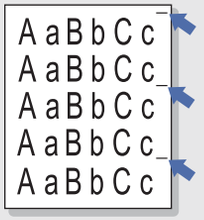	Si aparecen, con frecuencia, marcas en la cara impresa del papel a intervalos regulares: • Es posible que el cartucho de tóner esté deteriorado. Si aparece una marca en la hoja en reiteradas ocasiones, imprima una página de limpieza varias veces para limpiar el cartucho. Si el problema continúa después de realizar la impresión, retire el cartucho de tóner y coloque uno nuevo. Consulte “Sustitución del cartucho de tóner” en la página 63. • Es posible que haya tóner en algunas partes del equipo. Si las imperfecciones ocurren en el reverso de la página, es probable que el problema se corrija por sí solo después de imprimir varias páginas. • Es posible que el dispositivo de fusión esté dañado. Póngase en contacto con el servicio técnico.
Fondo difuso 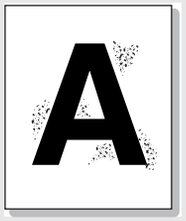	El fondo difuso se debe a motas de tóner distribuidas por toda la página impresa. • Es posible que esté utilizando un papel demasiado húmedo. Intente imprimir en otro lote de papel. No abra el envoltorio del papel hasta que sea necesario, a fin de evitar que el papel absorba demasiada humedad. • Si el problema de fondo difuso se produce en un sobre, cambie el diseño de impresión para evitar que se imprima texto en áreas que contengan juntas en el reverso del sobre. La impresión en las juntas puede ser la causa del problema. • Si el fondo difuso aparece en toda la superficie de la página impresa, ajuste la resolución de impresión en la aplicación de software o en las propiedades de la impresora.
Caracteres irregulares 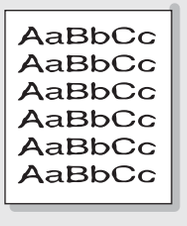	• Si los caracteres no tienen la forma correcta y aparecen con partes en blanco, es posible que el papel sea demasiado satinado. Pruebe con un papel diferente. Consulte “Selección de material de impresión” en la página 33. • Si los caracteres no tienen la forma correcta y aparecen con un aspecto ondulado, es posible que haya que reparar la unidad del escáner. Si la impresora necesita reparación, póngase en contacto con el servicio técnico.

PROBLEMA	SOLUCIONES RECOMENDADAS
Impresión torcida 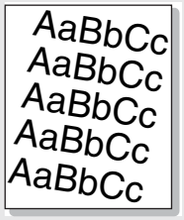	• Asegúrese de que se haya cargado el papel correctamente. • Compruebe el tipo y la calidad del papel. Consulte “Selección de material de impresión” en la página 33. • Asegúrese de que el papel, o cualquier otro material de impresión, se haya cargado correctamente y que las guías no estén ni demasiado sueltas ni demasiado ajustadas contra la pila de papel.
Abarquillamiento o curvaturas 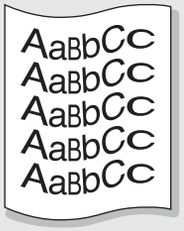	• Asegúrese de que se haya cargado el papel correctamente. • Compruebe el tipo y la calidad del papel. El calor y la humedad pueden hacer que el papel se abarquille. Consulte “Selección de material de impresión” en la página 33. • Dé vuelta la pila de papel colocada en la bandeja. Pruebe también girar el papel 180° en la bandeja.
Arrugas o pliegues 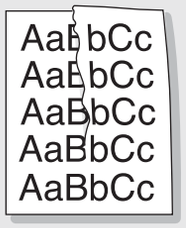	• Asegúrese de que se haya cargado el papel correctamente. • Compruebe el tipo y la calidad del papel. Consulte “Selección de material de impresión” en la página 33. • Dé vuelta la pila de papel colocada en la bandeja. Pruebe también girar el papel 180° en la bandeja.
Parte posterior de las copias impresas sucia 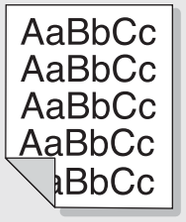	• Verifique si hay pérdidas de tóner. Limpie el interior del equipo. Consulte “Limpieza de la parte interna” en la página 60.
Páginas en color sólido o en negro 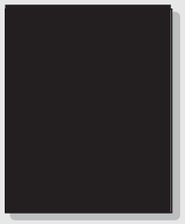	• Es posible que el cartucho no esté instalado correctamente. Extraiga el cartucho y vuelva a insertarlo. • Es posible que el cartucho de tóner esté defectuoso y deba reemplazarse. Retire el cartucho de tóner e instale uno nuevo. Consulte “Sustitución del cartucho de tóner” en la página 63. • Es posible que el equipo precise reparación. Póngase en contacto con el servicio técnico.

PROBLEMA	SOLUCIONES RECOMENDADAS
Exceso de tóner 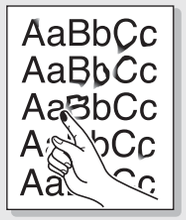	• Limpie el interior del equipo. Consulte “Limpieza de la parte interna” en la página 60. • Compruebe el tipo y la calidad del papel. Consulte “Selección de material de impresión” en la página 33. • Retire el cartucho de tóner e instale uno nuevo. Consulte “Sustitución del cartucho de tóner” en la página 63. • Si el problema persiste, es posible que el equipo necesite reparación. Póngase en contacto con el servicio técnico.
Huecos en los caracteres 	Los huecos en los caracteres son áreas blancas que aparecen en aquellas partes que deberían ser totalmente negras: • Si está imprimiendo transparencias, pruebe con otro tipo. Es normal que aparezcan algunos huecos en los caracteres debido a la composición de las transparencias. • Es posible que no esté imprimiendo en la cara adecuada del papel. Retire el papel y delo vuelta. • Es posible que el papel no cumpla con las especificaciones requeridas. Consulte “Selección de material de impresión” en la página 33.
Rayas horizontales 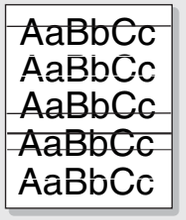	Si aparecen rayas o manchas negras alineadas horizontalmente: • Es posible que el cartucho no esté instalado correctamente. Extraiga el cartucho y vuelva a insertarlo. • Es posible que el cartucho de tóner esté defectuoso. Retire elcartucho de tóner e instale uno nuevo. Consulte “Sustitución del cartucho de tóner” en la página 63. • Si el problema persiste, es posible que el equipo necesite reparación. Póngase en contacto con el servicio técnico.
Abarquillamiento 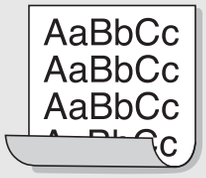	Si el papel impreso presenta abarquillamiento o si el papel no se introduce en el equipo: • Dé vuelta la pila de papel colocada en la bandeja. Pruebe también girar el papel 180° en la bandeja. • Cambie la opción de la impresora e inténtelo de nuevo. Vaya a las propiedades de la impresora, haga clic en la ficha **Papel** y ajuste el tipo en **Fino**. Consulte la *Sección de software* para obtener más detalles.
Aparece una imagen desconocida repetidamente en varias páginas, se produce exceso de tóner, impresiones claras o sucias.	Es posible que se esté utilizando la impresora a una altitud de 1.000 m (3.281 pies) o superior. Una altitud elevada puede provocar problemas de calidad de impresión, como exceso de tóner o impresión débil. Puede configurar esta opción en la ficha **Utilidad de configuración de impresora** o **Impresora** de las propiedades del controlador de la impresora. Consulte “Ajuste de altitud” en la página 28.

Problemas de copia

PROBLEMA	SOLUCIONES RECOMENDADAS
Las copias son demasiado claras u oscuras.	Use **Darkness** to darken or lighten the background of the copies.
Las copias presentan manchas, líneas, marcas o puntos.	• If defects are on the original, press **Darkness** to lighten the background of your copies. • Si el original no presenta defectos, limpie la unidad de digitalización. Consulte “Limpieza de la unidad de digitalización” en la página 62.
La imagen de la copia impresa está torcida.	• Asegúrese de que el original esté colocado con la cara de impresión hacia abajo en el cristal del escáner o hacia arriba en el ADF. • Asegúrese de que se haya introducido correctamente el papel para las copias.
Se imprimen copias en blanco.	Asegúrese de que el original esté colocado con la cara de impresión hacia abajo en el cristal del escáner o hacia arriba en el ADF.
La imagen no está bien fijada al papel.	• Sustituya el papel de la bandeja por otro nuevo. • En zonas de mucha humedad, no deje el papel en el equipo durante mucho tiempo.
Se producen atascos frecuentes durante la copia de documentos.	• Airee bien el papel y gírelo en la bandeja. Sustituya el papel de la bandeja por un lote nuevo. Compruebe o ajuste las guías del papel, si es necesario. • Asegúrese de que el papel utilizado sea del gramaje adecuado. Se recomienda papel de 75 g/m^2 (bond de 20 lb). • Revise el papel de copia o los fragmentos de papel que queden en el equipo después de solucionar un atasco.
El cartucho de tóner produce menos copias que las esperadas antes de quedarse sin tóner.	• Los documentos originales pueden contener imágenes, figuras llenas o líneas gruesas. Por ejemplo, los documentos originales pueden ser formularios, boletines, libros u otros documentos que consumen mucho tóner. • Es posible que el equipo se haya encendido y apagado con demasiada frecuencia. • Es posible que se haya dejado abierta la tapa del escáner mientras se realizaban las copias.

Problemas de digitalización

PROBLEMA	SOLUCIONES RECOMENDADAS
El escáner no funciona.	• Asegúrese de colocar el documento que desea digitalizar con la cara de impresión hacia abajo en el cristal del escáner, o hacia arriba en el ADF. • Puede que no haya suficiente memoria para el documento que intenta digitalizar. Utilice la función de predigitalización para verificar si funciona. Reduzca la resolución de digitalización. • Compruebe que el cable USB esté conectado correctamente. • Asegúrese de que el cable USB no esté defectuoso. Cambie el cable por otro que funcione. Si es necesario, sustituya el cable. • Compruebe que el escáner esté correctamente configurado. Compruebe la configuración de digitalización en SmarThru o en la aplicación que desee utilizar para verificar si el trabajo de digitalización se está enviando al puerto correcto.
La unidad digitaliza muy lentamente.	• Compruebe si el equipo puede imprimir datos recibidos. Si es así, digitalice los documentos después de imprimir los datos recibidos. • Los gráficos se digitalizan más lentamente que el texto. • La velocidad de comunicación disminuye en el modo de digitalización debido a la gran cantidad de memoria que se requiere para analizar y reproducir la imagen digitalizada. Configure su equipo en el modo de impresora ECP mediante la configuración de BIOS. Esto puede ayudar a aumentar la velocidad. Para obtener más información acerca de cómo configurar BIOS, consulte el manual del usuario de su equipo.
Aparece un mensaje en la pantalla del equipo: • “El dispositivo no puede ajustarse al modo H/W que desea”. • “Otra aplicación utiliza este puerto”. • “El puerto está desactivado”. • “El escáner está ocupado recibiendo o imprimiendo datos. Cuando termine el trabajo actual, inténtelo de nuevo”. • “Identificador no válido”. • “La digitalización ha fallado”.	• Es posible que esté realizando un trabajo de copia o impresión. Cuando finalice el trabajo actual, inténtelo de nuevo. • El puerto seleccionado ya está en uso. Reinicie el equipo e inténtelo nuevamente. • Es posible que el cable de la impresora no esté conectado correctamente o que la alimentación esté desactivada. • El controlador del escáner no está instalado o el entorno operativo no está configurado correctamente. • Compruebe que la impresora esté conectada correctamente y que esté encendida. A continuación, reinicie el equipo. • Es posible que el cable USB no esté conectado correctamente o que la alimentación esté desactivada.

Problemas de Gestor de escaneado de Samsung

PROBLEMA	SOLUCIONES RECOMENDADAS
No puedo utilizar Gestor de escaneado de Samsung.	Compruebe el sistema operativo que utiliza. Los sistemas operativos compatibles son Windows 2000/XP/Vista.

Configuración del fax (CLX-3170FN/CLX-3170FW únicamente)

PROBLEMA	SOLUCIONES RECOMENDADAS
El equipo no funciona, la pantalla está apagada y los botones tampoco funcionan.	• Desconecte el cable de alimentación y vuelva a conectarlo. • Compruebe que la toma de corriente recibe suministro eléctrico.
No hay tono de marcación.	• Compruebe que la línea telefónica esté conectada correctamente. • Compruebe que el enchufe del teléfono de la pared funciona. Para ello enchufe otro teléfono.
Los números almacenados en la memoria no se marcan correctamente.	Asegúrese de que los números se hayan almacenado en la memoria correctamente. Imprima la **Agenda**. Para ello, consulte la página 55.
El original no se introduce en el equipo.	• Compruebe que el original no esté arrugado y que lo coloca de la forma adecuada. Compruebe que el original es del tamaño adecuado, ni demasiado grueso ni demasiado fino. • Asegúrese de que el ADF esté bien cerrado. • Es posible que deba reemplazar la almohadilla de goma del ADF. Póngase en contacto con el servicio técnico.
Los faxes no se reciben automáticamente.	• El modo de recepción debe estar configurado en **Fax**. • Compruebe que haya papel en la bandeja. • Verifique si la pantalla muestra algún mensaje de error. Si es así, solucione el problema.
El equipo no realiza ningún envío.	• Asegúrese de que el documento esté cargado en el ADF o en el cristal del escáner. • En la pantalla debe aparecer el mensaje **Envio**. • Verifique si el equipo de fax remoto puede recibir su fax.
El fax recibido tiene espacios en blanco o es de baja calidad.	• Puede que el equipo de fax que ha realizado el envío no funcione correctamente. • A veces, este tipo de error se debe al exceso de interferencias en la línea telefónica. • Verifique que su equipo funciona bien efectuando una copia. • Es posible que el cartucho de tóner esté vacío. Reemplace el cartucho de tóner. Para ello, consulte la página 63.
Algunas de las palabras del fax recibido se ven distorsionadas.	Es probable que el equipo de fax que ha realizado el envío haya sufrido un atasco de papel.
Los documentos que envía presentan líneas.	Verifique si la unidad de digitalización tiene marcas y límpielas. Consulte “Limpieza de la unidad de digitalización” en la página 62.
El equipo marca un número, pero no consigue establecer la conexión con el otro equipo de fax.	Es posible que el otro equipo de fax esté apagado, no tenga papel o no pueda responder a llamadas entrantes. Consulte este problema con el destinatario para que solucione el problema.
Los faxes no se almacenan en la memoria.	Es posible que no haya suficiente memoria para guardar el fax. Si en la pantalla aparece el mensaje **Memoria llena**, borre de la memoria todos los faxes que ya no necesita e intente volver a guardar el fax.
Aparecen espacios en blanco al final de cada página, o sólo en algunas, con una pequeña franja de texto impreso en la parte superior.	Puede que haya seleccionado unos ajustes de papel inadecuados en la configuración de opciones de usuario. Para obtener más información sobre las configuraciones del papel, consulte “Selección de material de impresión” en la página 33.

Problemas habituales de Windows

PROBLEMA	SOLUCIONES RECOMENDADAS
Aparece el mensaje “Archivo en uso” durante la instalación.	Cierre todas las aplicaciones de software. Elimine el programa de software del grupo de inicio y reinicie Windows. Vuelva a instalar el controlador de la impresora.
Aparecen los mensajes “Error de protección general”, “Excepción OE”, “Spool32” u “Operación no válida”.	Cierre todas las aplicaciones, reinicie Windows e intente imprimir nuevamente.
Aparecen los mensajes “Error al imprimir” o “Tiempo de espera de impresora agotado”.	Estos mensajes pueden aparecer durante la impresión. Espere hasta que el equipo haya terminado la impresión. Si el mensaje aparece en modo listo o tras finalizar la impresión, revise la conexión o verifique si se ha producido algún error.

Consulte la documentación de Microsoft Windows que incluye su equipo para obtener más información sobre los mensajes de error de Windows.

Problemas más comunes en Linux

PROBLEMA	SOLUCIONES RECOMENDADAS
El equipo no imprime.	• Verifique si el controlador de la impresora está instalado en el sistema. Abra Unified Driver Configurator y vaya a la ficha Printers en la ventana Printers configuration para ver la lista de impresoras disponibles. Asegúrese de que su equipo aparezca en la lista. Si no aparece, abra el asistente Add new printer para configurar el dispositivo. • Compruebe que la impresora esté encendida. Abra Printers configuration y seleccione el equipo de la lista de impresoras. Observe la descripción en el panel Selected printer. Si su estado contiene l a cadena “(stopped)”, pulse el botón **Start**. A continuación, debería restablecerse el funcionamiento normal de la impresora. El estado “stopped” puede activarse cuando se produce algún problema durante la impresión. Por ejemplo, se pudo haber tratado de imprimir un documento cuando el puerto era reclamado por una aplicación de digitalización. • Compruebe que el puerto no esté ocupado. Debido a que los componentes funcionales del dispositivo multifunción (impresora y escáner) comparten la misma interfaz E/S (puerto), es posible que se produzca el acceso simultáneo de diferentes aplicaciones “cliente” al mismo puerto. Para evitar posibles conflictos, sólo se permite que controlen el dispositivo de a uno. La otra aplicación “cliente” recibirá la respuesta “device busy”. Deberá abrir Ports configuration y seleccionar el puerto asignado a la impresora. En el panel Selected port, podrá ver si el puerto está ocupado por alguna otra aplicación. Si es así, deberá esperar a que se complete el trabajo actual o pulsar el botón Release port si está seguro de que la impresión del trabajo actual no está funcionando correctamente. • Verifique si su aplicación posee opciones de impresión especiales, como “-oraw”. Si aparece “-oraw” como parámetro de la línea de comandos, elimínelo para poder imprimir correctamente. Para Gimp front-end, seleccione “print” -> “Setup printer” y edite el parámetro de la línea de comandos en el comando. • La versión de CUPS (Common Unix Printing System) distribuida con SuSE Linux 9.2 (cups-1.1.21) tiene problemas con la impresión IPP (Internet Printing Protocol). Utilice la impresión de socket en vez de IPP o instale una versión posterior de CUPS (cups-1.1.22 o superior).
Algunas imágenes en color se imprimen totalmente en negro.	Se trata de un fallo conocido de Ghostscript (hasta GNU Ghostscript versión 7.05) que se produce cuando el espacio de color básico del documento es de tipo indexado y se convierte al espacio de color CIE. Dado que el método Postscript emplea el espacio de color CIE para el sistema de correspondencia del color, debe actualizar Ghostscript a la versión 7.06 o posterior de GNU Ghostscript. Puede encontrar versiones recientes de Ghostscript en www.ghostscript.com.
Algunas imágenes en color se imprimen con un color inesperado.	Se trata de un error conocido de Ghostscript (hasta GNU Ghostscript versión 7.xx) que se produce cuando el espacio de color básico del documento es de tipo color RGB indexado y se convierte al espacio de color CIE. Dado que el método PostScript emplea el espacio de color CIE para el sistema de correspondencia del color, debe actualizar Ghostscript a la versión 8.xx o posterior de GNU Ghostscript. Puede encontrar versiones recientes de Ghostscript en www.ghostscript.com.
La impresora no imprime páginas enteras, sólo imprime la mitad de las páginas.	Se trata de un problema conocido que aparece cuando se usa una impresora color con la versión 8.51 o anterior de Ghostscript, SO Linux de 64 bits, y se explica en bugs.ghostscript.com como Ghostscript Bug 688252. El problema se soluciona con AFPL Ghostscript versión 8.52 o posterior. Descargue la última versión de AFPL Ghostscript desde http://sourceforge.net/projects/ghostscript/ e instálela para solucionar este problema.
No puedo escanear a través del Gimp.	• Compruebe si Gimp Front-end tiene “Xsane: Device dialog.” en el menú “Acquire”. Si no es así, deberá instalar el complemento Xsane para Gimp en el equipo. Puede encontrar el paquete del complemento Xsane para Gimp en el CD de distribución de Linux o en la página web de Gimp. Para más detalles, consulte la Ayuda del CD de distribución de Linux o de la aplicación Gimp Front-end. Si desea usar otro tipo de aplicación de digitalización, consulte la Ayuda de dicha aplicación.
Recibo el error “Cannot open port device file” cuando imprimo un documento.	Evite cambiar los parámetros de los trabajos de impresión (por ejemplo, por medio de LPR GUI) mientras haya un trabajo de impresión en marcha. Las versiones conocidas del servidor CUPS interrumpen el trabajo de impresión siempre que se modifican las opciones; luego intentan reiniciar el trabajo desde el principio. Debido a que Unified Linux Driver bloquea el puerto durante la impresión, la terminación abrupta del controlador mantiene el puerto bloqueado y, por lo tanto, no disponible para los trabajos de impresión subsiguientes. Si se produce esta situación, intente liberar el puerto.

PROBLEMA	SOLUCIONES RECOMENDADAS
El equipo no aparece en la lista de escáneres.	• Verifique que la impresora esté conectada al equipo. Asegúrese de que esté conectada correctamente por medio del puerto USB y de que esté encendida. • Compruebe que el controlador del escáner del equipo esté instalado en el sistema. Abra Unified Driver Configurator, vaya a Scanners configuration y pulse **Drivers**. Asegúrese de que aparezca en la ventana el controlador con un nombre que corresponda al nombre de la impresora. Compruebe que el puerto no esté ocupado. Debido a que los componentes funcionales del dispositivo multifunción (impresora y escáner) comparten la misma interfaz E/S (puerto), es posible que se produzca el acceso simultáneo de diferentes aplicaciones “cliente” al mismo puerto. Para evitar posibles conflictos, sólo se permite que controlen el dispositivo de a uno. La otra aplicación “cliente” recibirá la respuesta “device busy”. Esto puede suceder cuando se inicia el procedimiento de digitalización, y aparecerá el cuadro de mensaje correspondiente. • Para identificar la causa del problema, deberá abrir la configuración de puertos y seleccionar el puerto asignado al escáner. El símbolo de puerto /dev/mfp0 corresponde a la designación LP:0 mostrada en las opciones de escáner, /dev/mfp1 se refiere a LP:1, etc. Los puertos USB comienzan en /dev/mfp4, por lo tanto, el escáner de USB:0 se relaciona con /dev/mfp4 y así sucesivamente. En Selected port, podrá ver si el puerto está ocupado por alguna otra aplicación. Si es así, deberá esperar a que se complete el trabajo actual o pulsar el botón Release port, si está seguro de que el puerto actualmente en uso no está funcionando correctamente.
El equipo no digitaliza.	• Compruebe que se haya cargado un documento en el equipo. • Verifique que la impresora esté conectada al equipo. Asegúrese de que esté conectada correctamente si se informan errores E/S durante el digitalización. • Compruebe que el puerto no esté ocupado. Debido a que los componentes funcionales del dispositivo multifunción (impresora y escáner) comparten la misma interfaz E/S (puerto), es posible que se produzca el acceso simultáneo de diferentes aplicaciones “cliente” al mismo puerto. Para evitar posibles conflictos, sólo se permite que controlen el dispositivo de a uno. La otra aplicación “cliente” recibirá la respuesta “device busy”. Esto puede suceder cuando se inicia el procedimiento de digitalización, y aparecerá el cuadro de mensaje correspondiente. Para identificar la fuente del problema, debe abrir la configuración de los puertos y seleccionar el puerto asignado a su escáner. El símbolo del puerto /dev/mfp0 corresponde a la designación LP:0 que aparece en las opciones de los escáneres, /dev/mfp1 se relaciona con LP:1 y así sucesivamente. Los puertos USB comienzan en /dev/mfp4, por lo tanto, el escáner de USB:0 se relaciona con /dev/mfp4 y así sucesivamente. En el panel Selected port, podrá ver si el puerto está ocupado por alguna otra aplicación. Si es así, deberá esperar a que se complete el trabajo actual o pulsar el botón Release port, si está seguro de que el puerto actualmente en uso no está funcionando correctamente.

Consulte el Manual del usuario de Linux que incluye su equipo para obtener más información acerca de los mensajes de error de Linux.

Problemas habituales de Macintosh

PROBLEMA	SOLUCIONES RECOMENDADAS
La impresora no imprime correctamente un archivo PDF. Faltan algunas partes de gráficos, textos o ilustraciones.	Incompatibilidad entre el archivo PDF y los productos Acrobat: Puede solucionar el problema si imprime el archivo PDF como imagen. Active **Imprimir como imagen** en las opciones de impresión de Acrobat. La impresión puede tardar más tiempo si se imprime un archivo PDF como imagen.
El documento se imprimió, pero el trabajo de impresión no ha desaparecido de la cola en el sistema operativo Mac 10.3.2.	Actualice la versión de su Mac OS a OS 10.3.3 o superior.
Algunas letras no se visualizan normalmente durante la impresión de la portada.	Este problema se produce porque el OS de Mac no puede crear la fuente durante la impresión de la portada. El alfabeto inglés y los números se visualizan con normalidad en la portada.

Consulte el Manual del usuario de Microsoft Windows OS que incluye su equipo para obtener más información acerca de los mensajes de error de Windows.

pedido de suministros y accesorios

Este capítulo brinda información sobre la adquisición de los cartuchos y accesorios para el equipo.

Este capítulo incluye:

- Suministros
- Cómo adquirir productos

Las piezas o funciones opcionales pueden variar en función del país. Póngase en contacto con los representantes de ventas para averiguar si la pieza que desea está disponible en su país.

SUMINISTROS

Cuando se termine el tóner, solicite el siguiente tipo de cartucho para el equipo:

TIPO	RENDIMIENTO PROMEDIO[a]	CÓDIGO DE REFERENCIA
Cartucho de tóner, de rendimiento estándar	• Rendimiento continuo promedio del cartucho negro: 1.500 páginas estándar (negro) • Rendimiento promedio continuo del cartucho de color: 1.000 páginas estándar (amarillo/ magenta/cian)	CLT-K409S (negro) CLT-C409S (cian) CLT-M409S (magenta) CLT-Y409S (amarillo)
Unidad de imágenes	Aprox. 24.000 imágenes	CLT-R409S
Contenedor de tóner residual	Aprox. 2.500 páginas[b] (imagen 5% a todo color)	CLT-W409S

a. Valor de rendimiento declarado conforme a ISO/IEC 19798.

b. Recuentos de imágenes basados en un color por cada página. Si se imprimen documentos a todo color (cian, magenta, amarillo y negro), la duración de este elemento se verá reducida en un 25%.

Cuando adquiera nuevos cartuchos de impresión u otros suministros, deberá hacerlo en el mismo país donde adquirió el equipo. De lo contrario, los cartuchos de impresión o los otros suministros serán incompatibles con el equipo, ya que las configuraciones de éstos varían según cada país.

CÓMO ADQUIRIR PRODUCTOS

Para solicitar suministros o accesorios autorizados por Samsung, póngase en contacto con su distribuidor local de Samsung o con el establecimiento donde haya adquirido el equipo, o visite www.samsungprinter.com y seleccione su país o región para obtener información sobre cómo comunicarse con el servicio técnico.

especificaciones

Este capítulo ofrece una guía sobre las especificaciones del equipo, como numerosas funciones.

Este capítulo incluye:

- Especificaciones generales
- Especificaciones de la impresora
- Especificaciones del escáner
- Especificaciones de la copiadora
- Especificaciones de fax (CLX-3170FN/CLX-3170FW únicamente)

ESPECIFICACIONES GENERALES

El símbolo * indica que se trata de una función opcional que depende de cada equipo.

ELEMENTO	DESCRIPCIÓN
Capacidad del ADF[a]	Hasta 15 hojas de 75 g/m^2 (bond de 20 lb)
Tamaño de documento para el ADF	• **Ancho**: De 174 mm a 216 mm (6,9 pulgadas a 8,5 pulgadas) • **Largo**: De 128 mm a 356 mm (5 pulgadas a 14 pulgadas)
Capacidad de alimentación de papel	Bandeja: 150 hojas de papel común, de 75 g/m^2 (bond de 20 lb)
Capacidad de salida del papel	Cara de impresión hacia abajo: 100 hojas de 75 g/m^2 (papel bond de 20 lb)
Fuente de alimentación	90 a 140 V de CA o 189 a 264 V de CA Consulte la etiqueta adherida al equipo para conocer la tensión, la frecuencia (hercios) y el tipo de corriente adecuados para el equipo.
Consumo de energía	• **Modo de funcionamiento promedio**: Menos de 450 W • **Modo listo**: Menos de 160 W • **Modo de ahorro de energía**: Menos de 17 W
Nivel de ruido[b]	• **Modo listo**: Menos de 27 dBA • **Modo de impresión**: Menos de 48 dBA • **Modo de copia**: Inferior a 52 dBA
Tiempo de calentamiento	Menos de 35 segundos
Entorno de funcionamiento	Temperatura: De 15 a 32,5 °C (de 59 a 90,5 °F) Humedad: De 10 a 80% de HR
Pantalla	16 caracteres x 2 líneas

ELEMENTO	DESCRIPCIÓN	
Duración del cartucho de tóner[c]	Negro	Rendimiento continuo promedio del cartucho negro: 1.500 páginas estándar (CLX-3170 Series se entrega con cartucho de tóner de inicio de 1.000 páginas.)
	Color (amarillo/ magenta/ cian)	Rendimiento promedio continuo del cartucho de color: aprox. 1.000 páginas estándar (CLX-3170 Series se entrega con cartucho de tóner de inicio de 700 páginas.)
Rendimiento de la unidad de imágenes[d]	Aprox. 24.000 imágenes	
Memoria	128 MB (no ampliable)	
Dimensiones externas (an. x prof. x alt.)	CLX-3170/ CLX-3170N	415 mm x 349 mm x 318,4 mm (16,1 pulgadas x 13,5 pulgadas x 12,5 pulgadas)
	CLX-3170FN/ CLX-3170FW	415 mm x 373 mm x 341,7 mm (16,1 pulgadas x 14,7 pulgadas x 13,4 pulgadas)
Gramaje (insumos incluidos)	• CLX-3170/CLX-3170N: 15,6 Kg (34,4 lb) • CLX-3170FN/CLX-3170FW: 16,6 kg (36,6 lb)	
Peso del paquete	• Papel: 5,8 kg (12,7 lb) • Plástico: 1,8 kg (3,86 lb)	
Ciclo de servicio	Hasta 20.000 imágenes[e] (mensual)	
Temperatura de fusión	180 °C (356 °F)	

a. CLX-3170FN/CLX-3170FW únicamente.

b. Nivel de presión acústica, ISO 7779.

c. Valor del rendimiento declarado en conformidad con ISO/IEC 19798. La cantidad de páginas puede variar en función del entorno de funcionamiento, los intervalos de impresión, y el tipo y tamaño del material.

d. Puede variar en función del entorno de funcionamiento, los intervalos de impresión, y el tipo y tamaño del material.

e. Recuentos de imágenes basados en un color por cada página. Si se imprimen documentos a todo color (negro, cian, magenta y amarillo), la vida útil de este elemento se verá reducida en un 25%.

ESPECIFICACIONES DE LA IMPRESORA

ELEMENTO	DESCRIPCIÓN	
Método de impresión	Impresión láser a color	
Velocidad de impresión[a]	• Blanco y negro: Hasta 16 ppm (A4), 17 ppm (Carta) • Color: Hasta 4 ppm (A4), 4 ppm (Carta)	
Tiempo de salida de la primera impresión	Blanco y negro	• Desde que la impresora está lista: Menos de 14 segundos • Desde el arranque en frío: Menos de 45 segundos
	Color	• Desde que la impresora está lista: Menos de 26 segundos • Desde el arranque en frío: Menos de 57 segundos
Resolución de impresión	Máx. clase 2.400 x 600 ppp	
Lenguaje de la impresora	SPL-C	
Sistemas operativos compatibles[b]	• Windows: 2000/XP/2003/Vista • Linux: Red Hat 8.0 a 9.0, Mandrake 9.2 a 10.1, SuSE 8.2 a 9.2, Fedora Core 1 a 4 • Macintosh: Mac OS X 10.3 a 10.5, Universal Mac	
Interfaz	• USB 2.0 de alta velocidad • Ethernet 10/100 Base TX (tipo incluido) • IEEE 802.11b/g LAN inalámbrica (CLX-3170FW únicamente)	

a. Depende de varios factores, como el sistema operativo, la velocidad del equipo, el software utilizado, el método de conexión, el tipo y el tamaño del material de impresión, y la complejidad del trabajo de impresión.

b. Visite la página www.samsungprinter.com para descargar la última versión del software.

ESPECIFICACIONES DEL ESCÁNER

ELEMENTO	DESCRIPCIÓN
Compatibilidad	Estándar TWAIN/Estándar WIA
Método de digitalización	Color CIS
Resolución	Óptica: Hasta 1.200 x 1.200 ppp Mejorada: Hasta 4.800 x 4.800 ppp
Longitud real de digitalización	Cristal del escáner: 216 mm (8,5 pulgadas) ADF: 348 mm (13,7 pulgadas)
Ancho real de digitalización	Máx. 208 mm (8,2 pulgadas)
Profundidad de bits en color	24 bits
Profundidad de bits en monocromo	1 bit en modo blanco y negro 8 bits para escala de grises

ESPECIFICACIONES DE LA COPIADORA

ELEMENTO	DESCRIPCIÓN	
Velocidad de copia[a]	• Blanco y negro: Hasta 16 cpm (A4), 17 cpm (Carta) • Color: Hasta 4 cpm (A4), 4 cpm (Carta)	
Resolución de copia	Digitalización	Hasta 600 x 300 (texto, texto/foto mediante platina) Hasta 600 x 600 (foto mediante cristal del escáner) Hasta 300 x 300 (texto, texto/foto, foto mediante ADF)
	Impresión	Hasta 600 x 600 (texto, texto/foto) Hasta 1.200 x 1.200 (fotos, mediante cristal del escáner) Hasta 600 x 600 (fotos, mediante ADF)
Rango de zoom	• Cristal del escáner: De 25% a 400% • ADF: De 25% a 100%	

a. La velocidad de copia se calcula a partir de la copia múltiple de un único documento.

ESPECIFICACIONES DE FAX (CLX-3170FN/CLX-3170FW ÚNICAMENTE)

La función de fax puede no ser compatible en función de cada equipo.

ELEMENTO	DESCRIPCIÓN
Compatibilidad	ITU-T G3
Línea aplicable	Red telefónica pública conmutada o mediante PABX
Codificación de datos	MH/MR/MMR/JBIG/JPEG (sólo transmisión)
Velocidad del módem	33,6 Kbps
Velocidad de transmisión	Hasta 3 segundos/página[a]
Longitud máxima del documento	Cristal del escáner: 356 mm Cristal de documento automático: 356 mm
Resolución	Estándar: 203 x 98 ppp Fina: 203 x 196 ppp Superfina: 300 x 300 ppp (recibiendo únicamente)
Memoria	2 MB
Medios tonos	256 niveles
Marcación automática	Marcación rápida (hasta 200 números)

a. Resolución estándar, MMR (JBIG), velocidad máxima del módem, fase “C” según e l cuadro N.º 1 de ITU-T, transmisión desde memoria, ECM.

glosario

El siguiente glosario lo ayuda conocer el producto y a comprender la terminología que, generalmente, se utiliza para impresoras y que se menciona en el manual del usuario.

ADF

El alimentador automático de documentos (ADF) es un mecanismo que alimenta automáticamente una hoja de papel original para que el dispositivo pueda digitalizar determinada cantidad del papel al mismo tiempo.

AppleTalk

AppleTalk es un paquete de protocolos para el propietario, desarrollado por Apple, Inc para redes de equipos. Estaba incluido en el Macintosh original (1984) y ahora, está desaprobado por Apple para fomentar las redes TCP/IP.

Archivo PRN

Interfaz para un controlador de dispositivo. Permite al software interactuar con el controlador del dispositivo utilizando llamadas estándar de entrada y de salida al sistema, lo que simplifica muchas tareas.

BMP

Formato de imagen de mapas de bits utilizado internamente por el subsistema de imágenes de Microsoft Windows (GDI), y generalmente utilizado como un formato de archivo de imagen simple en esa plataforma.

BOOTP

Bootstrap Protocol (Protocolo de inicio). Protocolo de red utilizado por un cliente de red para obtener su dirección IP automáticamente. Esto suele realizarse durante el proceso de inicio de los equipos o de los sistemas operativos que se ejecutan en ellos. Los servidores BOOTP asignan la dirección IP a partir de un grupo de direcciones a cada cliente. BOOTP permite que los equipos que funcionan como “estaciones de trabajo sin disco” obtengan direcciones IP antes de cargar un sistema operativo avanzado.

Cartucho de tóner

Recipiente que se encuentra dentro de un dispositivo, como una impresora, que contiene tóner. El tóner es un polvo que se utiliza en las impresoras láser y fotocopiadoras, que forma el texto y las imágenes en el papel impreso. El tóner se derrite con el calor del fusor, lo que hace que se adhiera a las fibras del papel.

CCD

El dispositivo de acoplamiento de carga (CCD) es un hardware que activa el trabajo de digitalización. El mecanismo de seguridad del CCD también se utiliza para sujetar el módulo CCD y evitar daños cuando se desplaza el dispositivo.

Ciclo de servicio

Cantidad de páginas por mes que no afectan el rendimiento de la impresora. En general, la impresora tiene un límite de vida útil de cierta cantidad de páginas por año. La vida útil significa la capacidad promedio de impresiones, por lo general, en el período de garantía. Por ejemplo, si el ciclo de servicio es de 48.000 páginas por mes contando 20 días laborables, el límite de la impresora sería 2.400 páginas al día.

Cobertura

Término de impresión utilizado para medir el uso de tóner durante la impresión. Por ejemplo, el 5% de cobertura significa que una hoja de tamaño A4 doble cara tiene alrededor del 5% de imagen o texto. Por lo tanto, si el papel o el original tiene imágenes complicadas o mucho texto, la cobertura será mayor y, al mismo tiempo, el uso del tóner será el mismo que la cobertura.

Controlador de la impresora

Programa utilizado para enviar comandos y transferir datos desde el equipo a la impresora.

CSV

Valor separado por coma (CSV), un tipo de formato de archivo, utilizado para intercambiar datos entre las diferentes aplicaciones. El formato de archivo, como se utiliza en Microsoft Excel, se a convertido en un seudo estándar de toda la industria, hasta entre las plataformas que no son de Microsoft.

DADF

El alimentador automático dúplex de documentos (DADF) es un mecanismo que alimenta y da vuelta automáticamente un hoja de papel original para que el dispositivo pueda digitalizar ambos lados de la hoja al mismo tiempo.

DHCP

Un Protocolo de configuración de host dinámico (DHCP) es un protocolo de red de cliente-servidor. Un servidor DHCP ofrece parámetros de configuración específicos para el host del cliente DHCP, que por lo general solicita información necesaria para que dicho host pueda participar en una red IP. Un DHCP también proporciona un mecanismo para asignar direcciones IP a los hosts de los clientes.

DIMM

Módulo de memoria dual en línea (DIMM), una pequeña placa de circuito que contiene la memoria. Los módulos DIMM almacenan todos los datos del dispositivo, como los datos de impresión o los datos de los faxes recibidos.

Dirección MAC

La dirección de control de acceso al medio (MAC) es un identificador único asociado con un adaptador de red. La dirección MAC es un identificador único de 48 bits que generalmente está formada por 12 caracteres hexadecimales agrupados en pares (por ejemplo, 00-00-0c-34-11-4e). Esta dirección, en general, está codificada por su fabricante en una tarjeta de interfaz de red (NIC), y se utiliza como asistente para los routers que intentan ubicar dispositivos en redes grandes.

Disco duro

La unidad de disco duro (HDD), generalmente denominada unidad dura o disco duro, es un dispositivo de almacenamiento no volátil que almacena datos codificados digitalmente en bandejas de rápida rotación con superficies magnéticas.

DNS

El servidor de nombres de dominio (DNS) es un sistema que almacena la información asociada con los nombres de dominio en una base de datos distribuida en redes, como Internet.

DRPD

Detección de patrón de timbre distintivo. La prestación de distinción de patrón de timbre es un servicio proporcionado por algunas empresas de telefonía que permite utilizar una única línea telefónica para responder a varias llamadas.

ECM

El modo de corrección de errores (ECM) es un modo de transmisión opcional que forma parte de los módems de fax o los dispositivos de fax de clase 1. Detecta y corrige automáticamente los errores del proceso de transmisión del fax que, a veces, provocan los ruidos de las líneas telefónicas.

Emulación

La emulación es una técnica de un dispositivo que obtiene los mismos resultados que otro.

Un emulador duplica las funciones de un sistema con un sistema diferente, para que el segundo sistema actúe de la misma manera que el primero. La emulación de concentra en la reproducción exacta del comportamiento externo, lo opuesto a la simulación, que tiene que ver con un modelo abstracto del sistema al que se está simulando y que, generalmente, considera el estado interno.

Escala de grises

Tonalidades de grises que representan las porciones de luz y oscuridad de una imagen cuando las imágenes en color se convierten a escala de grises. Los colores se representan mediante varias tonalidades de grises.

Ethernet

Ethernet es una tecnología para redes de equipos basado en tramas para redes de área local (LAN). Indica el cableado y la señalización de la capa física, y los protocolos y formatos de tramas para el control de acceso a los soportes (MAC)/capa de enlace de datos del modelo OSI. Ethernet está normalizado, en su mayoría, como IEEE 802.3. Se ha convertido en la tecnología LAN más utilizada durante la década de 1990 hasta la actualidad.

EtherTalk

Conjunto de protocolos desarrollados por Apple Computer para las redes de equipos. Estaba incluido en el Macintosh original (1984) y ahora, está desaprobado por Apple para fomentar las redes TCP/IP.

FDI

La interfaz de dispositivo de terceros (FDI) es una tarjeta que se instala dentro del dispositivo para habilitar dispositivos de terceros, como dispositivos para monedas o lectores de tarjetas. Estos aparatos se utilizan para habilitar los servicios de impresión pagos.

FTP

Un protocolo de transferencia de archivos (FTP) es un protocolo que se utiliza, en general, para intercambiar archivos en cualquier red que sea compatible con el protocolo TCP/IP (como, por ejemplo, Internet o una intranet).

Gráfico N.º 1 de ITU-T

Gráfico de prueba estandarizada, publicada por ITU-T para transmitir documentos facsímiles.

IEEE

El Instituto de Ingenieros Eléctricos y Electrónicos (IEEE) es una asociación profesional internacional, sin fines de lucro, dedicada al avance de la tecnología relacionado con la electricidad.

IEEE 1284

El estándar del puerto paralelo 1284 fue desarrollado por el IEEE. El término “1284-B” hace referencia a un tipo específico de conector para el extremo del cable paralelo que se sujeta a la periferia (por ejemplo, una impresora).

Impresión dúplex

Se trata de un mecanismo por el que la hoja de papel se gira automáticamente para que el dispositivo pueda imprimir (o digitalizar) en ambas caras del papel. Una impresora equipada con una unidad Duplex puede imprimir ambas caras del papel.

Impresoras matricial de punto

Una impresora matricial de punto hace referencia al tipo de impresora con un cabezal de impresión que avanza y retrocede en la página e imprime por impacto, golpeando una cinta de tela con tinta contra el papel, como si fuera una máquina de escribir.

Indicador

El diodo emisor de luz (LED) es un dispositivo semiconductor que indica el estado de un dispositivo.

Intercalado

El intercalado es un proceso a través del que se imprimen trabajos de copias múltiples en juegos. Cuando se selecciona la opción de intercalar, el dispositivo imprime un juego entero antes de imprimir copias adicionales.

Intranet

Es una red privada que utiliza protocolos de Internet, conectividad de red y posiblemente el sistema público de telecomunicaciones para compartir con seguridad parte de la información de una empresa o las operaciones con sus empleados. En ocasiones el término sólo hace referencia al servicio más visible, el sitio web interno.

IPM

Las imágenes por minuto (IPM) son una manera de medir la velocidad de una impresora. Un índice de IPM indica la cantidad de hojas que una impresora puede imprimir de un solo lado del papel, en un minuto.

IPP

El protocolo de impresión de Internet (IPP) define un protocolo estándar para imprimir, así como también, para administrar trabajos de impresión, tamaño del material, resolución, etc. El IPP se puede utilizar a nivel local o en Internet para cientos de impresoras y, además, admite control de acceso, autenticación y codificación, lo que lo hace una solución más segura y más capaz para imprimir que las versiones más antiguas.

IPX/SPX

IPX/SPX significa intercambio de paquetes en Internet/Intercambio de paquetes secuenciados Es un protocolo de red utilizado por los sistemas operativos de Novell NetWare. IPX y SPX proporcionan servicios de conexión similar a TCP/IP; el protocolo IPX es similar al IP y el SPX es similar al TCP. IPX/SPX fue diseñado, en principio, para las redes de área local (LAN), y es un protocolo muy eficiente para este propósito (generalmente, su rendimiento supera el de el TCP/IP en una LAN).

ISO

La Organización Internacional para la Estandarización (ISO) es un cuerpo que establece estándares internacionales, compuesto por representantes de los cuerpos nacionales de estándares. Produce los estándares internacionales de la industria y el comercio.

ITU-T

La Unión Internacional de Telecomunicaciones es una organización internacional establecida para estandarizar y regular la radio y las telecomunicaciones internacionales. Sus tareas principales incluyen la estandarización, la asignación del espectro de radio y la organización de la interconexión entre países para permitir que se realicen llamadas telefónicas internacionales. La A -T de ITU-T indica telecomunicación.

JBIG

El grupo de expertos en imágenes de dos niveles (JBIG) es un estándar de compresión de imágenes, sin perder la precisión ni la calidad, que fue diseñada para comprimir imágenes binarias, especialmente para faxes, pero que también se puede utilizar para otras imágenes.

JPEG

El grupo de expertos de fotografía (JPEG) es un método estándar más común de compresión con pérdida para imágenes fotográficas. Es el formato utilizado para almacenar y transmitir fotografías en Internet.

LDAP

El protocolo ligero de acceso a directorios (LDAP) es un protocolo de red para consultar y modificar servicios de directorio que se ejecutan sobre TCP/IP.

Marcas de agua

Una marca de agua es una imagen o un diseño reconocible en papel, que aparece más clara cuando se la ve con la luz transmitida. Las marcas de agua se incorporaron por primera vez en Bologna, Italia, en 1282; las han utilizado los fabricantes de papel para identificar sus productos y también se han utilizado en estampillas de papel, en monedas y en otros documentos del gobierno para evitar las falsificaciones.

Máscara subred

La máscara subred se utiliza, junto con la dirección de red, para determina qué parte de la dirección es la dirección de red y qué parte es la dirección de host.

Material de impresión

El material, como papel, sobres, etiquetas y transparencias, que pueden usarse en una impresora, un escáner, un fax o una copiadora.

Medios tonos

Tipo de imagen que simula la escala de grises al variar el número de puntos. Las áreas de mucho color consisten en un gran número de puntos, mientras que las áreas más claras consisten en un número menor de puntos.

MFP

El dispositivo multifunción (MFP) es un dispositivo para la oficina que incluye las siguientes funciones en un cuerpo físico, para tener una impresora, una copiadora, un fax, un escáner, etc.

MH

La Huffman modificada (MH) es un método de compresión para disminuir la cantidad de datos que necesitan transmitirse entre los dispositivos de fax, para transferir la imagen recomendada por ITU-T T.4. La MH es un esquema de codificación de un largo de rampa optimizado para comprimir eficientemente el espacio blanco. Como la mayoría de los faxes consisten en espacio blanco, en su mayoría, esto minimiza el tiempo de transmisión de la mayoría de los faxes.

MMR

La lectura modificada modificada (MMR) es un método de compresión recomendada por ITU-T T.6.

Módem

Dispositivo que modula una señal de portadora para codificar información digital y también detecta dicha señal de portadora para decodificar la información transmitida.

MR

La lectura modificada (MR) es un método de compresión recomendado por ITU-T T.4. La MR codifica la primera línea digitalizada con MH. La siguiente línea se compara con la primera, se determinan las diferencias y luego las diferencias se codifican y se transmiten.

NetWare

Sistema operativo de red desarrollado por Novell, Inc. Inicialmente, funcionaba como un dispositivo multifunción cooperativo para ejecutar varios servicios en un equipo, y los protocolos de red se basaban en la prototípica pila Xerox XNS. En la actualidad, NetWare es compatible con TCP/IP, así como también, con IPX/SPX.

OPC

El fotoconductor orgánico (OPC) es un mecanismo que realiza una imagen virtual para la impresión con un rayo láser que emite la impresora láser. En general, es de color gris o verde y con forma de cilindro.

Una unidad expuesta del tambor se desgasta lentamente con el uso de la impresora, y debe reemplazarse, ya que se raya con el polvo del papel.

Originales

El primer ejemplo de algo, tal como un documento, una fotografía o un texto, etc., que se copia, reproduce o se trasfiere para producir otros, pero que no se copia en sí ni deriva de otra cosa.

OSI

La interconexión de sistemas abiertos (OSI) es un modelo desarrollado por la ISO para las comunicaciones. La OSI ofrece un enfoque estándar, modular para el diseño de redes que divide el juego de funciones complejas requeridas en capas controlables, independientes y funcionales. Las capas son, desde arriba hacia abajo, la aplicación, la presentación, la sesión, el transporte, la red, el enlace de datos y la capa física.

Panel de control

El panel de control es un área plana, generalmente vertical, donde se muestran los instrumentos de control o supervisión. En general, están ubicados en la parte frontal del dispositivo.

PABX

Una central telefónica privada (PABX) es un sistema de interruptor automático de teléfono dentro de una empresa privada.

PCL

El lenguaje de comandos de impresora (PCL) es un lenguaje de descripción de página (PDL) desarrollado por HP como un protocolo de impresión y se ha convertido en un estándar de la industria. Originalmente desarrollado para las primeras impresoras de tinta, el PCL se ha distribuido en varios niveles para impresoras termales, matricial y de páginas.

PDF

Formato de documento portátil (PDF). Formato de archivo desarrollado por Adobe Systems para representar documentos de dos dimensiones en un formato independiente en cuanto al dispositivo y a la resolución.

PostScript

PostScript (PS) es un lenguaje de descripción de páginas y de programación que se utiliza principalmente en el sector electrónico y de autoedición, y que se ejecuta en un intérprete para generar una imagen.

PPM

Las páginas por minuto (PPM) es un método de medida para determinar cuán rápido funciona una impresora, es decir, cuántas páginas puede producir una impresora por minuto.

PPP

Los puntos por pulgada (PPP) son una medida de resolución que se utiliza para digitalizar e imprimir. En general, cuanta más cantidad de PPP, se obtendrá como resultado una imagen de mayor resolución, con detalles más visibles, y un archivo más grande.

Profundidad de BIT

Término para imágenes de PC que indica la cantidad de bits utilizados para representar el color de un solo píxel en una imagen de mapas de bits. Cuando mayor sea la profundidad del color, más amplio será la gama de colores diferentes. A medida que aumenta la cantidad de bits, la cantidad de colores posibles se vuelve desmesurada para un mapa de color. El color de 1 bit suele denominarse monocromático o blanco y negro.

Protocolo

Convención o estándar que controla o permite la conexión, comunicación y transferencia de datos entre dos puntos finales informáticos.

PS

Consulte PostScript.

PSTN

La red pública de telefonía conmutada (PSTN) es la red de las redes públicas de telefonía conmutada mundiales que, en establecimientos industriales, se dirige generalmente a través de una centralita.

Puerta de enlace

Conexión entre las redes de equipos o entre una red de equipos y una línea telefónica. Su uso es muy popular, puesto que es el equipo o la red los que otorgan acceso a otro equipo u otra red.

Resolución

Nitidez de una imagen, medida en puntos por pulgada (PPP). Cuanto más ppp, mayor es la resolución.

SMB

El bloqueo de mensaje de servidor (SMB) es un protocolo de red que aplica, principalmente, a archivos compartidos, impresoras, puertos de serie y comunicaciones variadas entre los nodos de una red. Además, proporciona un mecanismo de comunicación de proceso interno autenticado.

Servidor

El protocolo simple de transferencia de correo (SMTP) es un estándar para las transmisiones de correo electrónico a través de Internet. El SMTP es un protocolo relativamente simple, de texto, en el que se especifican uno o más destinatarios de un mensaje y luego se transfiere el texto del mensaje. Es un protocolo de cliente-servidor, en el que el cliente transmite un mensaje de correo electrónico al servidor.

TCP/IP

Protocolo de control de transmisión (TCP) y protocolo de Internet (IP): conjunto de protocolos que implementan la pila de protocolos en la que se ejecutan Internet y la mayoría de las redes comerciales.

TCR

El informe de confirmación de transmisión (TCR) proporciona detalles de cada transmisión, como por ejemplo, el estado de un trabajo, el resultado de la transmisión y la cantidad de páginas enviadas. Este informe se puede configurar para imprimirlo después de cada trabajo o solamente después de las transmisiones fallidas.

TIFF

El formato de fichero de imagen con etiquetas (TIFF) es un formato de imagen de mapas de bits, de resolución variable. El TIFF describe los datos de la imagen que generalmente provienen de los escáners. Las imágenes TIFF tienen etiquetas, palabras claves que definen las características de la imagen que se incluye en el archivo. Este formato flexible y que no depende de ninguna plataforma se puede utilizar para fotografías que han sido realizadas a través de varias aplicaciones de procesamiento de imágenes.

TWAIN

Estándar de la industria de los escáners y los softwares. Con un escáner compatible con TWAIN y un programa compatible con TWAIN, se puede iniciar la digitalización desde dentro del programa y se puede capturar una imagen API para los sistemas operativos de Microsoft Windows y Apple Macintosh.

UNC Path

La convención de nomenclatura universal (UNC) es una manera estándar de acceder a los archivos compartidos en red, en Window NT y otros productos de Microsoft. El formato de una ruta UNC es el siguiente: \\<nombre del servidor>\<nombre para compartir>\<directorio adicional>

Unidad de fusión

Parte de la impresora láser que fusiona el tóner sobre el material de impresión. Consiste en un rodillo caliente y un rodillo de respaldo. Una vez que el tóner se transfirió al papel, la unidad de fusión aplica calor y presión para asegurar que el tóner quede en el papel en forma permanente. Por ello, el papel sale caliente de la impresora láser.

URL

El localizador uniforme de recursos (URL) es la dirección global de documentos y recursos en Internet. La primera parte de la dirección indica qué protocolo usar; la segunda parte especifica la dirección IP o el nombre de dominio donde se ubica el recurso.

USB

El bus de serie universal (USB) es un estándar desarrollado por USB Implementers Forum, Inc., para conectar equipos y dispositivos. A diferencia del puerto paralelo, el puerto USB está diseñado para conectar, al mismo tiempo, un puerto USB de un equipo a múltiples dispositivos.

Valores predeterminados

Valor o configuración que se establece a partir del momento que se extrae la impresora de la caja, que se la inicia o que se la reinicia.

WIA

La estructura de la imagen de Windows (WIA) es una estructura de imagen que se incorporó originalmente en Windows Me y Windows XP. Se puede iniciar una digitalización desde dentro de los sistemas operativos, con un escáner compatible con WIA.

índice

A

ADF 19

ADF, cargar 32

agenda
- números de marcación por grupo 54
- números de marcación rápida 54

agenda, utilizar 44

ajuste
- altitud 28

atasco
- consejos para evitar atascos de papel 68

atasco de papel, eliminar
- bandeja 1 69

atasco, eliminar
- documento 68

B

bandeja
- ajuste de ancho y de longitud 36

borrado del fondo, copia especial 41

C

caracteres, introducir 29

carga de originales
- ADF 32
- cristal del escáner 32

controlador
- instalación 27

copia
- 2 páginas por hoja, 4 páginas por hoja 40
- ajuste predeterminado, cambiar 40
- borrado del fondo 41
- clonar 40
- copia de tarjeta de ID 40
- oscuridad 39
- póster 40
- tiempo de espera, establecer 41
- tipo original 39

cristal del escáner
- carga de documentos 32
- limpieza 62

D

digitalización
- a correo electrónico 43
- ajustes predeterminados, cambiar 44
- memoria flash USB 56

DRPD (detección de patrones de timbre distintivos) 50

E

emisión múltiple de faxes 48

encabezado de fax, establecer 47

envío de fax
- ajustes predeterminados, cambiar 53
- automáticamente 48
- configuración del fax 52
- emisión múltiple de faxes 48
- envío de faxes 48
- faxes diferidos 49
- recepción de faxes 50
- reenvío de faxes 51

envío de un fax
- faxes prioritarios 49

envío diferido de fax 49

F

fax prioritario 49

fecha y hora, establecer 28

funciones de copia especiales 40

H

habituales de Linux 81

habituales de Windows 80

I

ID Copy 20, 21

ID del equipo, establecer 47

idioma de la pantalla, cambio 28

imagen de fondo, ajustar 41

impresión
- informes 59
- memoria USB 57

indicador LED
- Status 22

informes, imprimir 59

L

limpieza
- parte externa 60
- parte interna 60
- unidad de digitalización 62

M

mantenimiento
- cartucho de tóner 62
- piezas de mantenimiento 66

memoria flash USB
- administración 58
- digitalización 56
- impresión 57
- realizar copias de seguridad de datos 57

memoria, borrar 60

modo de ahorro de energía 30

modo de Con/Fax, modo de recepción 50

modo de Fax, modo de recepción 50

modo de recepción segura 51

modo de reloj 28

modo de Tel, modo de recepción 50

modo predeterminado, cambiar 29

modos de recepción 50

N

notificación de nuevo tóner, enviar 64

número de fax, establecer 47

números de marcación por grupo, establecer 54

números de marcación rápida, establecer 54

O

originales
- atasco, solucionar 68
- carga 32

P

panel de control 20

papel
- cambio de tamaño 36
- carga en bandeja 1 37
- eliminación de atascos 69

problema, solucionar
- alimentación del papel 74
- calidad de impresión 76
- copia 79
- digitalización 79
- envío de fax 80
- Escaneado por red 80
- Linux 81
- Windows 80

problemas de calidad de impresión, solucionar 76

R

recepción de fax
- en modo de DRPD 50
- en modo de Tel 50
- modo de Recepción segura 51

recepción de un fax
- en modo de Con/Fax 50
- en modo de Fax 50

red
- configuración 25

reenvío de faxes 51

rellamada
- automáticamente 48
- manualmente 48

S

sonido de alarma 29

sonido de tecla 29

sonido del altavoz 29

sonidos, establecer 29

suministros
- comprobar la vida útil 67
- duración esperada de cartucho de tóner 62

sustitución de componentes
- cartucho de tóner 63

T

tarjeta de ID, copia especial 40

timbre 29

tipo de papel
- ajuste 38

U

uso
- SetIP 30

V

volumen del altavoz 29

volumen, ajustar
- altavoz 29
- timbre 29

contact SAMSUNG worldwide

If you have any comments or questions regarding Samsung products, contact the Samsung customer care center.

COUNTRY	CUSTOMER CARE CENTER	WEB SITE
ARGENTINE	0800-333-3733	www.samsung.com/ar
AUSTRALIA	1300 362 603	www.samsung.com/au
AUSTRIA	0800-SAMSUNG (726-7864)	www.samsung.com/at
BELGIUM	0032 (0)2 201 24 18	www.samsung.com/be
BRAZIL	0800-124-421 4004-0000	www.samsung.com/br
CANADA	1-800-SAMSUNG (7267864)	www.samsung.com/ca
CHILE	800-726-7864 (SAMSUNG)	www.samsung.com/cl
CHINA	800-810-5858 010- 6475 1880	www.samsung.com.cn
COLOMBIA	01-8000-112-112	www.samsung.com/co
COSTA RICA	0-800-507-7267	www.samsung.com/latin
CZECH REPUBLIC	844 000 844	www.samsung.com/cz
	Distributor pro Českou republiku : Samsung Zrt., česka organizační složka Vyskočilova 4, 14000 Praha 4	
DENMARK	70 70 19 70	www.samsung.com/dk
ECUADOR	1-800-10-7267	www.samsung.com/latin
EL SALVADOR	800-6225	www.samsung.com/latin
ESTONIA	800-7267	www.samsung.ee
KAZAHSTAN	8-10-800-500-55-500	www.samsung.kz
KYRGYZSTAN	00-800-500-55-500	
FINLAND	030-6227 515	www.samsung.com/fi
FRANCE	3260 SAMSUNG or 08 25 08 65 65 (€ 0,15/min)	www.samsung.com/fr
GERMANY	01805 - 121213 (€ 0,14/min)	www.samsung.de
GUATEMALA	1-800-299-0013	www.samsung.com/latin
HONG KONG	3698 4698	www.samsung.com/hk
HUNGARY	06-80-SAMSUNG (7267864)	www.samsung.com/hu
INDIA	3030 8282 1800 110011	www.samsung.com/in/

COUNTRY	CUSTOMER CARE CENTER	WEB SITE
INDONESIA	0800-112-8888	www.samsung.com/id
ITALIA	800-SAMSUNG (7267864) 800-048989	www.samsung.com/it
JAMAICA	1-800-234-7267	www.samsung.com/latin
JAPAN	0120-327-527	www.samsung.com/jp
LATVIA	800-7267	www.samsung.com/lv/index.htm
LITHUANIA	8-800-77777	www.samsung.com/lt
LUXEMBURG	0035 (0)2 261 03 710	www.samsung.com/be
MALAYSIA	1800-88-9999	www.samsung.com/my
MEXICO	01-800-SAMSUNG (7267864)	www.samsung.com/mx
NETHERLANDS	0900 20 200 88 (€ 0,10/min)	www.samsung.com/nl
NEW ZEALAND	0800-SAMSUNG (726-7864)	www.samsung.com/nz
NORWAY	815-56 480	www.samsung.com/no
PANAMA	800-7267	www.samsung.com/latin
PHILIPPINES	1800-10-SAMSUNG (7267864)	www.samsung.com/ph
POLAND	0 801 801 881 022-607-93-33	www.samsung.com/pl
PORTUGAL	80 8 200 128	www.samsung.com/pt
PUERTO RICO	1-800-682-3180	www.samsung.com/latin
REP. DOMINICA	1-800-751-2676	www.samsung.com/latin
REPUBLIC OF IRELAND	0818 717 100	www.samsung.com/uk
RUSSIA	8-800-555-55-55	www.samsung.ru
SINGAPORE	1800-SAMSUNG (7267864)	www.samsung.com/sg
SLOVAKIA	0800-SAMSUNG (726786)	www.samsung.com/sk
SOUTH AFRICA	0860 726 7864 (SAMSUNG)	www.samsung.com/za
SPAIN	902 10 11 30	www.samsung.com/es
SWEDEN	0771-400 200	www.samsung.com/se

COUNTRY	CUSTOMER CARE CENTER	WEB SITE
SWITZERLAND	0800-7267864	www.samsung.com/ch/
TAIWAN	0800-329-999	www.samsung.com/tw
THAILAND	1800-29-3232 02-689-3232	www.samsung.com/th
TRINIDAD & TOBAGO	1-800-7267-864	www.samsung.com/latin
TURKEY	444 77 11	www.samsung.com.tr
U.A.E	800-SAMSUNG (7267864)	www.samsung.com/mea
U.K	0870-SAMSUNG (7267864)	www.samsung.com/uk
U.S.A.	1-800-SAMSUNG (7267864)	www.samsung.com
UKRAINE	8-800-502-0000	www.samsung.ua
UZBEKISTAN	8-800-120-0400	www.samsung.com.uz
VENEZUELA	0-800-100-5303	www.samsung.com/latin
VIETNAM	1 800 588 889	www.samsung.com/vn

© 2007 Samsung Electronics Co., Ltd. Todos los derechos reservados.
Este manual del usuario se proporciona únicamente con fines informativos. Toda la información incluida en él está sujeta a cambios sin previo aviso.
Samsung Electronics no se responsabiliza de ningún daño, directo o indirecto, derivado del uso del presente manual del usuario o relacionado con él.

- Samsung y el logotipo de Samsung son marcas comerciales de Samsung Electronics Co., Ltd.
- Microsoft, Windows y Windows Vista son marcas comerciales o marcas registradas de Microsoft Corporation.
- UFST® y MicroType™ son marcas registradas de Monotype Imaging Inc.
- TrueType, LaserWriter y Macintosh son marcas comerciales de Apple Computer, Inc.
- El resto de las marcas o nombres de productos son marcas comerciales de sus respectivas empresas u organizaciones.

REV 1.00